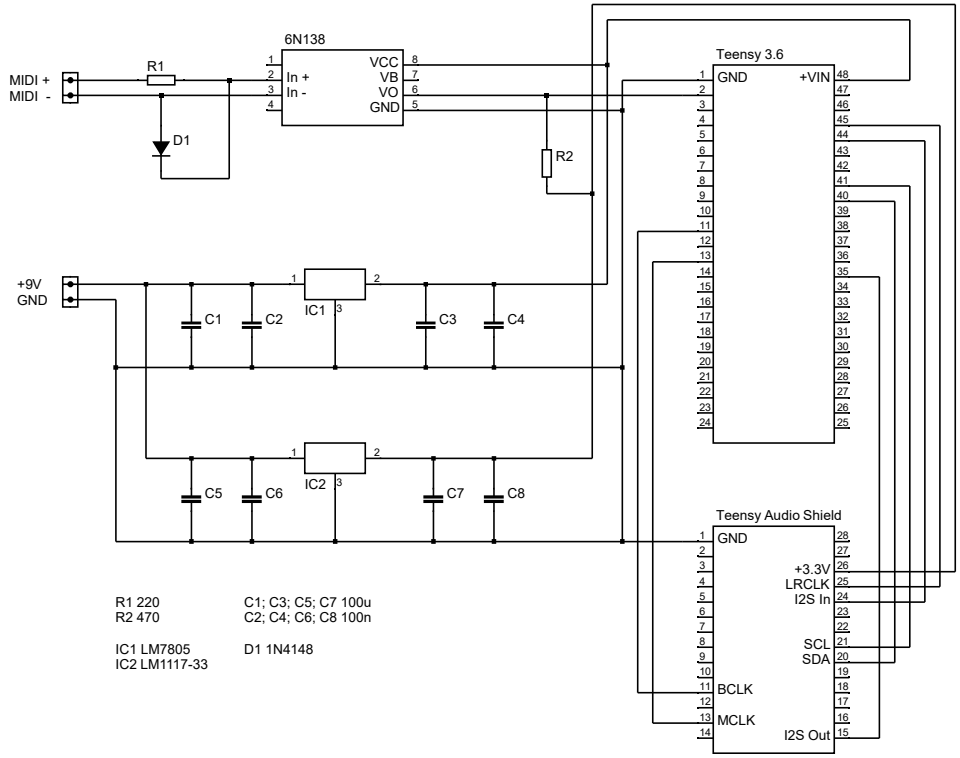

R1 220
R2 470

C1; C3; C5; C7 100u
C2; C4; C6; C8 100n

IC1 LM7805
IC2 LM1117-33

D1 1N4148

Projekt Teensy Synthesizer	Version 1.0
Autor Erik Dorstel	
Beschreibung	
Erstellung 06.09.2018 16:23:25 Letzte Änderung 04.10.2018 05:41:31 Druck 04.10.2018 05:41:58	1/1