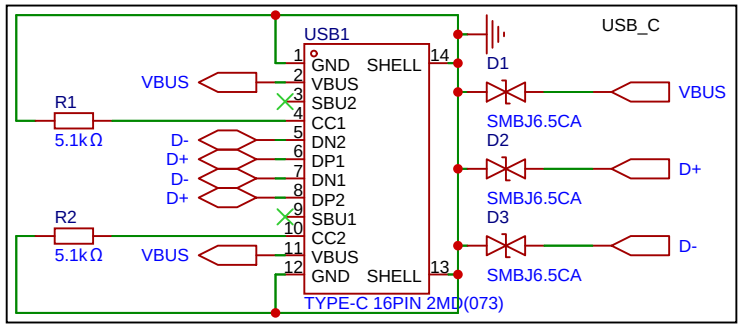


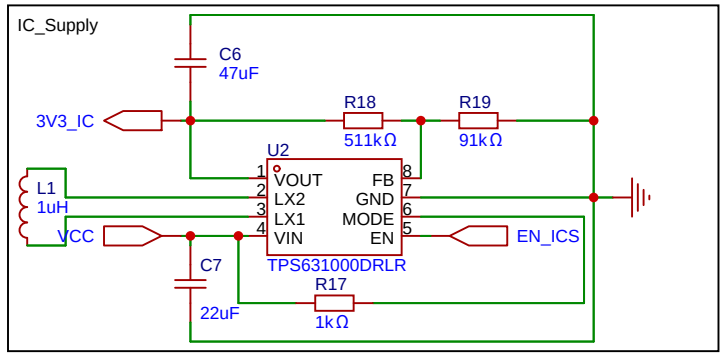


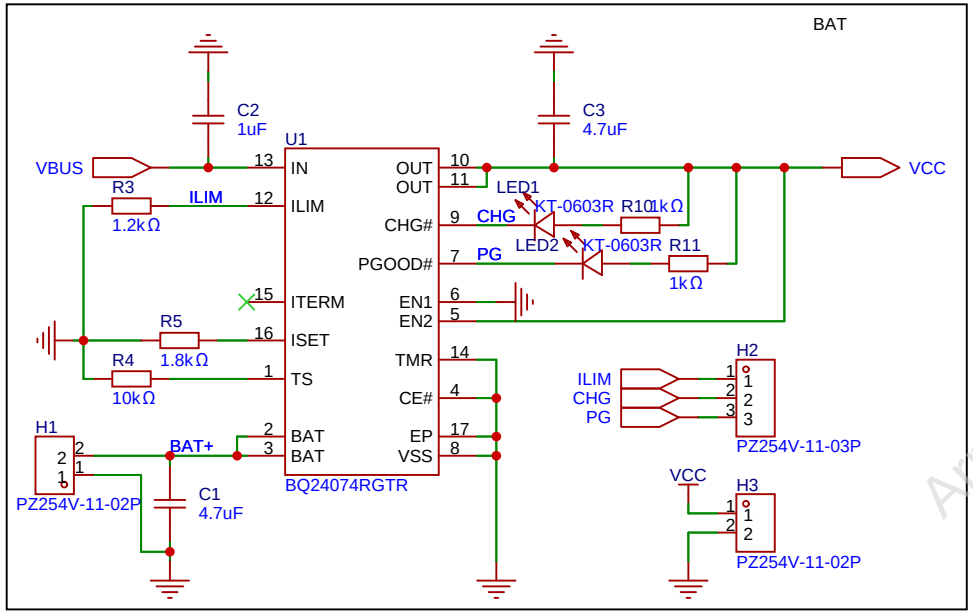


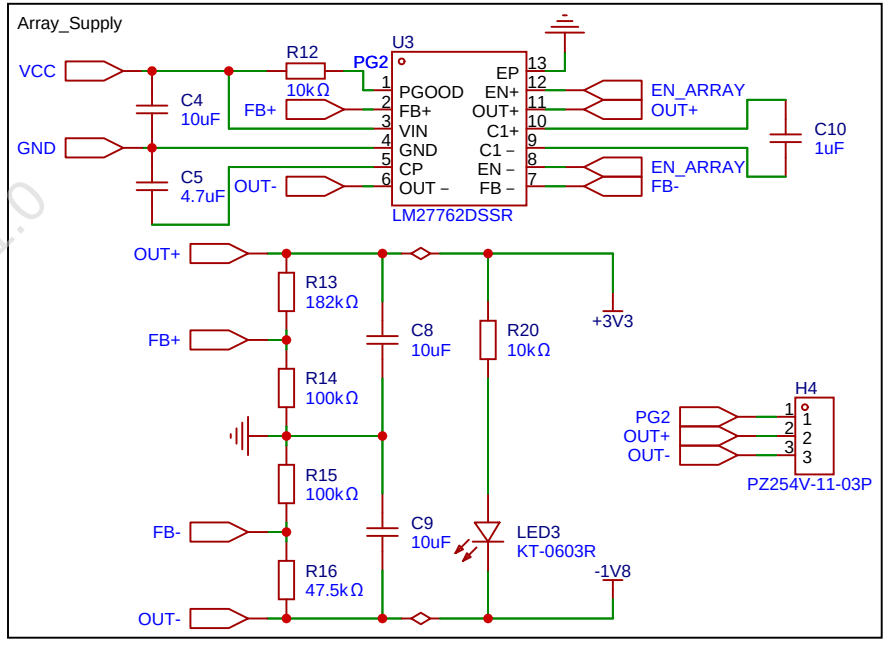


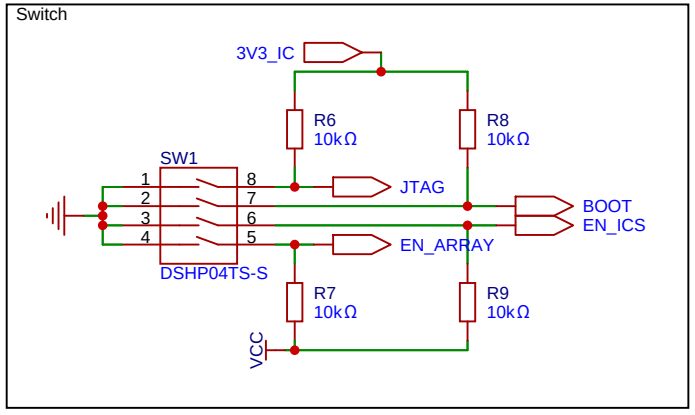


| | | | |
|---|---|---|---|
| 原理图 | Schematic1 | 创建日期 | 2025-10-01 |
| | | 更新日期 | 2025-11-28 |
| 板子 | V1.0 | 图页 | PowerSupply |
| 绘制 | | Array | |
| 审阅 | | | |
| | | 版本 | 尺寸 | 页 1 共 4 |
| 嘉立创EDA | | V1.0 | A4 | 嘉立创EDA |

ArrayV1.0

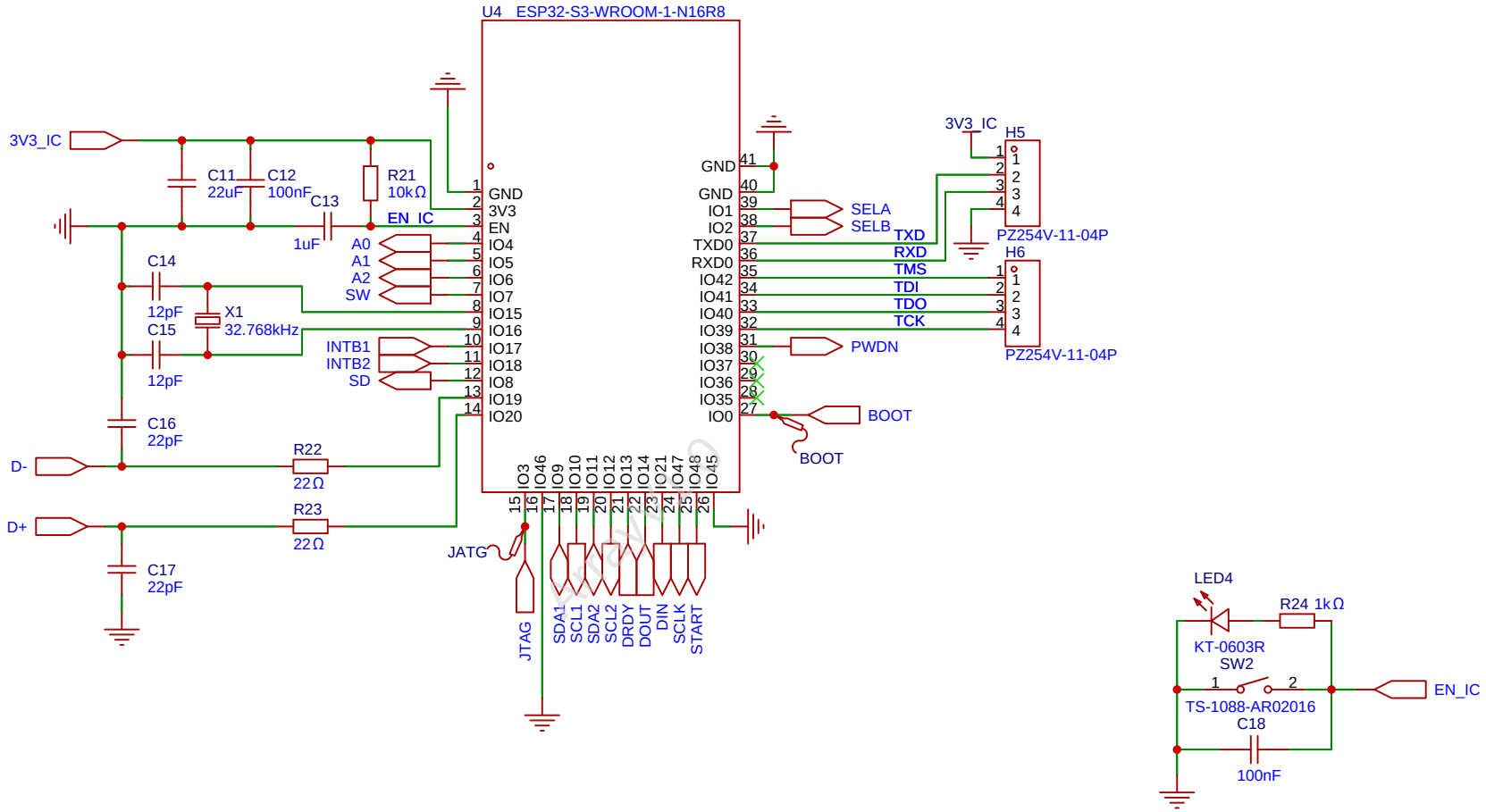


| | | | |
|---|---|---|---|
| 原理图 | Schematic1 | 创建日期 | 2025-10-01 |
| | | 更新日期 | 2025-11-29 |
| 板子 | V1.0 | 图页 | ESP32 |
| 绘制 | | Array | |
| 审阅 | | | |
| | | 版本 | 尺寸 | 页 2 共 4 |
| 嘉立创EDA | | V1.0 | A4 | 嘉立创EDA |

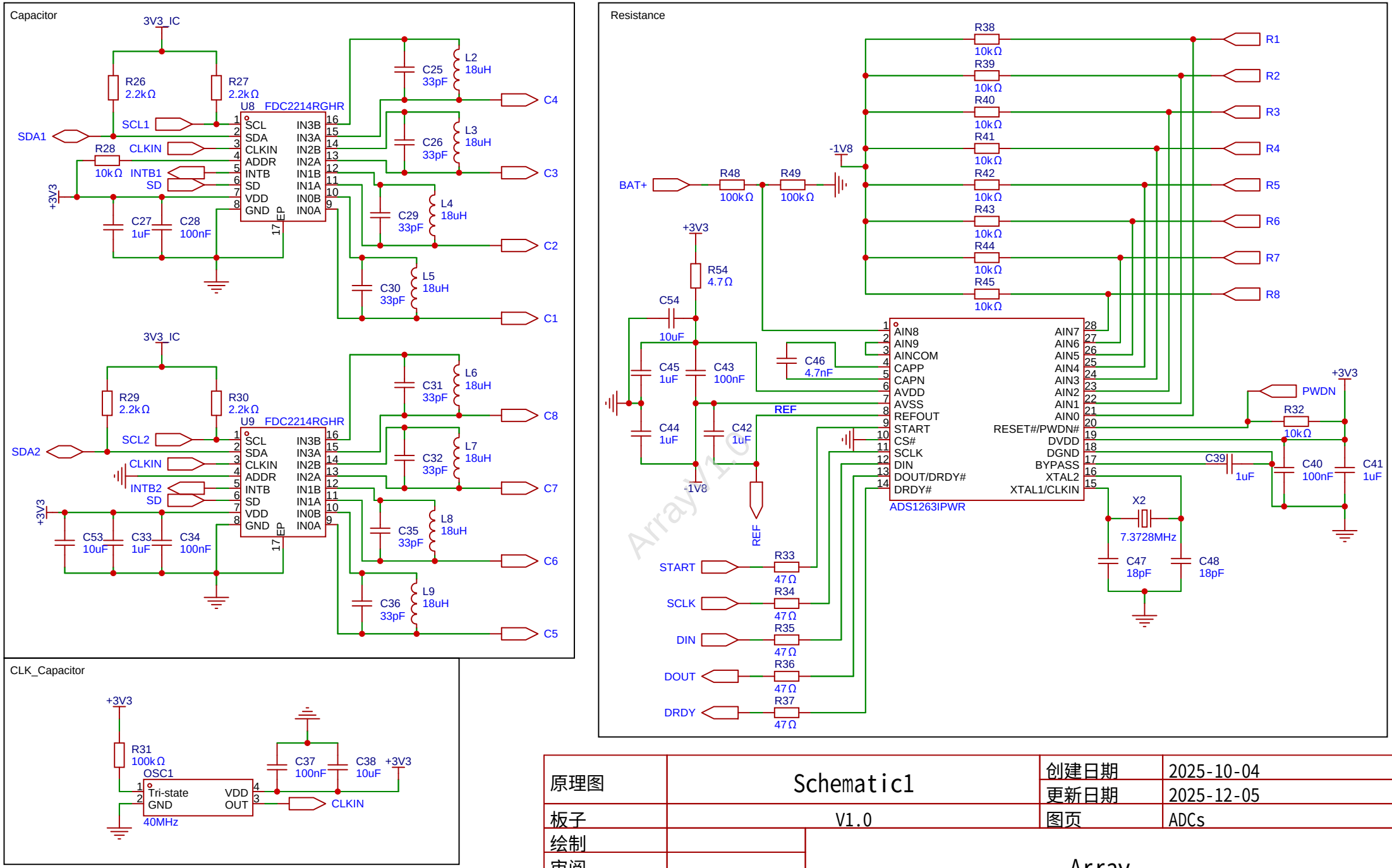


| | | | |
|---|---|---|---|
| 原理图 | Schematic1 | 创建日期 | 2025-10-04 |
| | | 更新日期 | 2025-12-05 |
| 板子 | V1.0 | 图页 | ADCs |
| 绘制 | | Array | |
| 审阅 | | | |
| | | 版本 | 尺寸 | 页 3 共 4 |
| 嘉立创EDA | | V1.0 | A4 | 嘉立创EDA |

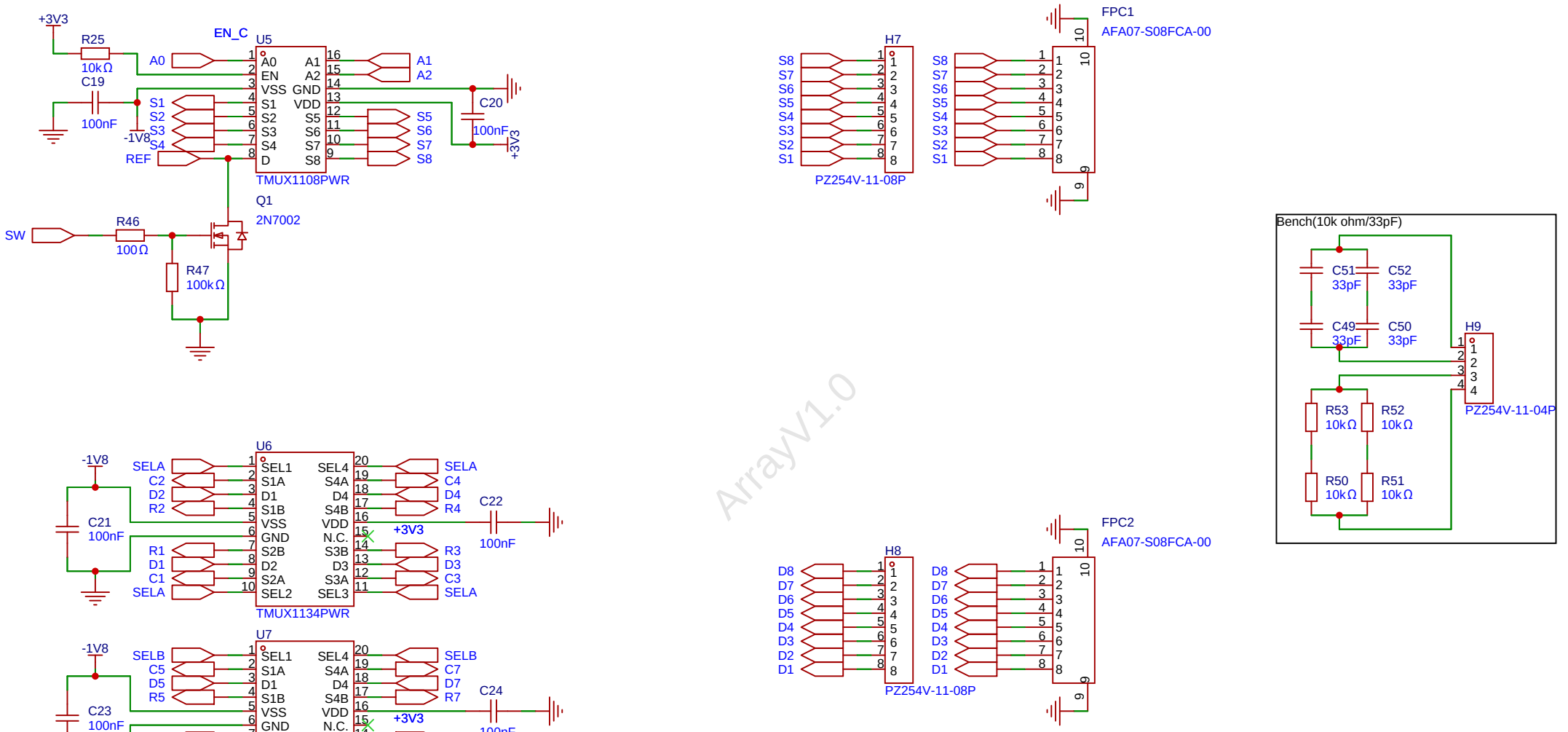


| | | | |
|---|---|---|---|
| 原理图 | Schematic1 | 创建日期 | 2025-10-01 |
| | | 更新日期 | 2025-11-29 |
| 板子 | V1.0 | 图页 | Array |
| 绘制 | | Array | |
| 审阅 | | | |
| | | 版本 | 尺寸 | 页 4 共 4 |
| 嘉立创EDA | | V1.0 | A4 | 嘉立创EDA |