N°S.A.M : N 1812
N°Client : 8200 633 253

CONCEPTION ASSISTEE PAR ORDINATEUR
CATIA
Version 4.24
CE PLAN NE DOIT SUBIR AUCUNE MODIFICATION MANUELLE

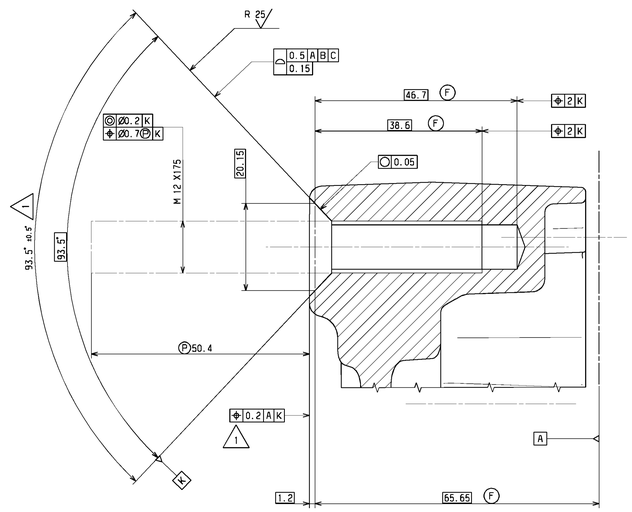

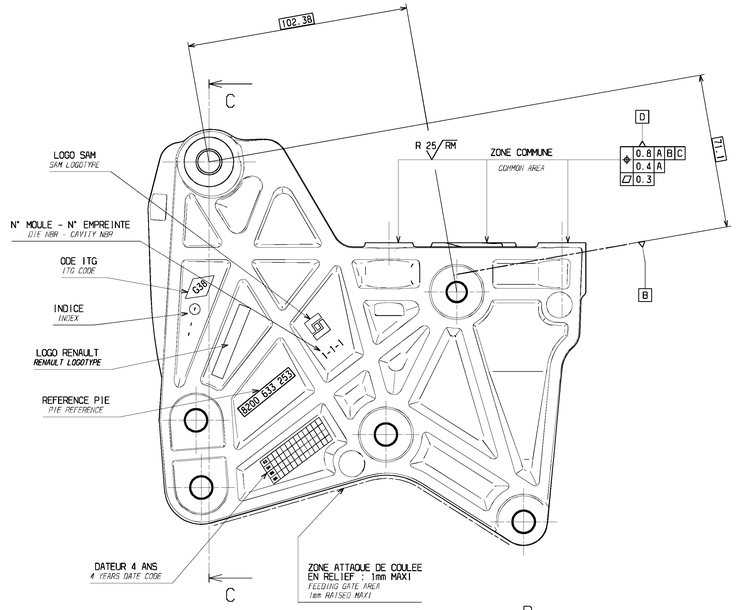

NOTA :

- FONDERIE SUIVANT NORME 30-03-004 --A
- ENTREE DE TARAUDAGE SUIVANT NORME 07-00-060 ---
- FILETAGE ISO QUALITE 6
- ETATS DE SURFACE SUIVANT NORME 01-10-302 --E
- TOLERANCE DE FORME GENERALE : ±1
- TOLERANCE SUR DEPOUILLES : ±0.5°
- RAYONS D'ARETES R1 MAXI
- RAYONS NON COTES R3 MAXI
- MARQUAGES SELON NORME 00-10-415 --M
- ABREVIATION : +DEP = DEPOUILLE EN PLUS
- ABREVIATION : -DEP = DEPOUILLE EN MOINS
- ABREVIATION : S.A.M. = SOCIETE AVEYRONNAISE DE METALLURGIE
- ABREVIATION : PIE = PIECE

NOTE :

- *CASTING FOLLOWING STANDARD 30-03-004 --A*
- *THREAD ENTRY FOLLOWING STANDARD 07-00-060 ---*
- *THRAED ISO QUALITY 6*
- *ROUGHNESS FOLLOWING STANDARD 01-10-302 --E*
- *GENERAL SHAPE TOLERANCE : ±1*
- *TOLERANCE ON DRAFTS : ±0.5°*
- *EDGE RADII R1 MAXI*
- *NON DIMENSIONED RADII R3 MAXI*
- *MARKINGS FOLLOWING STANDARD 00-10-415 --M*
- *ABREVIATION : +DRAFT = DRAFT ADDED*
- *ABREVIATION : -DRAFT = DRAFT SUBTRACTED*
- *ABREVIATION : S.A.M. = SOCIETE AVEYRONNAISE DE METALLURGIE*
- *ABREVIATION : PIE = PART*

NOTA 1 :

LA REFERENCE K EST UNE DROITE POINTEE TELLE QUE:

- LA DROITE EST L'AXE DU CONE D'ANGLE LIBRE, TANGENT EXTERIEUR MATIERE, ET MINIMISANT L'ECART AVEC LA SURFACE REELLE,
- LE POINT EST LE CENTRE DU CERCLE DE Ø20.15

SPECIFIED REFERENCE K IS A POINTED LINE AS:

- *THE LINE IS THE FREE ANGLE CONE AXIS, TANGENT AT OUTER MATERIAL, minimizing the gap with real surface*
- *the point is the Ø20.15 circle centerpoint*

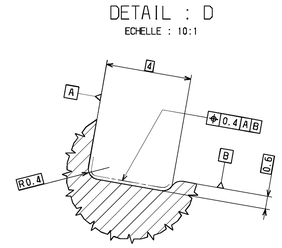

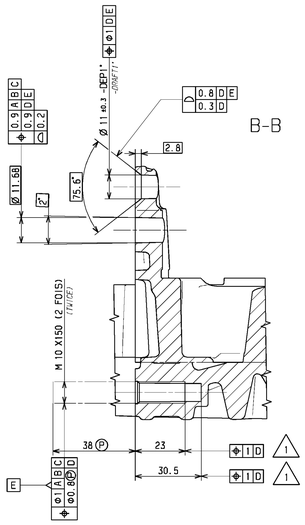

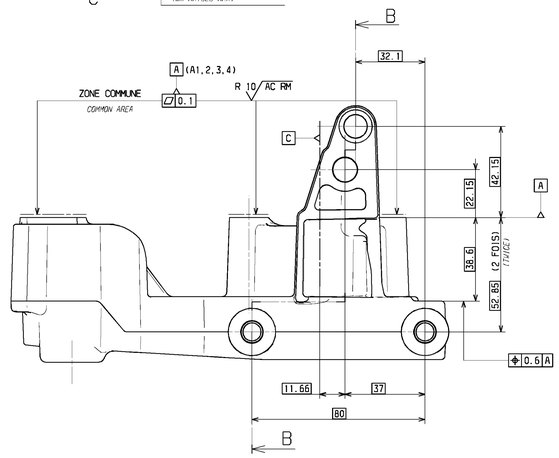

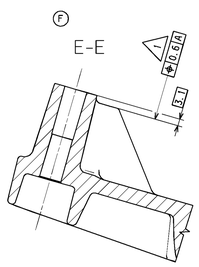

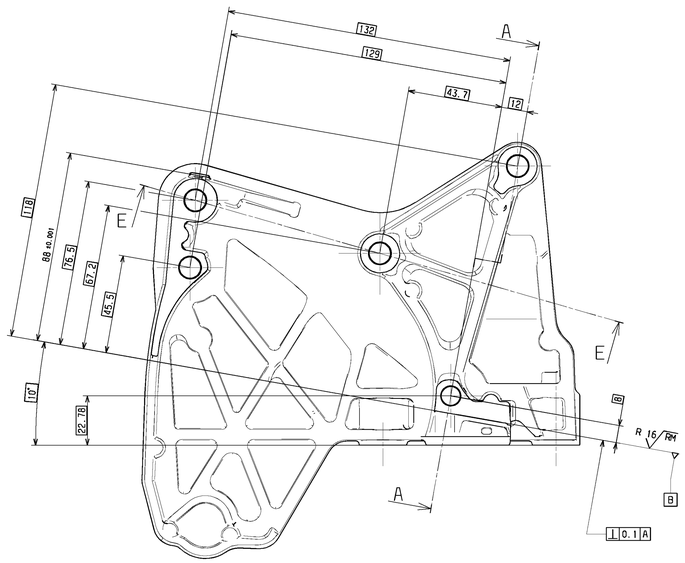

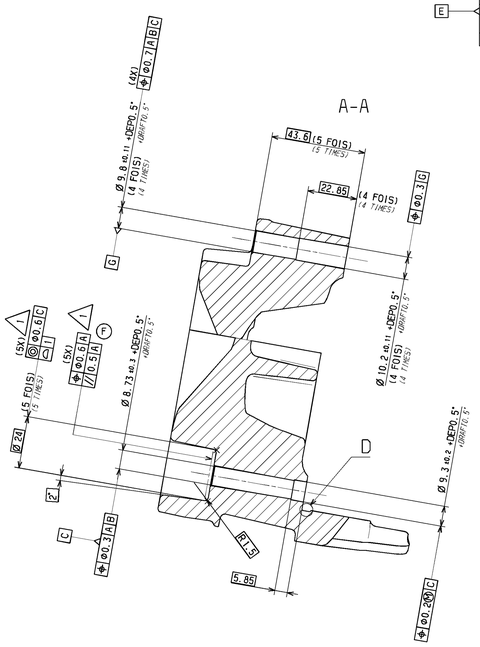

CODE	GRADE
2C	B2
2B	B2
2D	B2
2F	B2
2A	B2
7P	B1
7S	B1
7R	B1
5P	B1
7T	B1
5L	D

FIABILITE SUIVANT NORME 01-33-212/--A

DECLARATION DES SUBTANCES SUIVANT NORME 00-10-050

STATEMENT OF SUBSTANCES ACCORDING TO STANDARD 00-10-050

F

PRODUIT NE CONTENANT PAS DE PLOMB, DE MERCURE, DE CADMIUM OU DE CHROME HEXAVALENT DANS LES CAS AUTRES QUE CEUX ENUMERES DANS L'ANNEXE II DE LA DIRECTIVE EUROPEENNE 2000/53/CE ET DANS LES CONDITIONS QUI Y SONT PRECISEES

PRODUCT DO NOT CONTAIN LEAD, MERCURY, CADMIUM OR HEXAVALENT CHROMIUM OTHER THAN IN CASES LISTED IN DIRECTIVE 2000/53/CE - ANNEX II UNDER THE CONDITIONS SPECIFIED THEREIN

SIGNATURE SIGNATURE	DATE DATE
M. LECLERC	29-11-05

F

HIERARCHISATION DES CARACTERISTIQUES
NORME 01.33.301 --D
CLASSIFICATION OF REQUIREMENTS STANDARD 01-33-301 -D

PARTIELLE *PARTIAL*	TOTALE *TOTAL*

LES COTES NON HIERARCHISEES SONT PAR DEFAUT A △
DEFAULT NOT CLASSIFIED DIMENSION : △

LA COTATION EST EFFECTUEE SUIVANT L'EXIGENCE D'ENVELOPPE
DIMENSIONING IS PERFORMED ACCORDING TO SURROUNDING REQUIREMENT
ISO 8015:1985 (NF E 04-561 OCT.1991)
ISO 1101 (NF E 04-552)
ISO 2692:1988 (NF E 04-555 FEV.1992)
ISO 5459 (NF E 04-554 DEC.1988)
ISO 5458:1987 (NF E 04-559 FEV.1991)
ISO 10578 (NF E 04-558 AOUT 1983)
ISO 10579 (NF E 04-565 OCT.1986)
ISO 3040:1990 PARTIELLE (NF E 04-557 DEC.1991)

Ind	DATE	MODIFICATIONS	NOM	VISA
K	29-11-05	REF 8200293844 IND--D DEVIENT 8200633253 IND--- *REF 8200293844 IND--D BECOME 8200633253 IND---*	TB	
J	24-11-05	B-B: TROU Ø11±0.3 ⌖ Ø1 A B C DEVIENT ⌖ Ø1 D E *B-B: HOLE Ø11±0.3 BECOME*	TB	
I	18-11-05	C-C: 33.6 ET 40.6 DEVIENNENT 38.6 ET 46.7 *C-C: 33.6 AND 40.6 BECOME 38.6 AND 46.7*	TB	
H	20-09-04	C-C: 0.5 A B C / 0.2 ; 0.6 A B C / 0.4 K ; Ø0.7 Ⓟ K — DEVIENT *BECOME* — 0.5 A B C / 0.15 ; 0.2 A K ; Ø0.2 K ; Ø0.7 Ⓟ. Ajout de la cote 93.5° ±0.5° et de ◯ 0.05 *Add dim 93.5° ±0.5° and* ◯ 0.05	AC	
G	05-02-04	C-C: corrigé taraudage, ajouté cote 3 / *C-C: corrected thread, added dim 3*	TB	
F	01-12-03	C-C: 65.65; 40.6; 33.6 étaient 64.55; 36.7; 29.7. A-A: ajouté 0.5 A . ajoute coupe E-E Ajouté vignettes dans nota / *C-C: 65.65; 40.6; 33.6 were 64.55; 36.7; 29.7. A-A: added 0.5 A . Added cut E-E Added labels in note*	TB	
E	22-09-03	Modif cotation appui tete de vis coupe AA / *modif screw head support dimension cut AA*	TB	
D	08-07-03	Modif suivant visite Renault du 01-07-03 / *modif following Renault visit of 01-07-03*	TB	
C	17-06-03	Modif suivant fax de Renault du 16-06-03 / *modif following Renault fax of 16-06-03*	TB	
B	27-05-03	Modif cone 93.5°, position cone, cote 8.73 / *modif cone 93.5°, cone location, dim 8.73*	TB	
A	28-03-03	Création du plan / *Drawing creation*	TB	

1.654	AlSi5Cu3(Fe)DF SUIVANT NORME C2-40-110 --E / *AlSi9Cu3(Fe)DF UNDER STANDARD 02-40-110 --E*	SUPPORT MOTEUR / *ENGINE BRACKET*	1 (1)
Masse / *Weight* (kg)	Matiere-Traitement-Protection / *Material-Treatment-Protection* Cahier des charges / *Product Specifications*	Designation / *Designation*	Numero / *Item number*

CLIENT/*CUSTOMER* : RENAULT — FOLIO: 1/1

SUPPORT MOTEUR
BRACKET

DATE: 28-03-2003 — DESSINE PAR /*DRAWN BY* : T . BERNARD

ECHELLE: 1 / *SCALE* : 1 — MATIERE /*MATERIAL* : AS9U3 — 8200633253---_SUPPORT-MOTEUR-K9K -SOL-INOX-TB-29112005. model

Ce plan et sa conception sont la propriété materielle et intellectuelle exclusive de la SOCIETE AVEYRONNAISE DE METALLURGIE et ne peut etre reproduit, communiqué et utilisé sans son autorisation ecrite.

SOCIETE AVEYRONNAISE DE METALLURGIE
Z.I. des Prades B.P.N°3 12110 VIVIEZ (FRANCE)
TEL: 05.65.43.67.00 FAX: 05.65.43.10.23

N°PIE : 8200 633 253 — Ind. —
N° S.A.M. : N 1812 — Ind. K

S.A.M TECHNOLOGIES