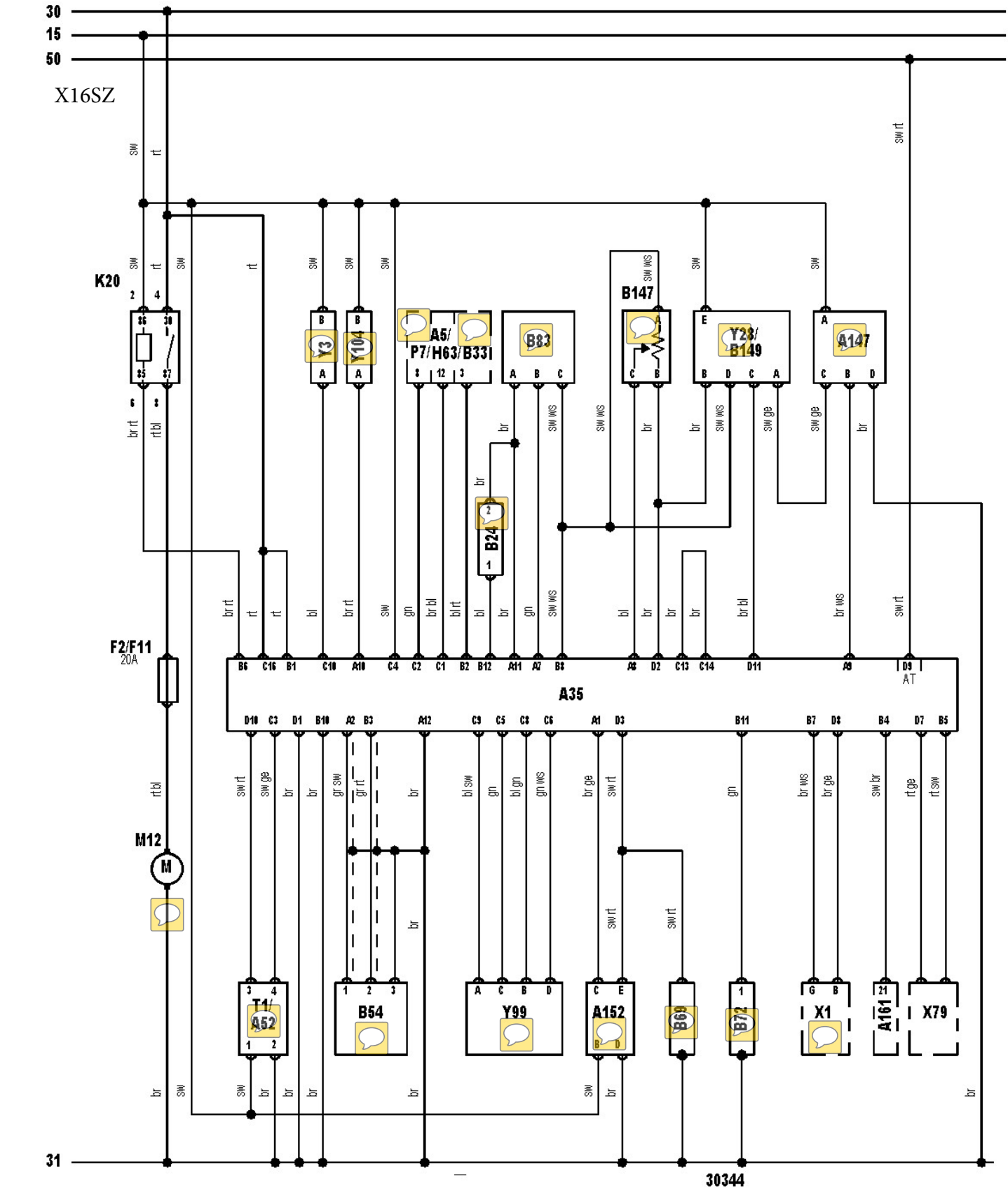
30
15
50
X16SZ
K20
F2/F11
20A
M12
A35
AT
B147
Y3
Y104
A5/
P7/H63/B331
B83
Y23/
B149
A147
B24
T1/
A52
B54
Y99
A152
B69
B72
X1
A161
X79
31
30344

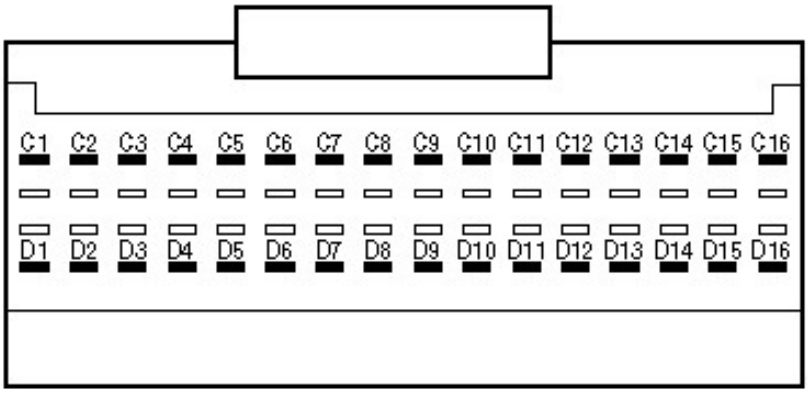
C1 C2 C3 C4 C5 C6 C7 C8 C9 C10 C11 C12 C13 C14 C15 C16
D1 D2 D3 D4 D5 D6 D7 D8 D9 D10 D11 D12 D13 D14 D15 D16

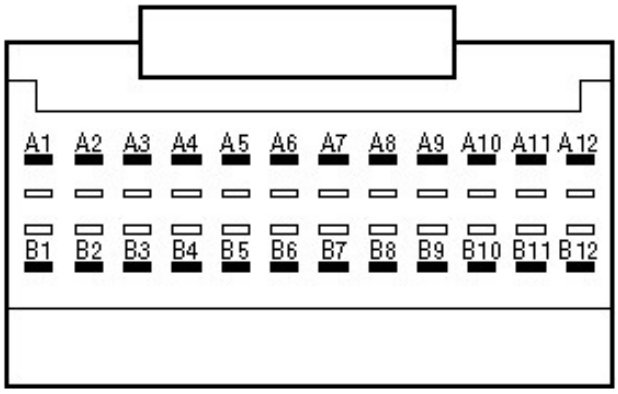
A1 A2 A3 A4 A5 A6 A7 A8 A9 A10 A11 A12
B1 B2 B3 B4 B5 B6 B7 B8 B9 B10 B11 B12

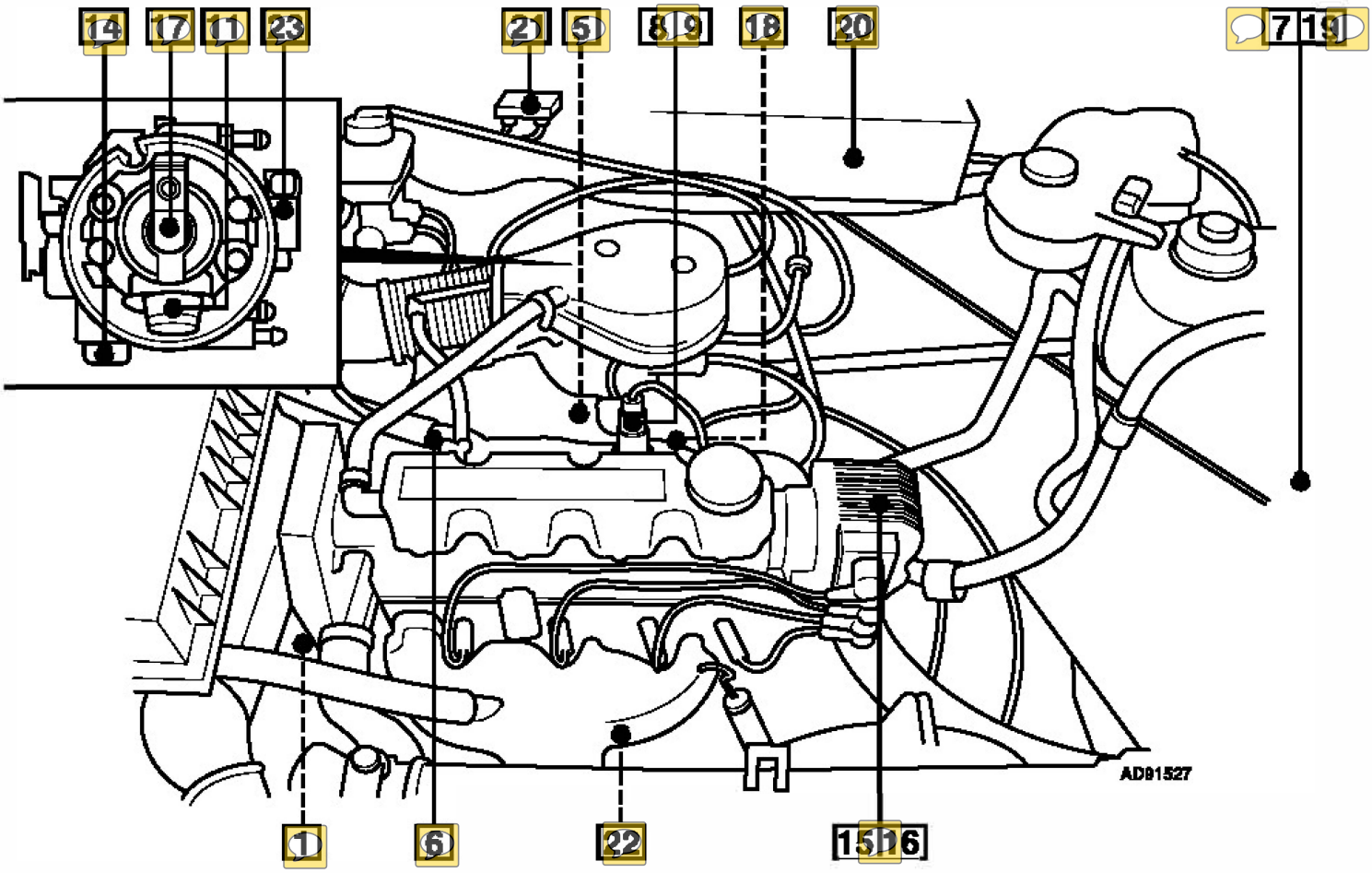
14
17
11
23
21
5
8
9
18
20
7
19
1
6
22
15
16
AD91527