10.25.01

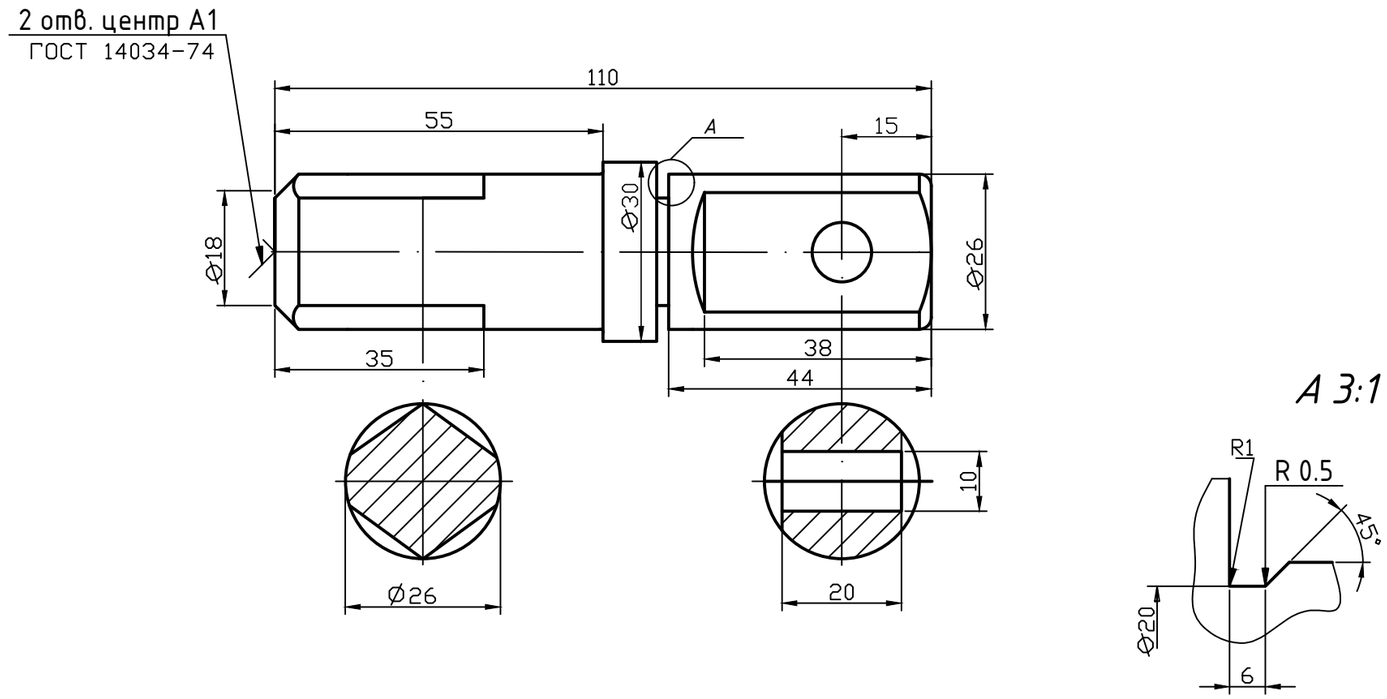

					10.25.01		
Изм	Лист	N° докум.	Подп.	Дата	Вал	Лит.	Масса	Масштаб
Разраб.		Пискунович						1:1
Пров.		Лапко				Лист	Листов	
Т.контр.						ГГТУ им. П.О.Сухого гр.ЭН-11	
Н.контр.							
Утв.							

Перв. примен.

Справ. N°

Подп. и дата

Инв. N дубл.

Взам. инв. N°

Подп. и дата

Инв. N° подл.

Копировал

Формат А3