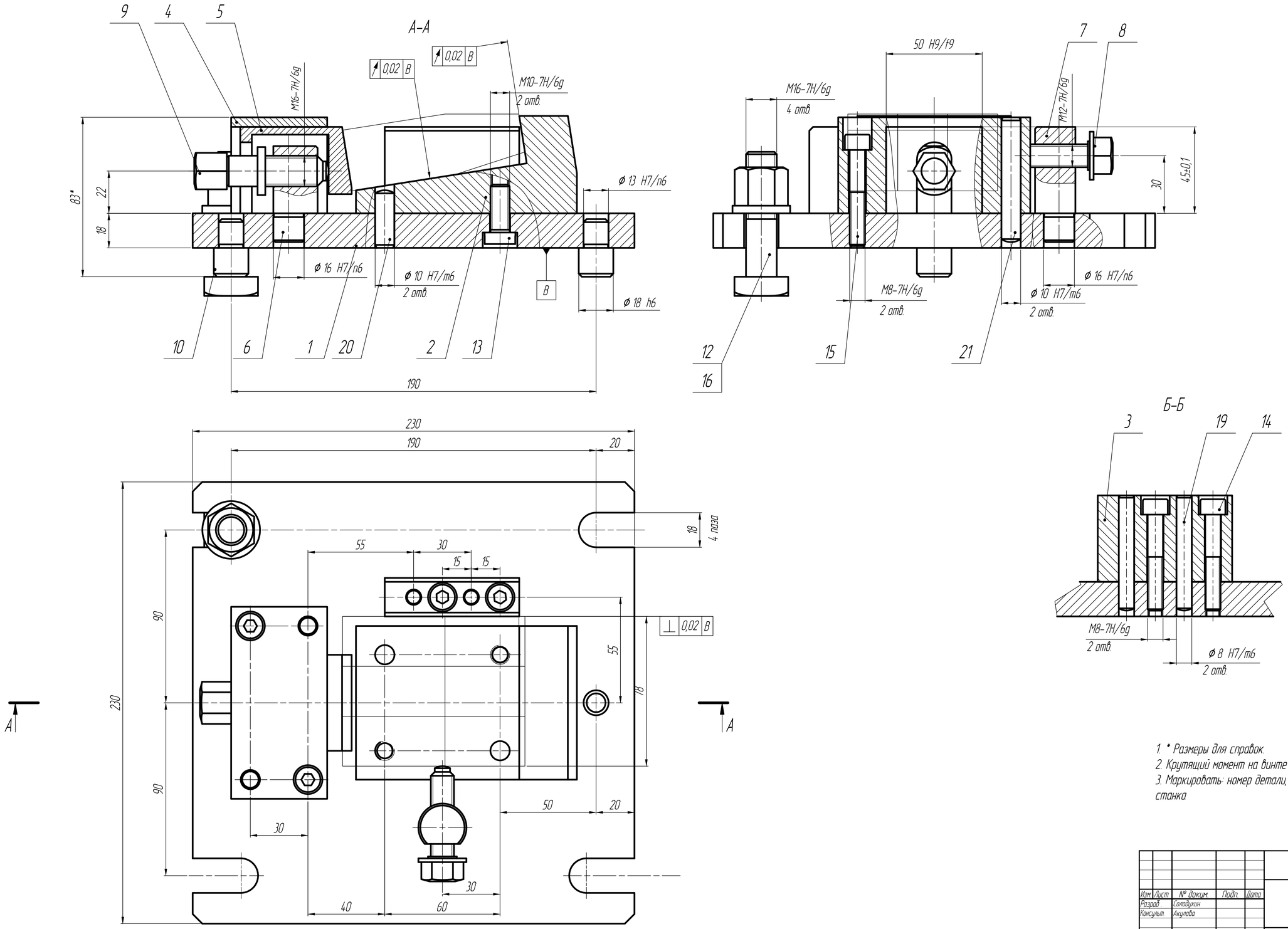

1. * Размеры для справок.
2. Крутящий момент на винте поз. 10 9,6Нм
3. Маркировать: номер детали, номер приспособления, модель станка

Изм.	Лист	№ докум.	Подп.	Дата	Приспособление фрезерное Сборочный чертеж	Лит.	Масса	Масштаб
Разраб.		Солодухин				У	20	1:1
Консульт.		Акулова				Лист	Листов 1	
Зав.Каф.		Стасенко				ГГТУ им. П.О. Сухого гр. ЗТМ-41с		

Подп. и дата | Инв. № дубл. | Взам. инв. № | Подп. и дата | Инв. № подл.

Копировал | Формат А1