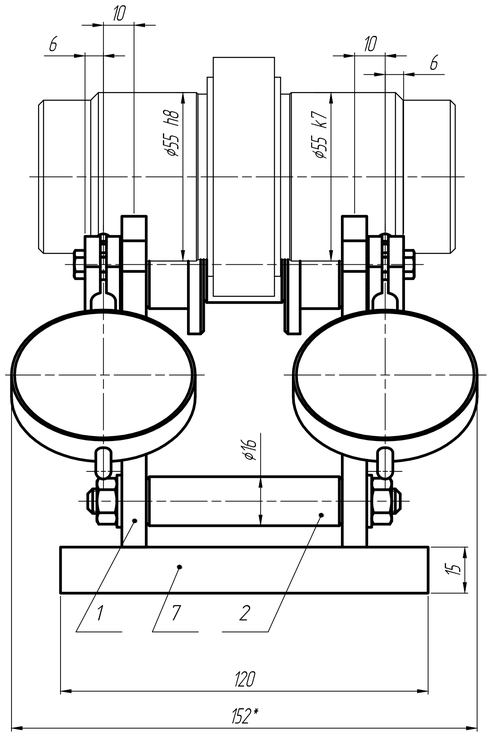

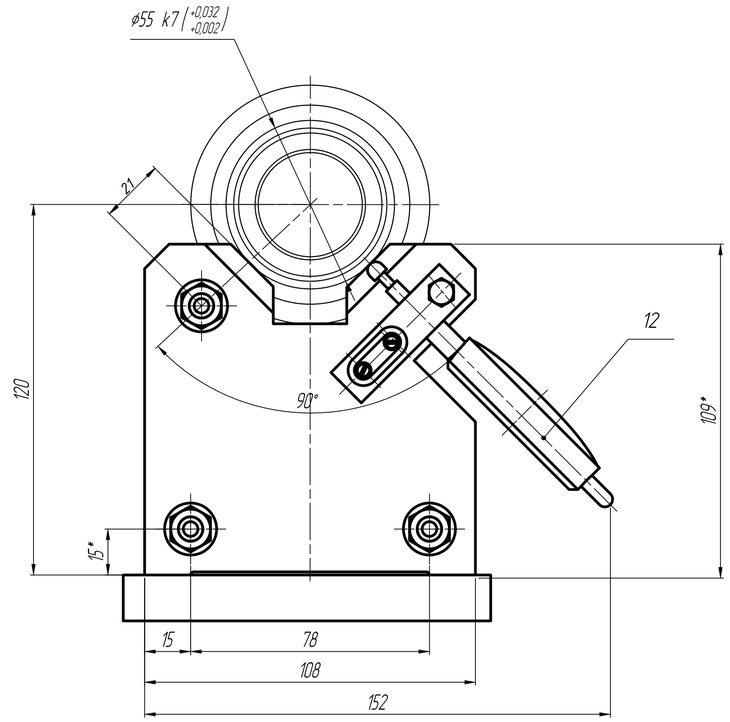

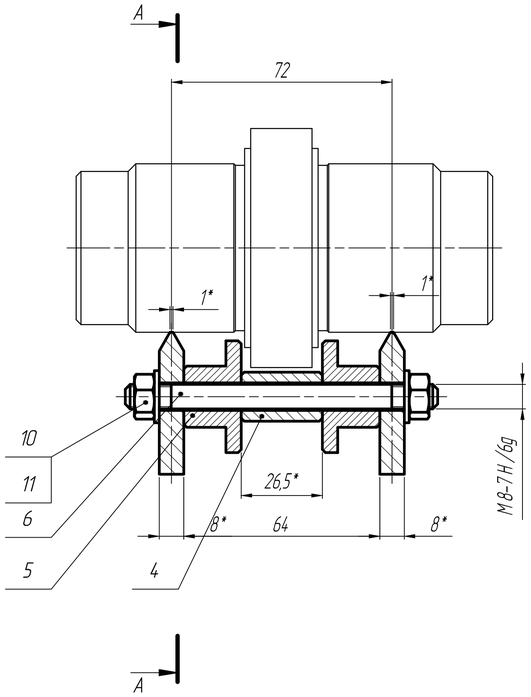

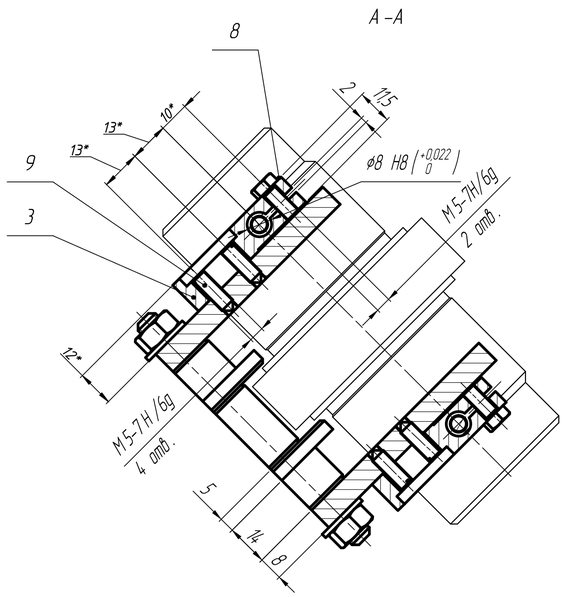

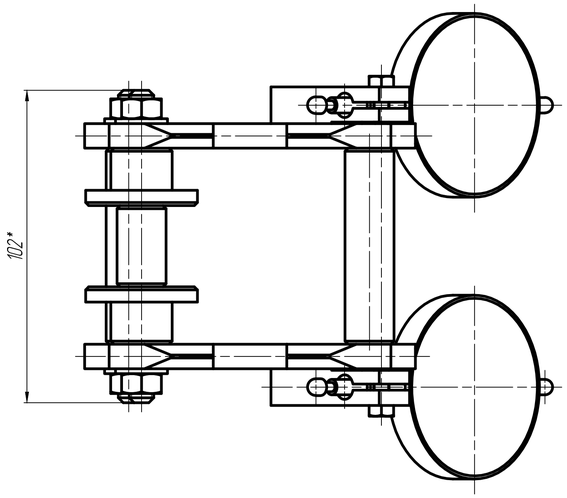

Техническая характеристика.

1. Контролируемый параметр:
Соосность шеек ф55 относительно общей оси шеек храповика.
Допускаемое отклонение не более 0,02 мм.
2. Разность наибольшего и наименьшего значение контролируемого параметра (размах показаний) при 10 измерениях одной и тойже детали с передазировкой не более 0,005 мм.

1. * Размеры для справок.
2. Маркировать : номер приспособления, номер детали.

					Дипломный проект			
Изм.	Лист	№ докум.	Подп.	Дата	Приспособление для контроля соосности шеек храповика	Лит.	Масса	Масштаб
Разраб.		Целуйко				У	2,6	1:1
Консульт.		Старовойтов						
Рук.		Старовойтов			Сборочный чертеж	Лист	Листов 1	
Н. контр.		Краснк				ГГТУ им. П.О.Сухого гр. ЗТМ-61		
Зав. Каф.		Стасенко						

Копировал Формат А1

Перв. прим. | Справ. № | Подп. и дата | Инв. № дубл. | Взам. инв. № | Подп. и дата | Инв. № подл.