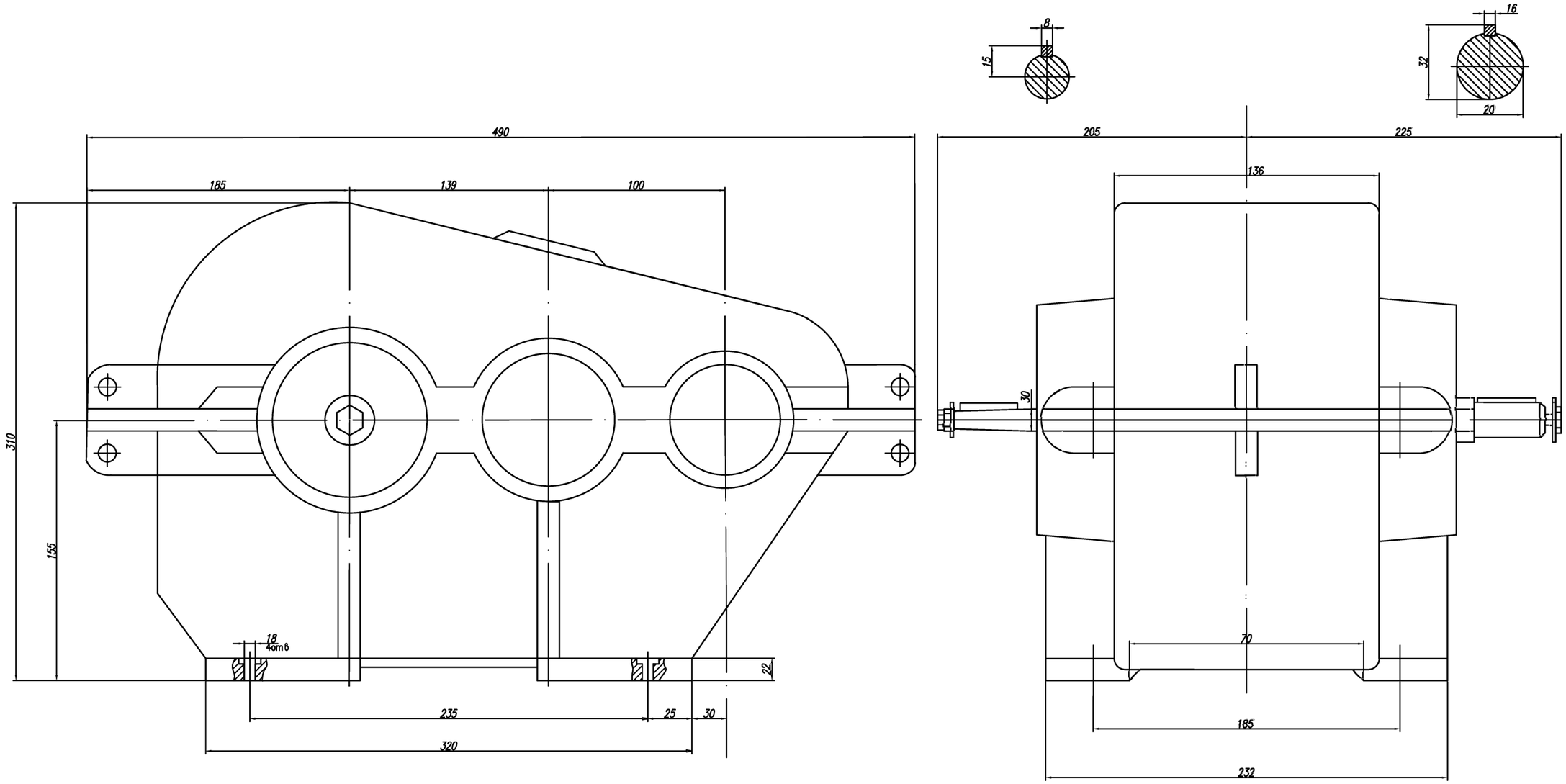

Изм	Лист	N° докум.	Подп.	Дата
Разраб.		Фигичева		
Пров.		Гавриш		
Т.контр.				
Н.контр.				
Утв.				

Цилиндрический редуктор

Лит.	Масса	Масштаб
		1:1
Лист	Листов	

ГГТУ им. П.О.Сухого
гр. ЭН-11

Перв. примен.

Справ. N°

Подп. и дата

Инв. N дубл.

Взам. инв. N°

Подп. и дата

Инв. N° подл.

Копировал

Формат А3