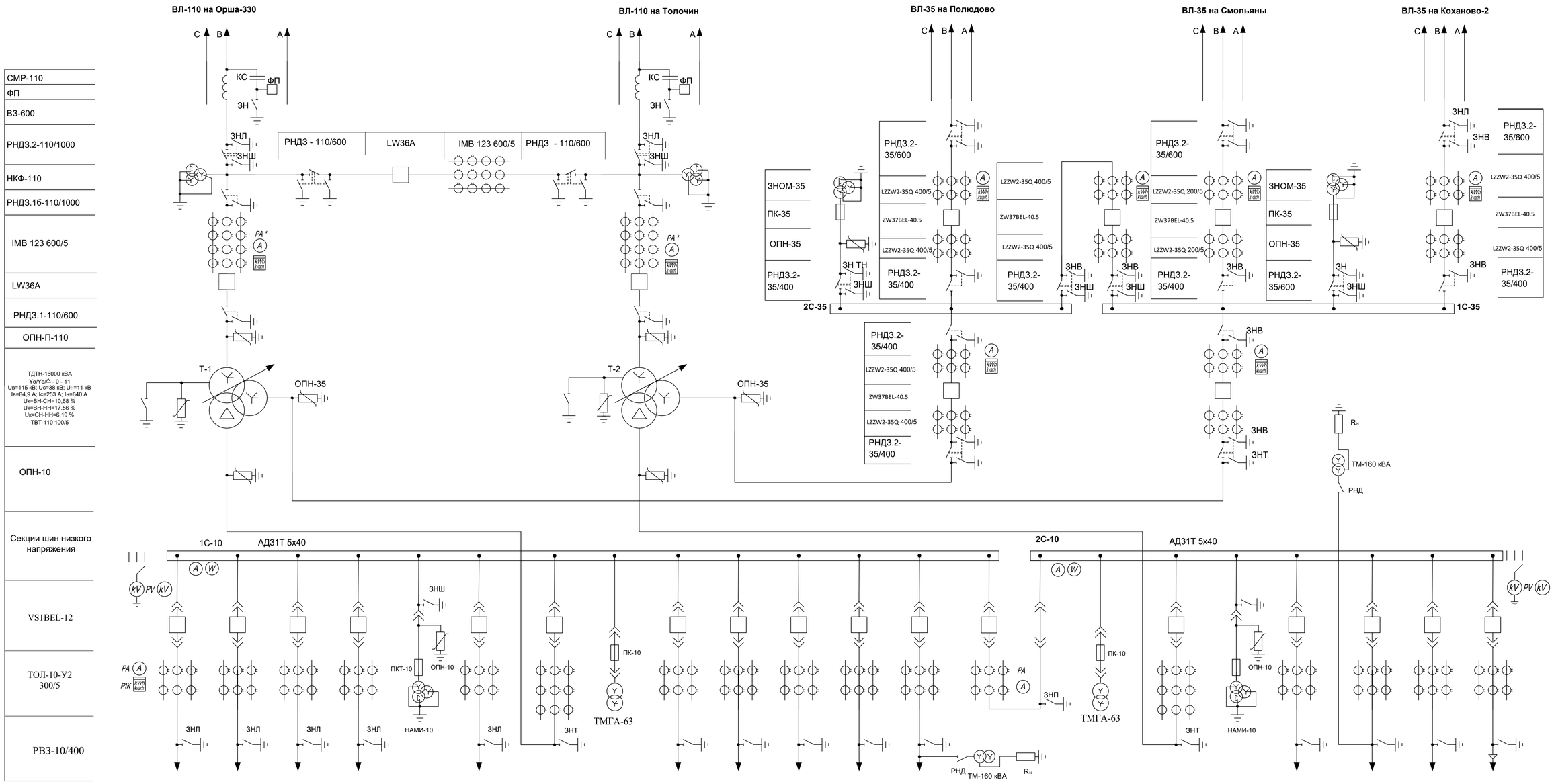

Изм.	Лист	№ докум.	Подп.	Дата	ДП 1-43 01 03 01-22
Разраб.		Пирзода Д.М.			Схема главных электрических соединений подстанции 110/35/10 кВ «Коханова» после реконструкции
Руковод.		Селиверстов Г.И.			
Консульт.		Селиверстов Г.И.			Реконструкция электрической части подстанции 110/35/10 кВ «Коханова» Оршанских электрических сетей в связи с физическим и моральным износом электрооборудования
Консульт.		Селиверстов Г.И.			
Н.контр.		Алфёрова Т.В.			
Зав.каф.		Добродей А.О.			

Стадия	Масса	Масштаб
У		
Лист 3	Листов 7	

ГГТУ им.П.О.Сухого

Согласовано

Взам. инв. №

Подп. и дата

Инв. № подл.

Формат А1