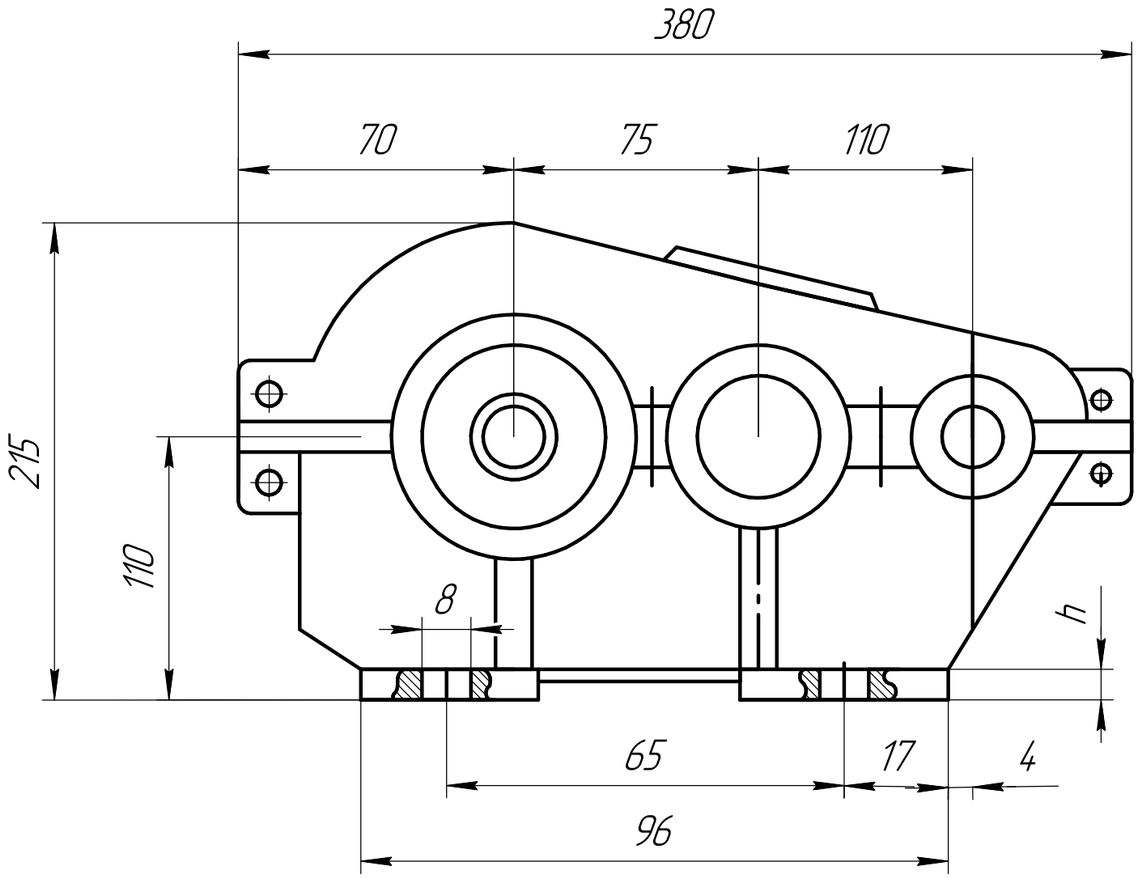

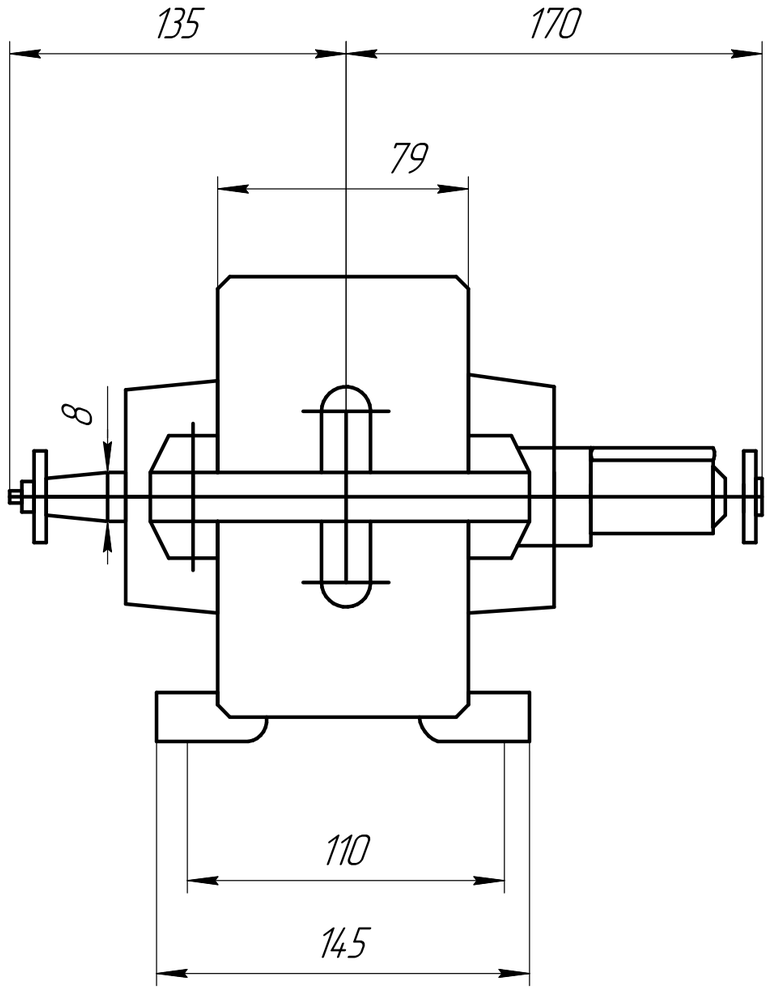

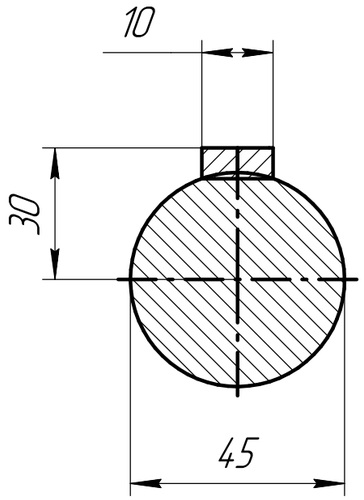

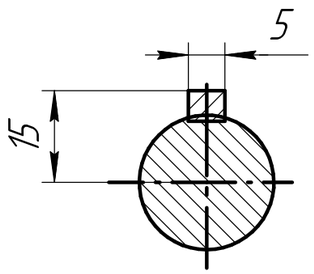

Изм.	Лист	№ докум.	Подп.	Дата
Разраб.		Денисенко Р.С.		
Пров.		Гавриш В.Ю.		
Т.контр.				
Н.контр.				
Утв.				

Цилиндрический редуктор

Лит.	Масса	Масштаб
У		1:4
Лист	Листов 1	

ГГТУ им.П.О.Сухого гр. М-11

Перв. примен. | Справ. № | Подп. и дата | Инв. № дубл. | Взам. инв. № | Подп. и дата | Инв. № подл.

Копировал | Формат А3