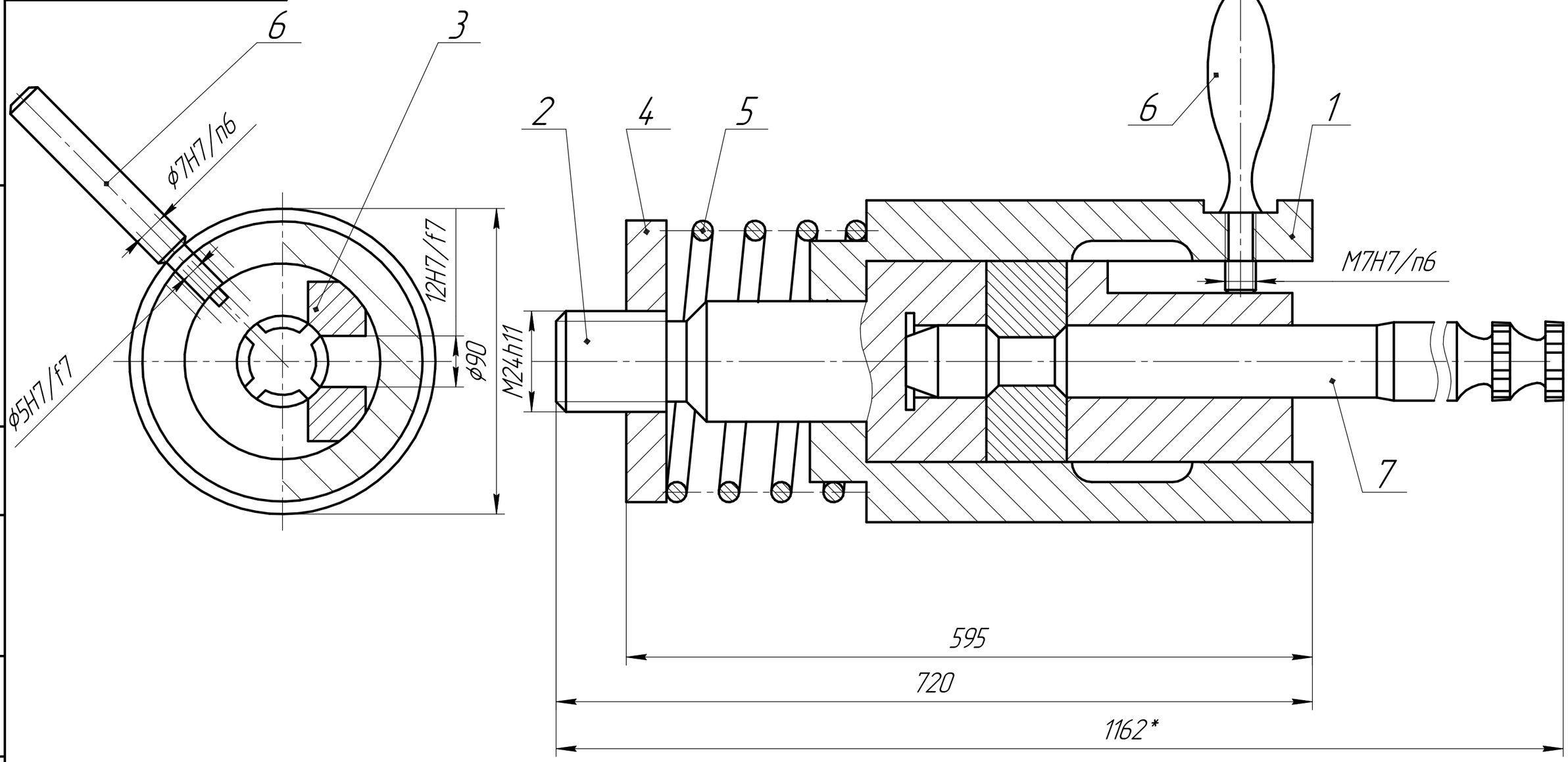

1. *Размеры для справок.
2.Несоосность посадочной поверхности и поверхности резьбы не более 0.01 мм.

					КР МРИ 007.008.000		
Изм.	Лист	№ докум.	Подп.	Дата	Блок протяжной	Лит. / Масса / Масштаб 1:1	
Разраб.		Кривенкова					
Пров.		Михайлов				Лист / Листов 1	
Т.контр.						ГГТУ им. П.О. Сухого гр. АП-41	
Н.контр.							
Утв.							

Перв. примен. | Справ. № | Подп. и дата | Инв. № дубл. | Взам. инв. № | Подп. и дата | Инв. № подл.

КОМПАС-3D v18.1 Учебная версия © 2019 ООО "АСКОН-Системы проектирования", Россия. Все права защищены.

Не для коммерческого использования Копировал Формат А3