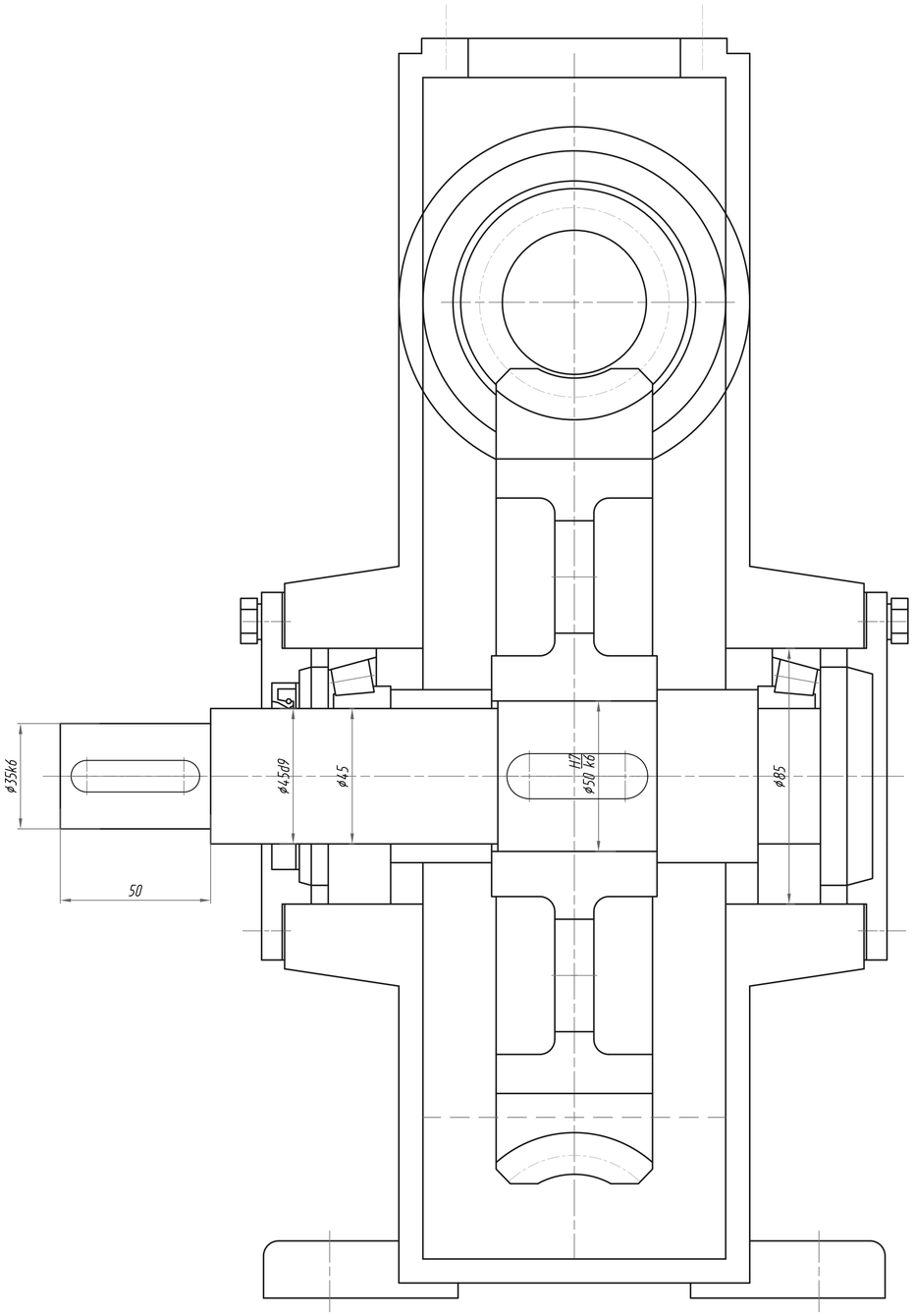

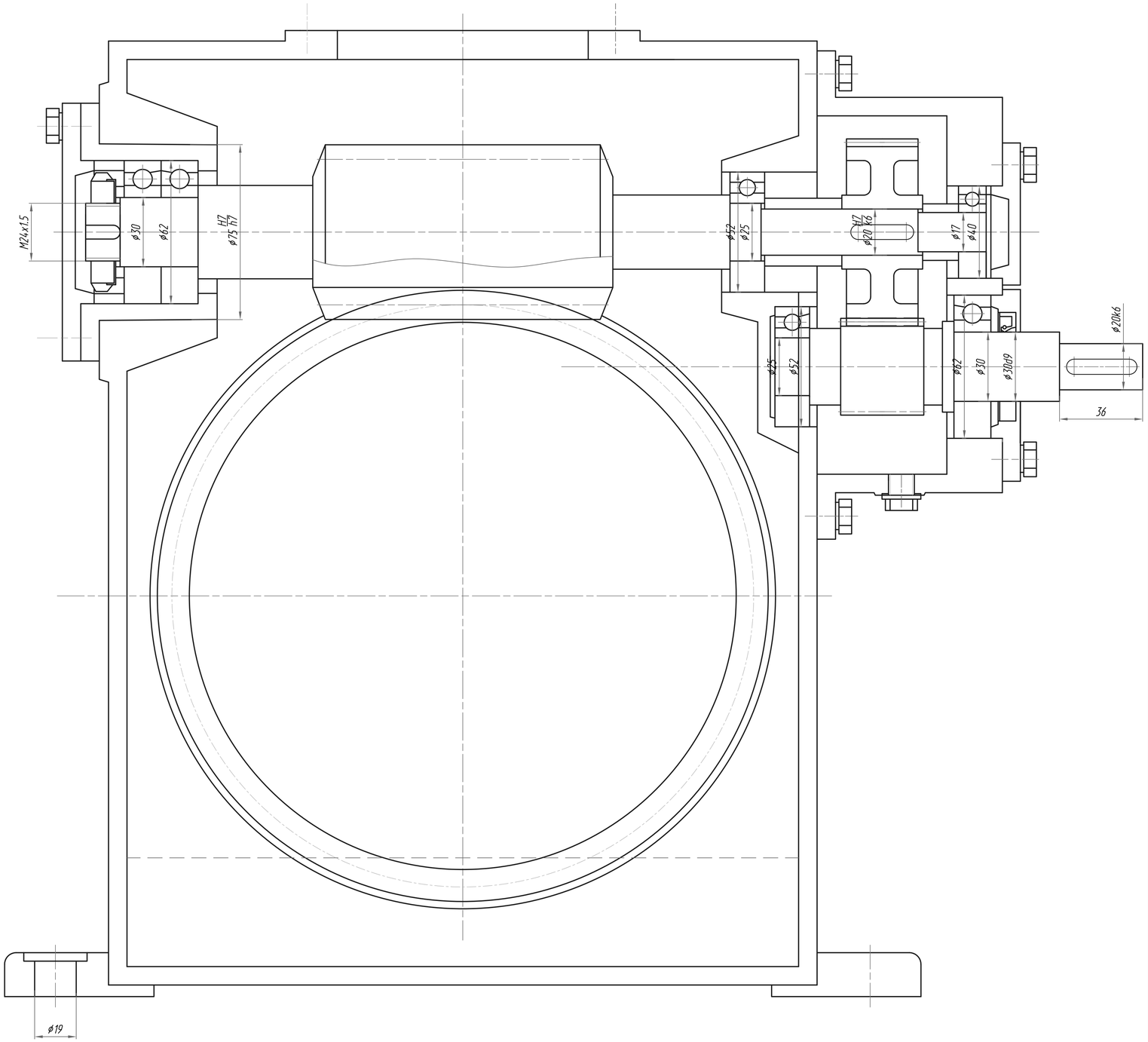

					КП.ДМ.53.03.01.00.00СБ			
Изм.	Лист	N докум.	Подпись	Дата	Компановка эскизная редуктора	Лит.	Масса	Масштаб
Разраб.		Рогачев						1:1
Пров.		Столяров				Лист		Листов