КП.ДМ.КЦ.26.00.01.00.11

Перв. примен.

Справ. №

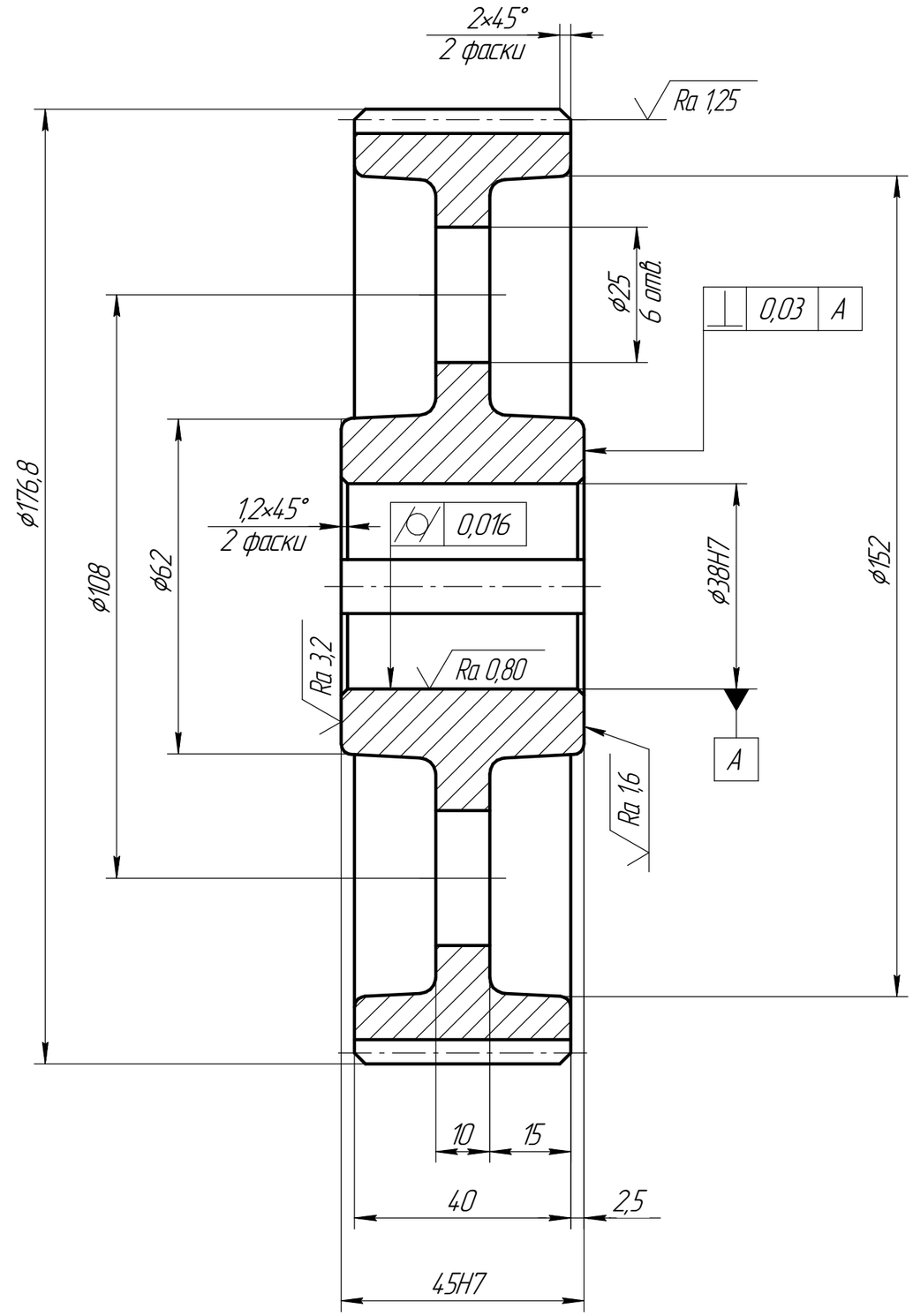

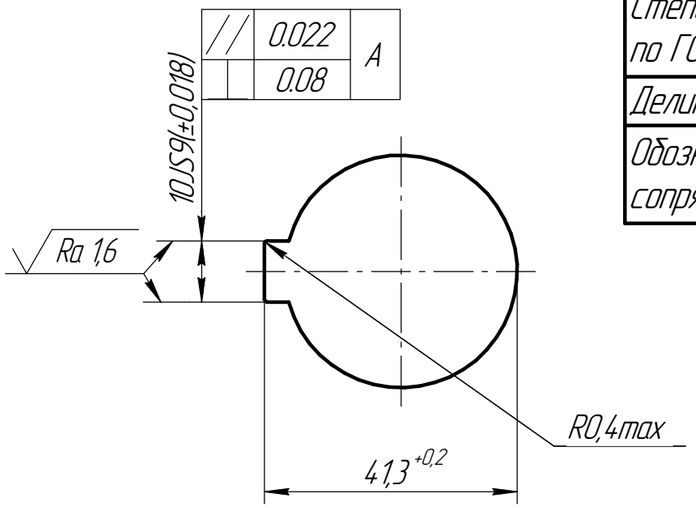

Ra 6,3 (√)

Модуль	m	2
Число зубьев	z	84
Угол наклона зубьев	β	13°32'24"
Направление линии зуба	–	правое
Нормальный исходный контур	–	ГОСТ 13755–81
Коэффициент смещения	x	0
Степень точности по ГОСТ 1643–81	–	9 – С
Делительный диаметр	d	172,8
Обозначение чертежа сопряженного колеса	КП.ДМ.КЦ.26.0001.00.03	

1. 150...180 НВ.
2. Уклоны формовочные 3°.
3. Неуказанные радиусы скруглений 3...5 мм.
4. Неуказанные предельные отклонения размеров: отверстий $+t_2$, валов $-t_2$, остальных $\pm t_2/2$ по ГОСТ 25670–83.

Изм.	Лист	№ докум.	Подп.	Дата
Разраб.		Клячкова П.С.		
Пров.		Лискович М.И.		
Т.контр.				
Н.контр.				
Утв.				

КП.ДМ.КЦ.26.00.01.00.11

Колесо зубчатое

Лит.	Масса	Масштаб
		1:1
Лист	Листов 1	

Сталь 35 ГОСТ 1050–88

ГГТУ им. П.О. Сухого гр. ТТ–21

Подп. и дата | Инв. № дубл. | Взам. инв. № | Подп. и дата | Инв. № подл.

КОМПАС-3D v20 Учебная версия © 2021 ООО "АСКОН-Системы проектирования", Россия. Все права защищены

Не для коммерческого использования

Копировал

Формат А3