Лабораторная работа №3

Ra 12,5 (√)

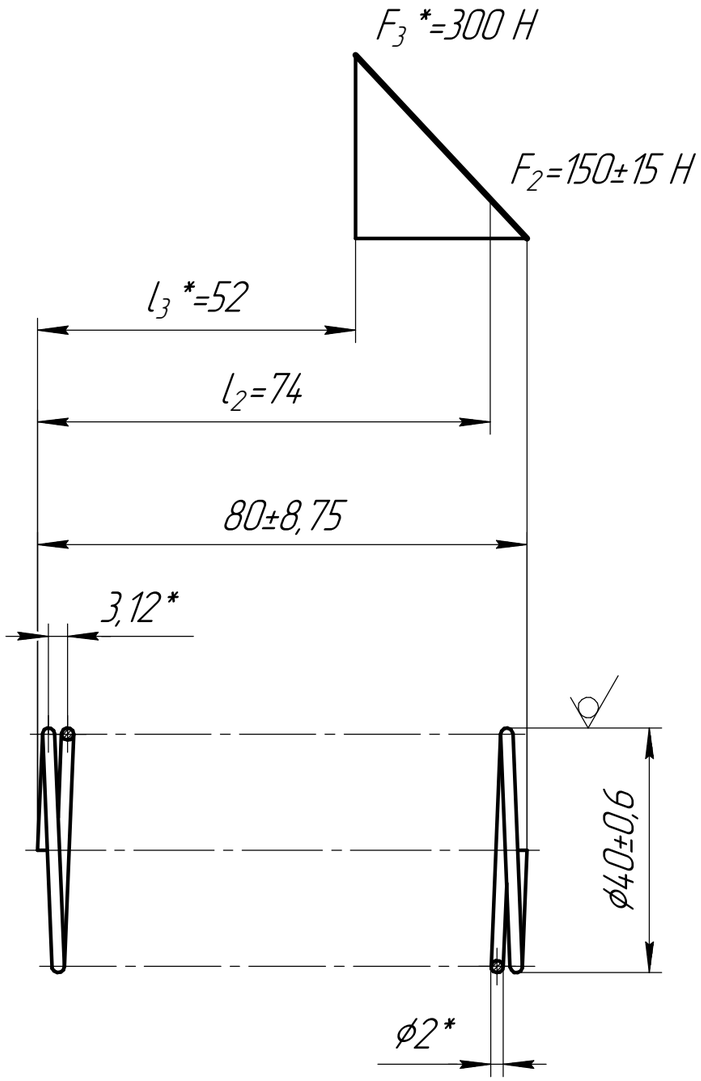

1 Модуль сдвига G* = 78500 МПа.
2 Напряжение касательное при кручении τ_3 * = 9 МПа.
3 Направление навивки правое.

4 Число рабочих витков n = 25.
5 Число витков полное n_1 = 25.
6 Длина развернутой пружины L = 3040 мм.
7 Остальные технические требования по ГОСТ 16118-70.
8 *Размеры и параметры для справок.

					Лабораторная работа №3		
Изм.	Лист	№ докум.	Подп.	Дата	Пружина	Лит.	Масса: 2 / Масштаб: 1:1
Разраб.		Коновалов				Лист	Листов 1
Пров.		Попов				ГГТУ, гр. С-31	
Т.контр.							
Н.контр.							
Утв.							

Перв. примен. | Справ. № | Подп. и дата | Инв. № дубл. | Взам. инв. № | Подп. и дата | Инв. № подл.

Копировал | Формат А3