000.001.001

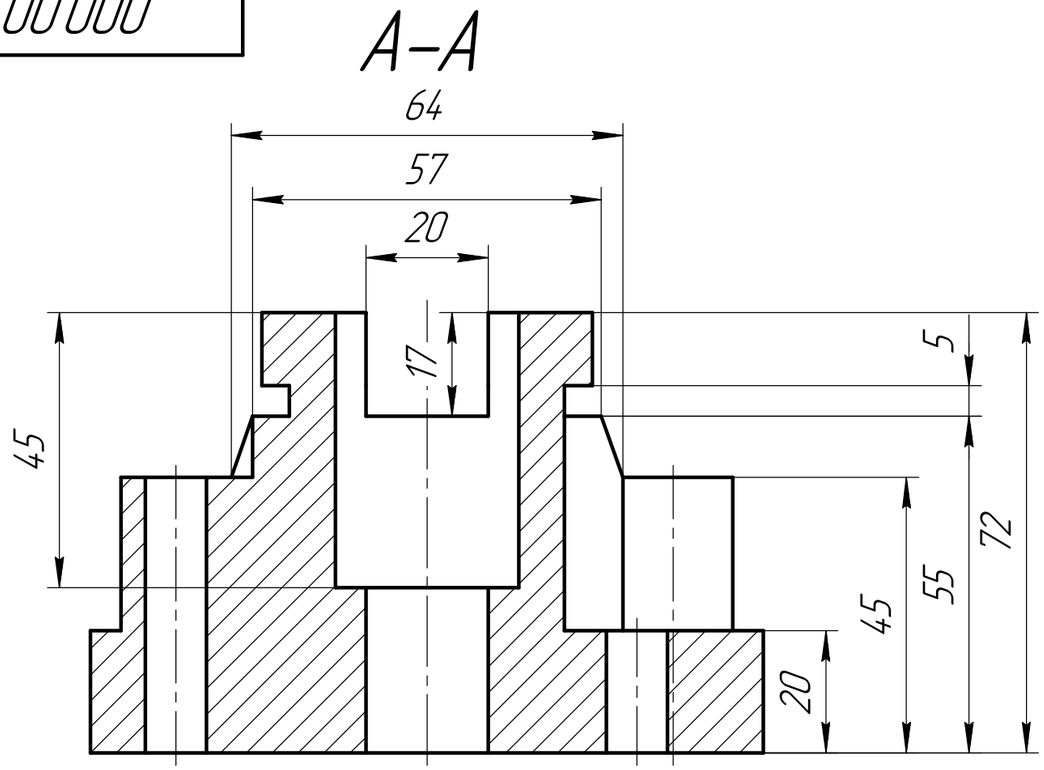

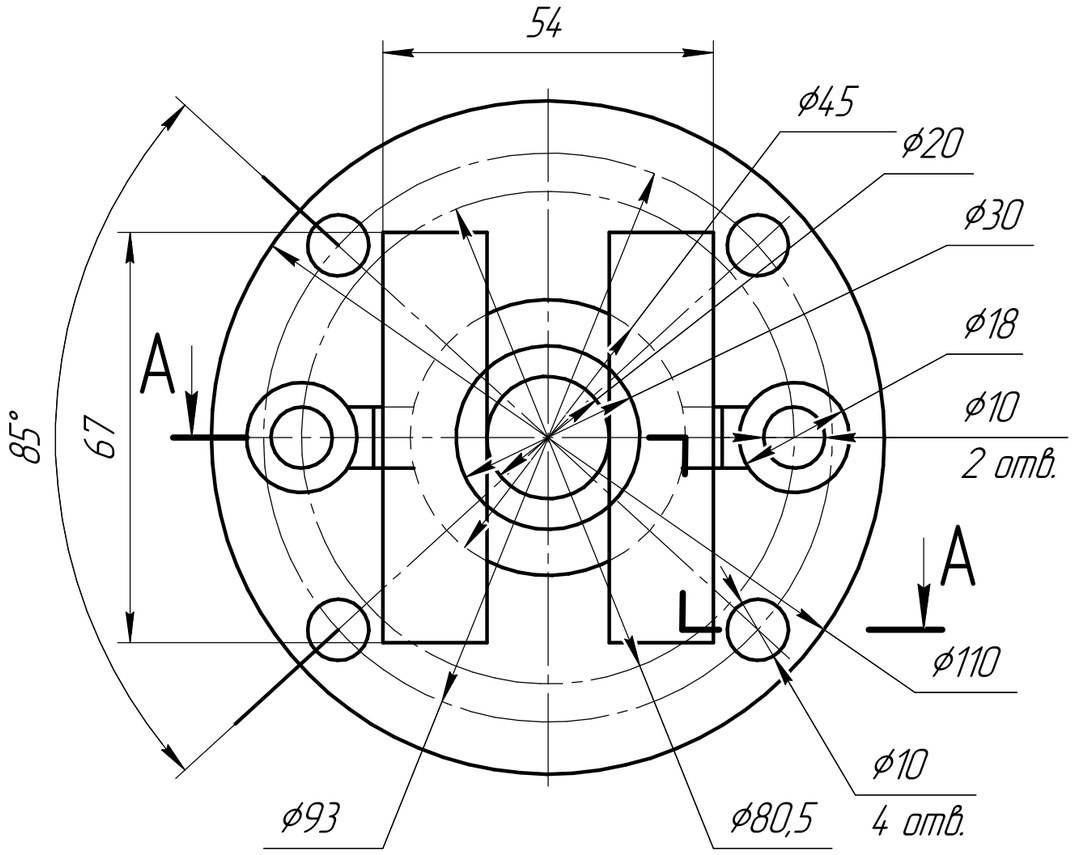

Ra 3,2 (√)

1. По форме, размерам, допускаемым отклонениям, твердости и шероховатости поверхности деталь должна соответствовать требованиям, установленным в стандарте на конструкцию и размеры.
2. Неуказанные предельные отклонения размеров: отверстий – по H14, валов – по h14, остальных ± IT14/2.
3. Отливки по качественным показателям должны соответствовать III группе по ГОСТ 977–75*, отклонения по размерам и массе отливок – III классу точности ГОСТ 2009–55.
4. Обработанные поверхности не должны иметь заусенцев, задиров, забоин
и других механических повреждений, снижающих эксплуатационные качества и эстетический вид изделий.
5. В местах перехода от одной поверхности к другой снять фаски по ГОСТ 10948–64.
6. Готовое изделие маркировать в месте, указанном в стандарте на конструкцию и размеры.
7. Перед упаковкой и транспортированием обработанные поверхности смазать предохраняющей от коррозии смазкой.
8. Условия хранения и транспортирования изделия должны обеспечивать
его сохранность от механических повреждений и коррозии.

					000.001.001		
Изм.	Лист	№ докум.	Подп.	Дата	Деталь	Лит.	Масса	Масштаб
Разраб.		Бадретдинов						1:1
Пров.		Целуева				Лист	Листов 1
Т.контр.						ГГТУ им. П.О.Сухого гр К–31	
Н.контр.							
Утв.							

Перв. примен.

Справ. №

Подп. и дата

Инв. № дубл.

Взам. инв. №

Подп. и дата

Инв. № подл.

КОМПАС-3D v20 Учебная версия © 2021 ООО "АСКОН-Системы проектирования", Россия. Все права защищены.

Не для коммерческого использования

Копировал

Формат А3