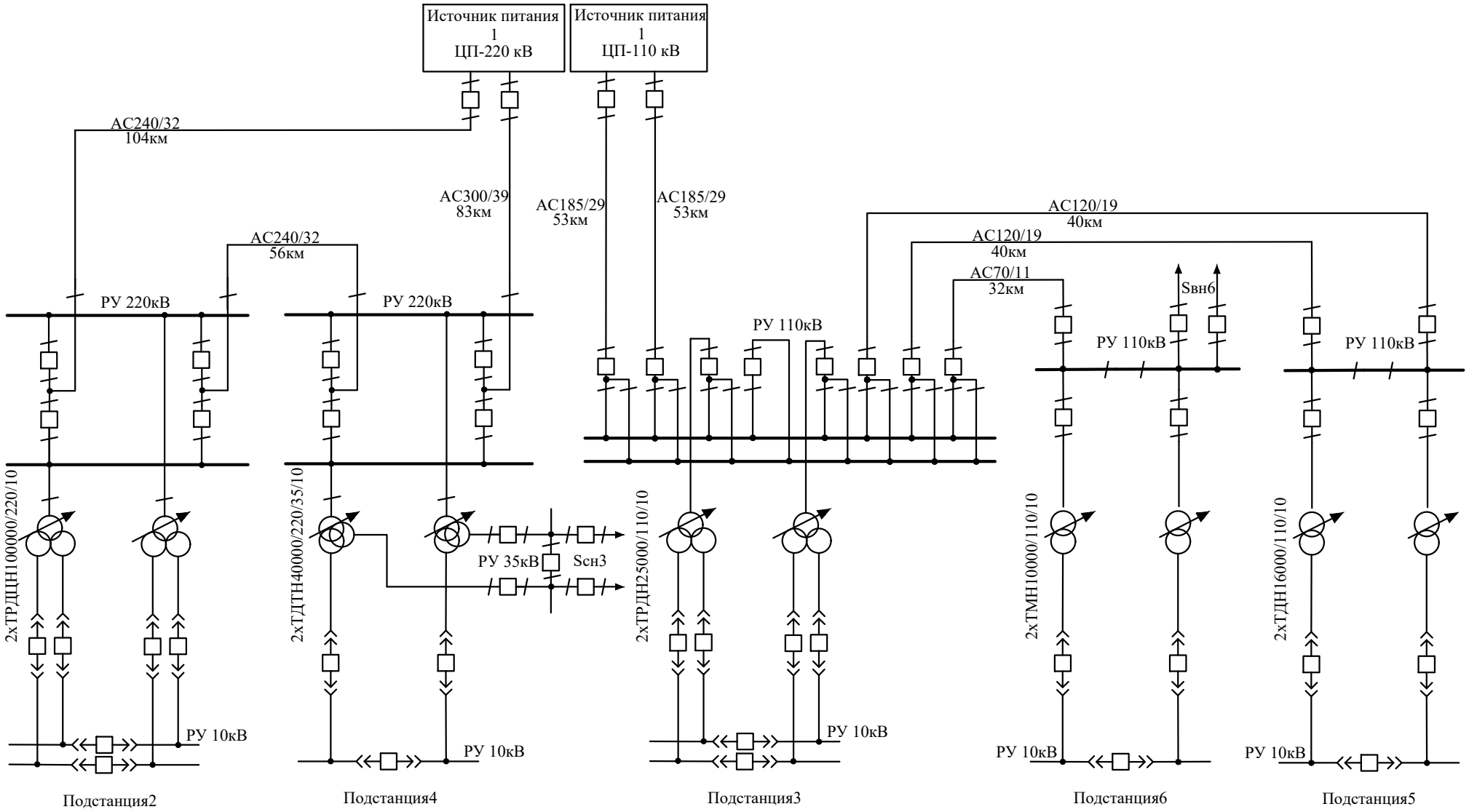

Рисунок 6.1-Однолинейная схема электрической сети

Изм	Лист	N докум.	Подп.	Дата

Лист