ДМиОК.КЛ.01.05.03.00.00

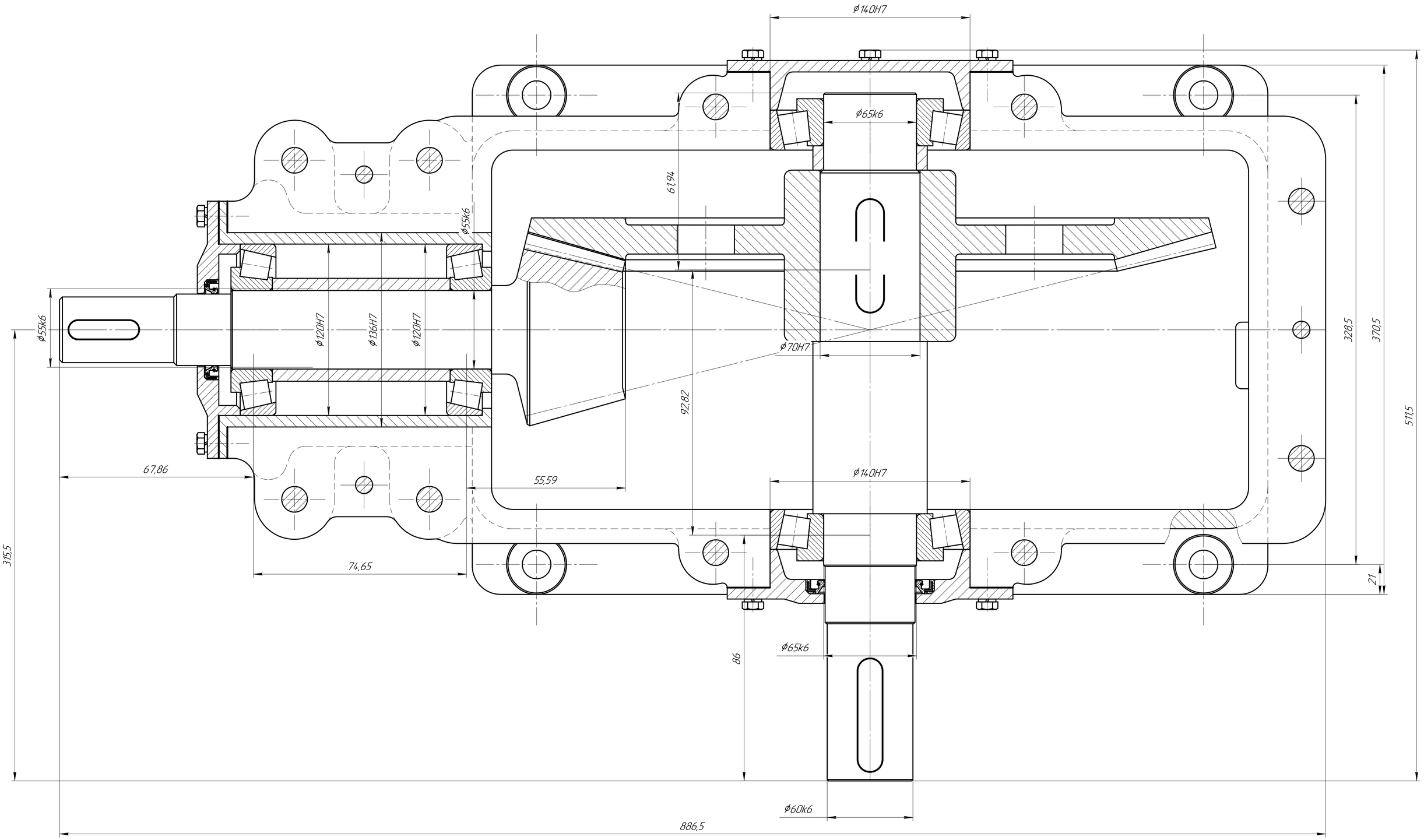

					ДМиОК.КЛ.01.05.03.00.00			
Изм.	Лист	№ докум.	Подп.	Дата	Редуктор конический с вертикальным входным валом и горизонтальным выходным валом	Лит.	Масса	Масштаб
Разраб.		Кучеров А.П.			Компановка	У		1:1
Пров.		Карпов А.А.				Лист	Листов 1	
Т.контр.						ГГТУ, гр. РТ-21		
Н.контр.								
Утв.								

Перв. примен. | Справ. № | Подп. и дата | Инв. № дубл. | Взам. инв. № | Подп. и дата | Инв. № подл.

Копировал | Формат А1