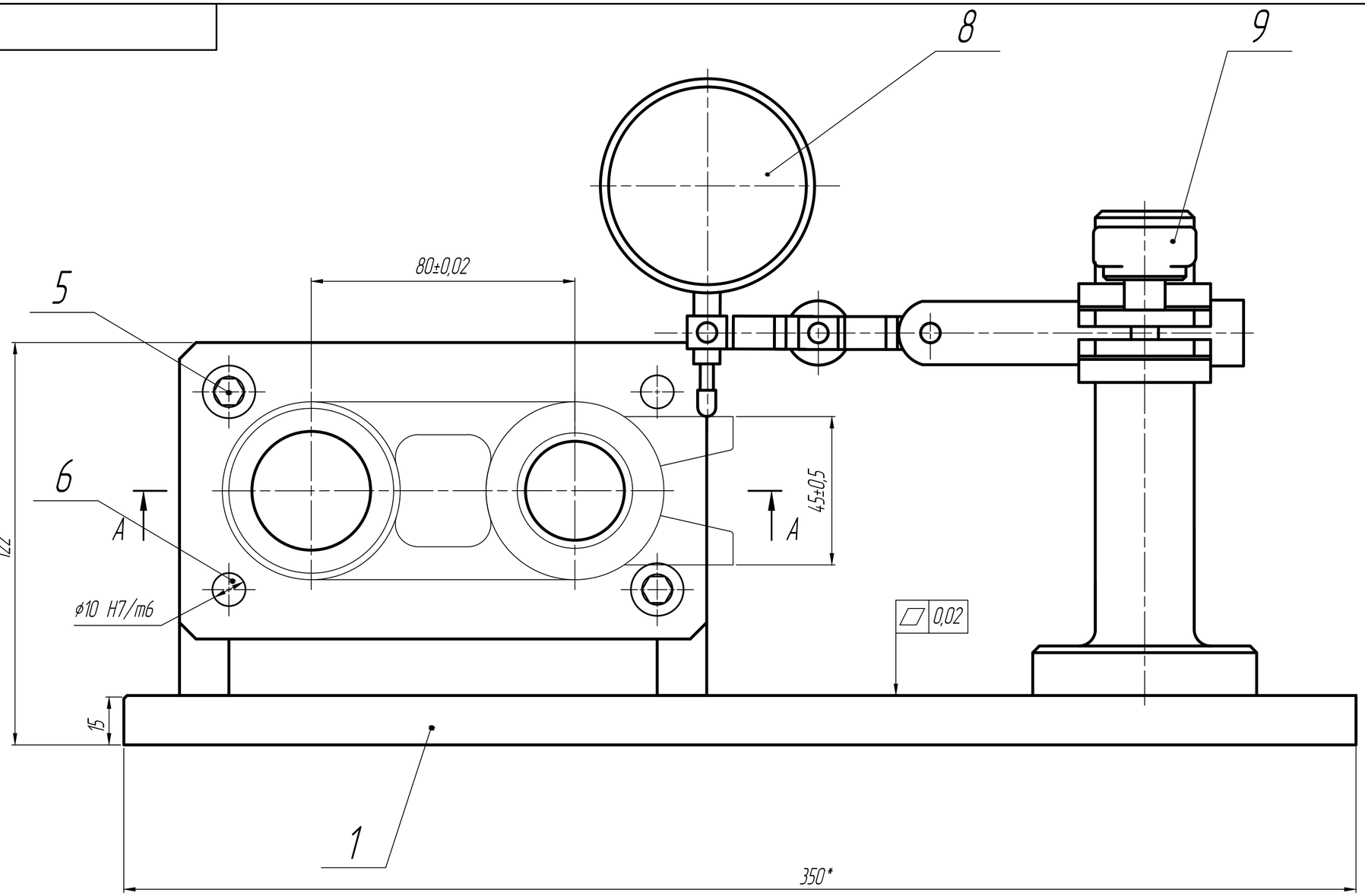

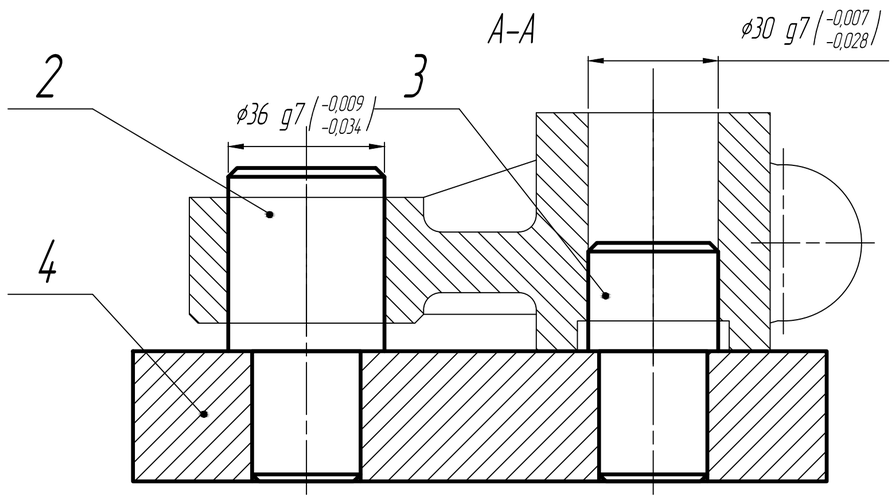

1.* Размеры для справок.

2. Маркировать: номер приспособления, номер детали, контролируемый параметр.

Изм.	Лист	№ докум.	Подп.	Дата	Приспособление для симметричности Сборочный чертеж	Лит.	Масса	Масштаб
Разраб.		Крумкачев				У	15	1:1
Консульт.						Лист	Листов 1	
Зав. Каф.		Стасенко			ГГТУ им. П.О.Сухого гр. ЗТМ-41с			

Перв. примен. | Справ. № | Подп. и дата | Инв. № дубл. | Взам. инв. № | Подп. и дата | Инв. № подл.

Копировал | Формат А2