ГОСТ 3.1105-84 Форма 7а

Дубл.			
Взам.			
Подл.			

4

КГС 0119601

010

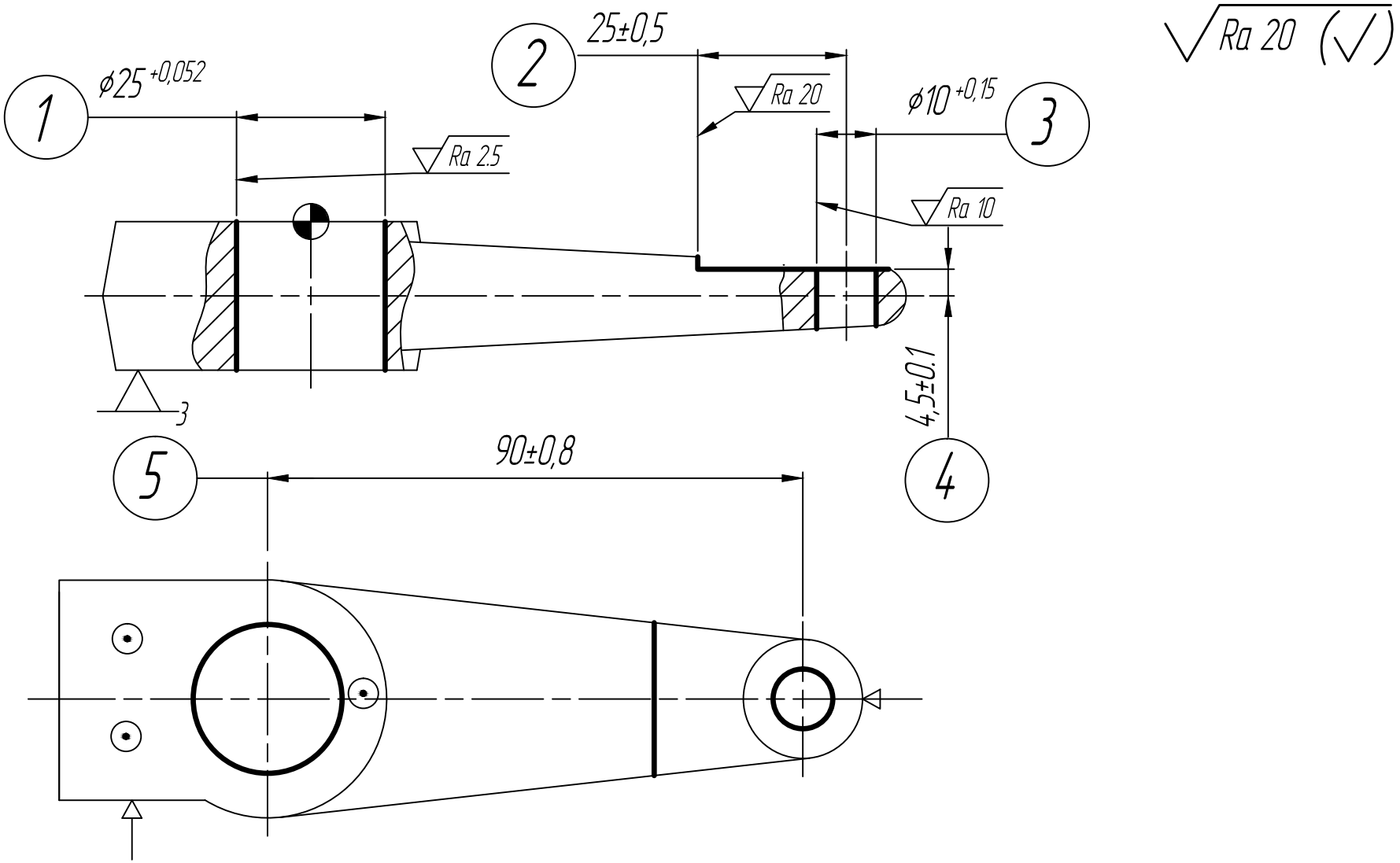

КЭ