09.07.01

Болт М18-6g х 80.58. ГОСТ 7798-70

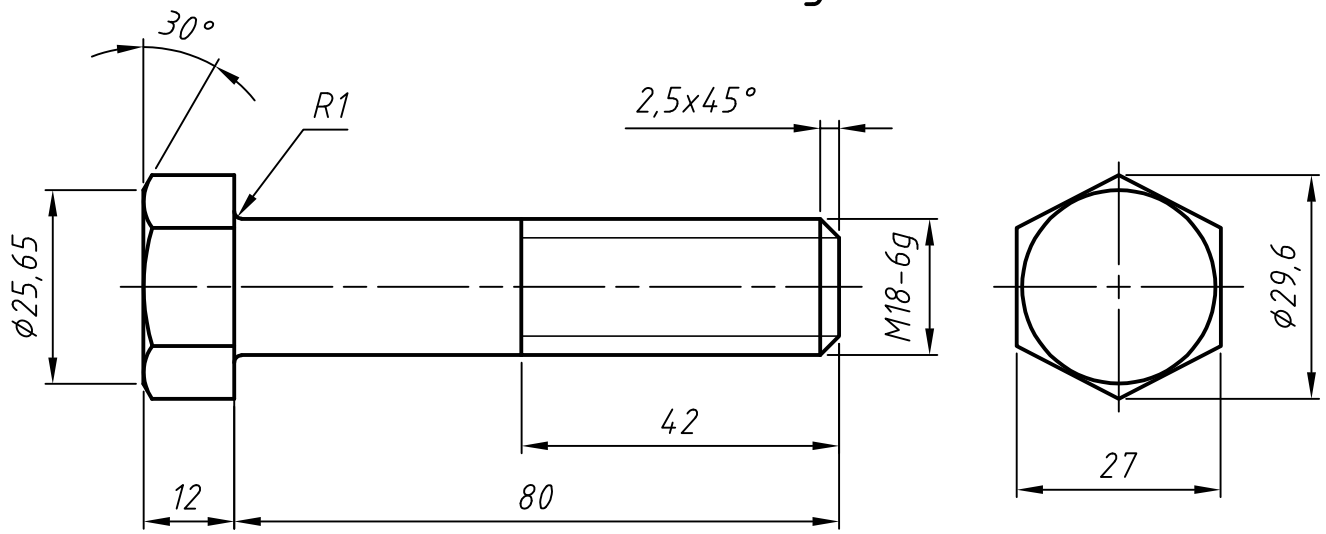

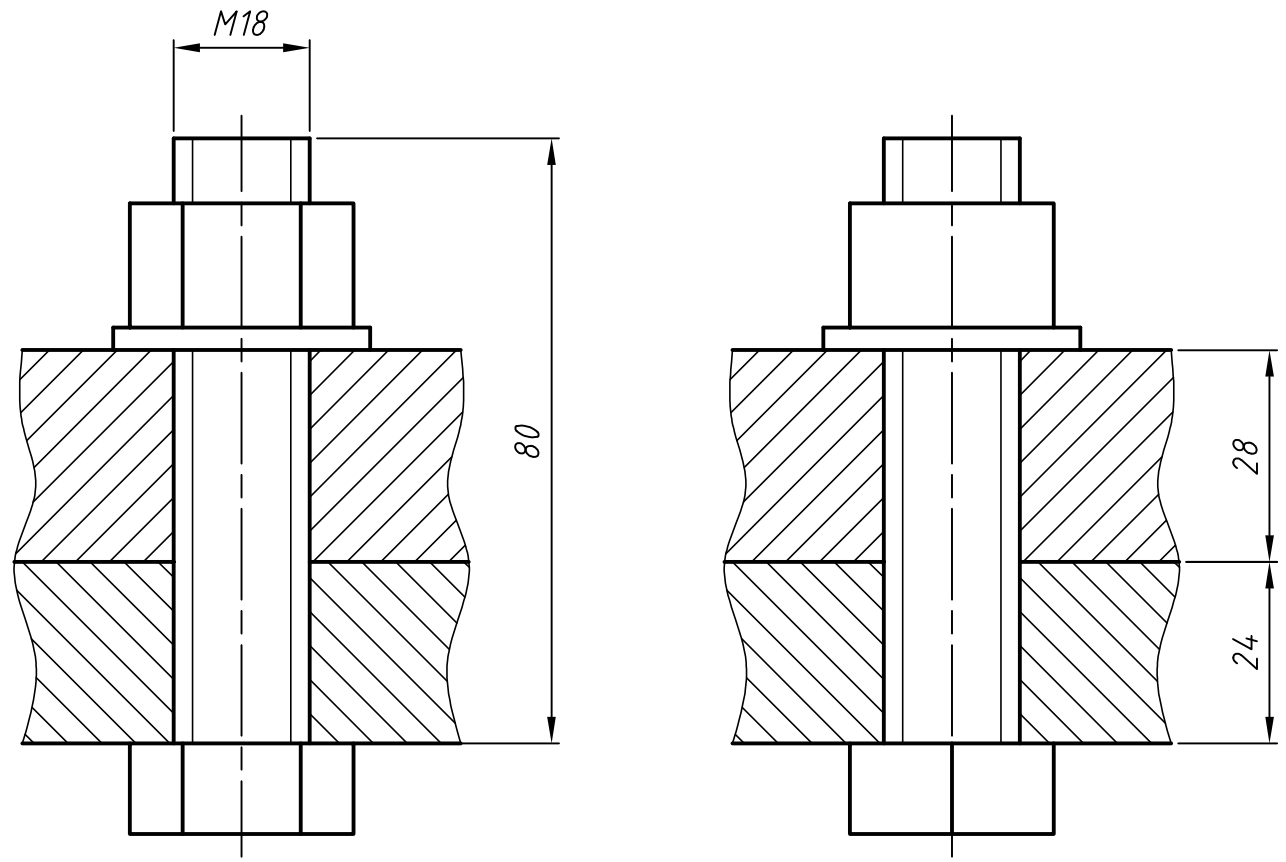

Гайка М18.5 ГОСТ 5915-70

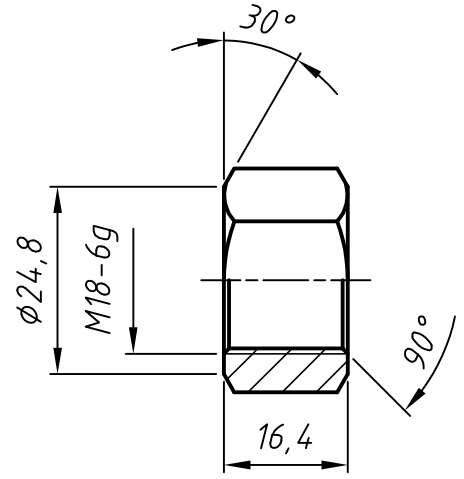

Шайба 2.18.01.08 ГОСТ 11371-78

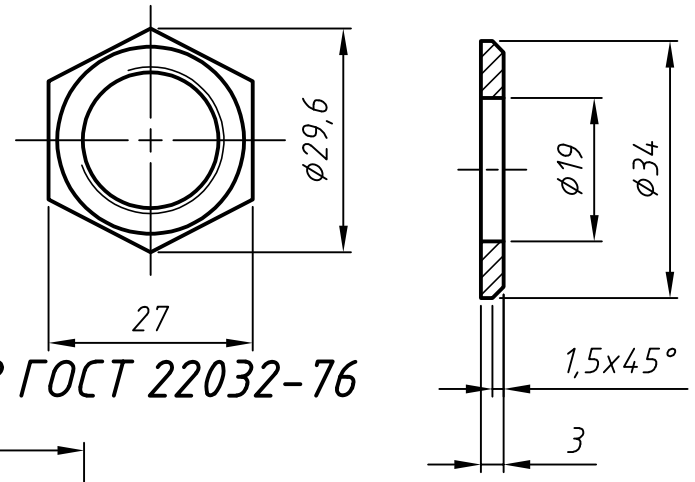

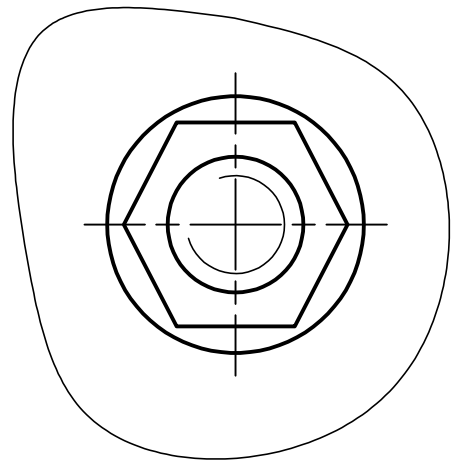

ШпилькаМ24х2-6gх50.58 ГОСТ 22032-76

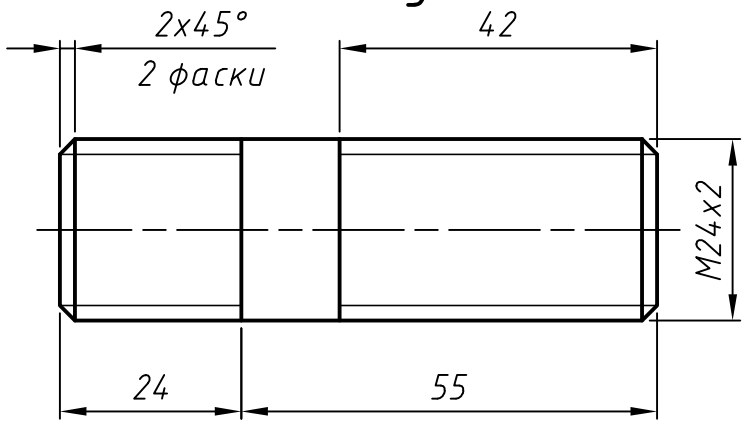

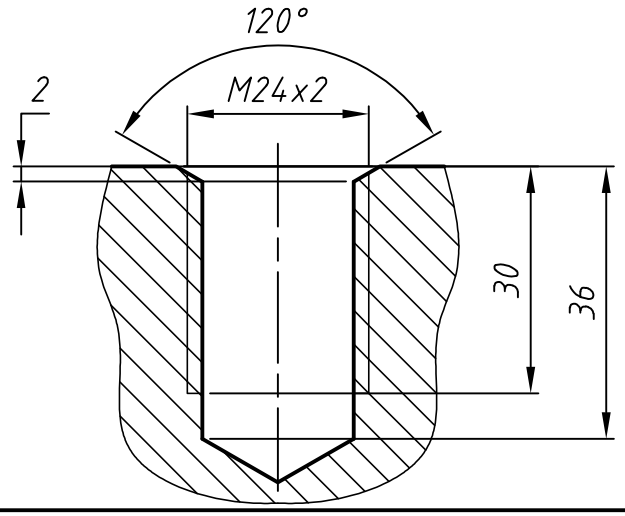

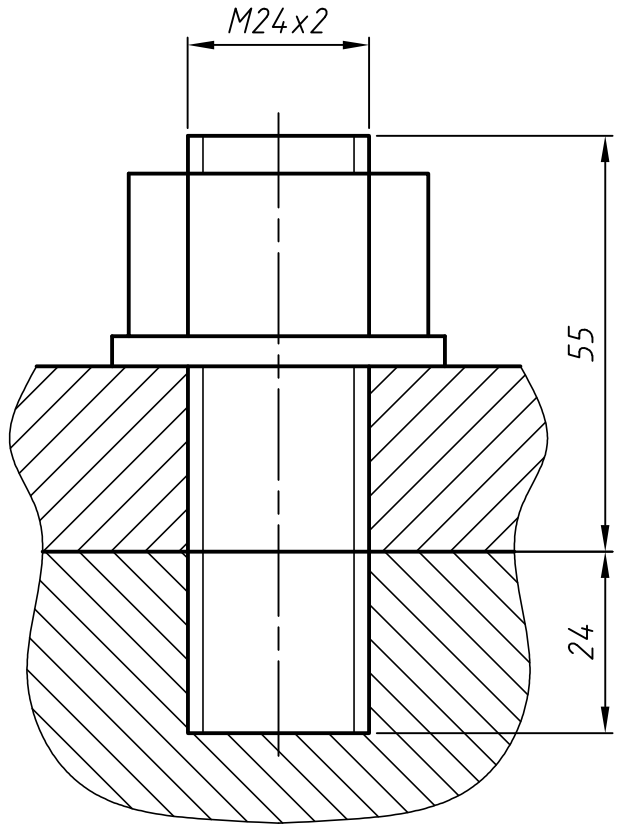

Изм.	Лист	№ докум.	Подп.	Дата	09.07.01		
Разраб.		Ломова А.В.			Резьбовые изделия	Лит	Масса	Масштаб
Пров.		Лапко О.А.				У		1:1
Т. контр.						Лист	Листов	
Н. контр.					ГГТУ им. П.О. Сухого гр. ЭН-11		
Утв.							

Перв. примен. | Справ. № | Подп. и дата | Инв. № дубл. | Взам.инв. № | Подп. и дата | Инв. № подл

Копировал | Формат А3