Лабораторная работа №3

Ra 12,5 (√)

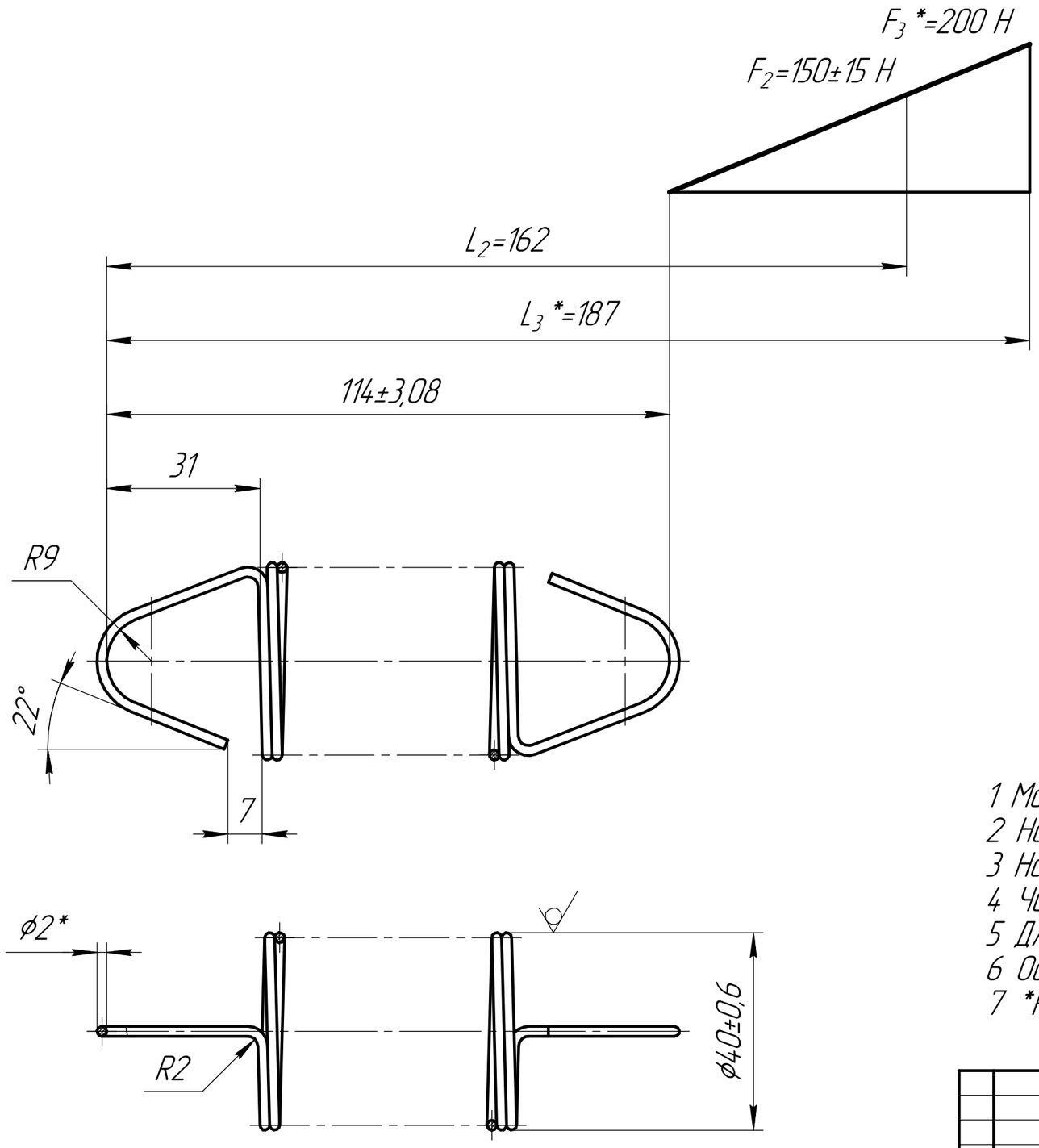

1 Модуль сдвига G* = 78500 МПа.
2 Напряжение касательное при кручении τ_3 * = 3 МПа.
3 Направление навивки правое.
4 Число рабочих витков n = 25.
5 Длина развернутой пружины L = 3248 мм.
6 Остальные технические требования по ГОСТ 16118–70.
7 *Размеры и параметры для справок.

					Лабораторная работа №3		
Изм.	Лист	№ докум.	Подп.	Дата	Пружина	Лит.	Масса	Масштаб
Разраб.		Коновалов					0,08	1:1
Пров.		Попов				Лист	Листов 1
Т.контр.						ГГТУ, гр. С–31
Н.контр.						
Утв.						

Перв. примен. | Справ. № | Подп. и дата | Инв. № дубл. | Взам. инв. № | Подп. и дата | Инв. № подл.

Копировал | Формат А3