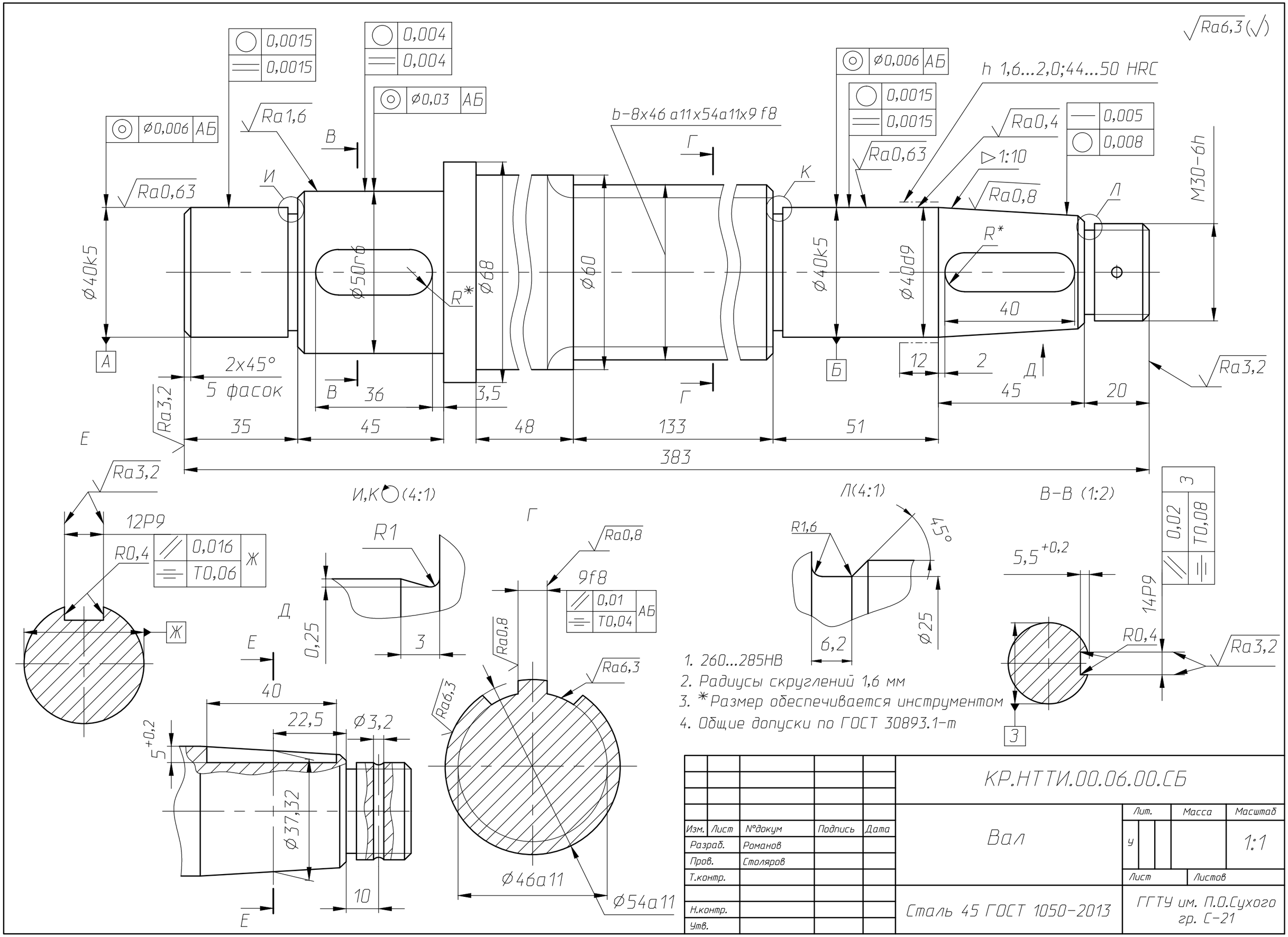


1. 260...285HB
2. Радиусы скруглений 1,6 мм
3. *Размер обеспечивается инструментом
4. Общие допуски по ГОСТ 30893.1-т

| | | | | | | | | |
|---|---|---|---|---|---|---|---|---|
| | | | | | КР.НТТИ.00.06.00.СБ | | | |
| Изм. | Лист | №докум | Подпись | Дата | Вал | Лит. | Масса | Масштаб |
| Разраб. | | Романов | | | | у | | 1:1 |
| Пров. | | Столяров | | | | Лист | Листов | |
| Т.контр. | | | | | Сталь 45 ГОСТ 1050-2013 | ГГТУ им. П.О.Сухого гр. С-21 | | |
| Н.контр. | | | | | | | | |
| Утв. | | | | | | | | |