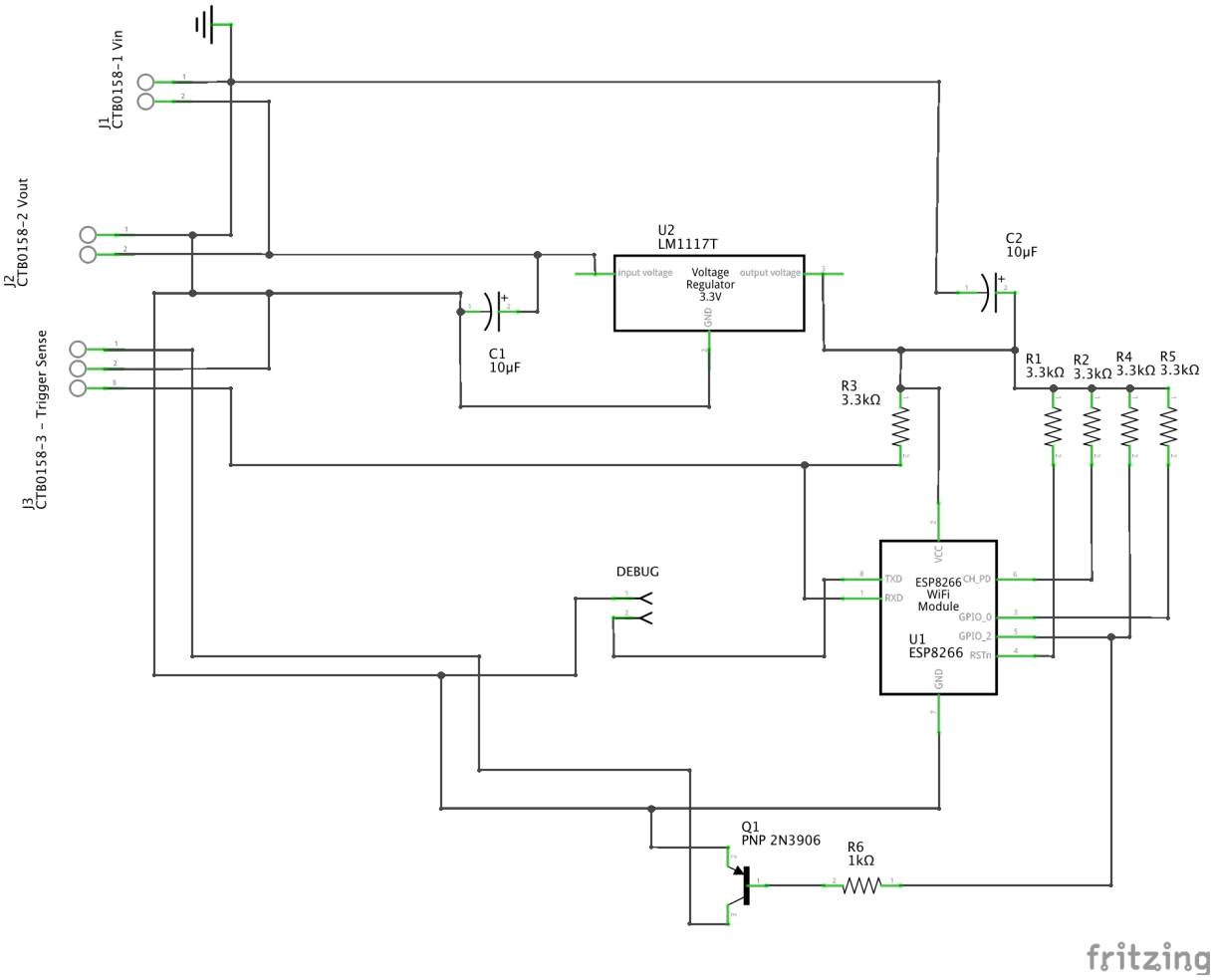
J1
CTB0158-1 Vin
J2
CTB0158-2 Vout
J3
CTB0158-3 - Trigger Sense
U2
LM1117T
Voltage
Regulator
3.3V
input voltage
output voltage
GND
C1
10µF
C2
10µF
R1
3.3kΩ
R2
3.3kΩ
R4
3.3kΩ
R5
3.3kΩ
R3
3.3kΩ
DEBUG
VCC
TXD
RXD
ESP8266
WiFi
Module
CH_PD
GPIO_0
GPIO_2
RSTn
U1
ESP8266
GND
Q1
PNP 2N3906
R6
1kΩ
fritzing