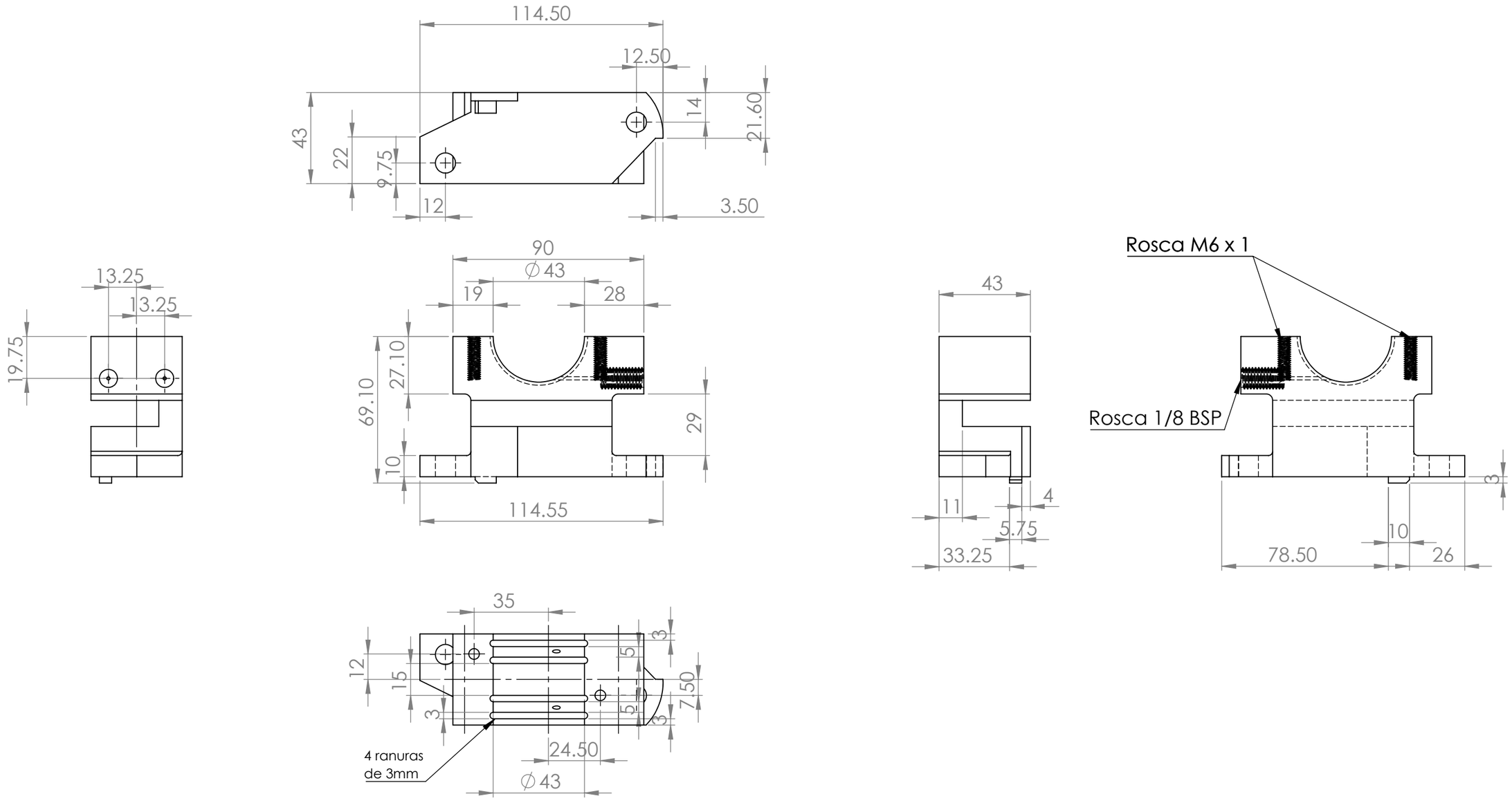

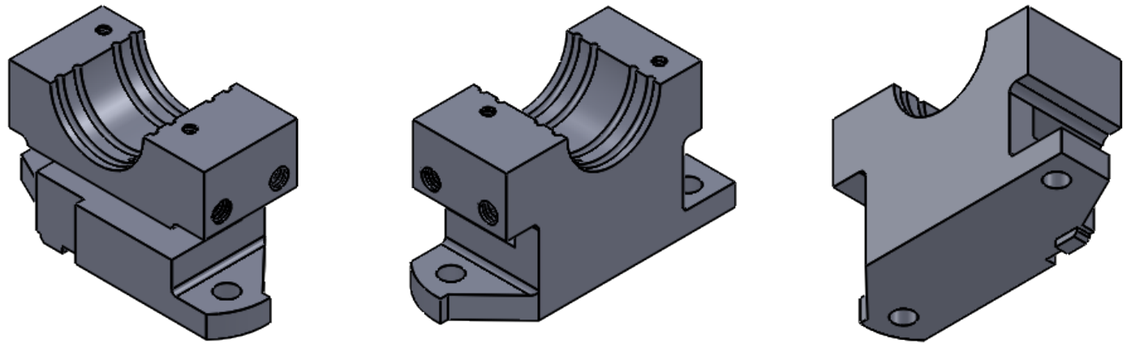

SI NO SE INDICA LO CONTRARIO: LAS COTAS SE EXPRESAN EN MM ACABADO SUPERFICIAL: TOLERANCIAS: LINEAL: ANGULAR:	ACABADO:			REBARBAR Y ROMPER ARISTAS VIVAS	NO CAMBIE LA ESCALA		REVISIÓN	
	NOMBRE	FIRMA	FECHA				TÍTULO:	
DIBUJ.								
VERIF.								
APROB.								
FABR.								
CALID.				MATERIAL:			N.º DE DIBUJO	A3
				PESO:			ESCALA:1:1	HOJA 1 DE 1