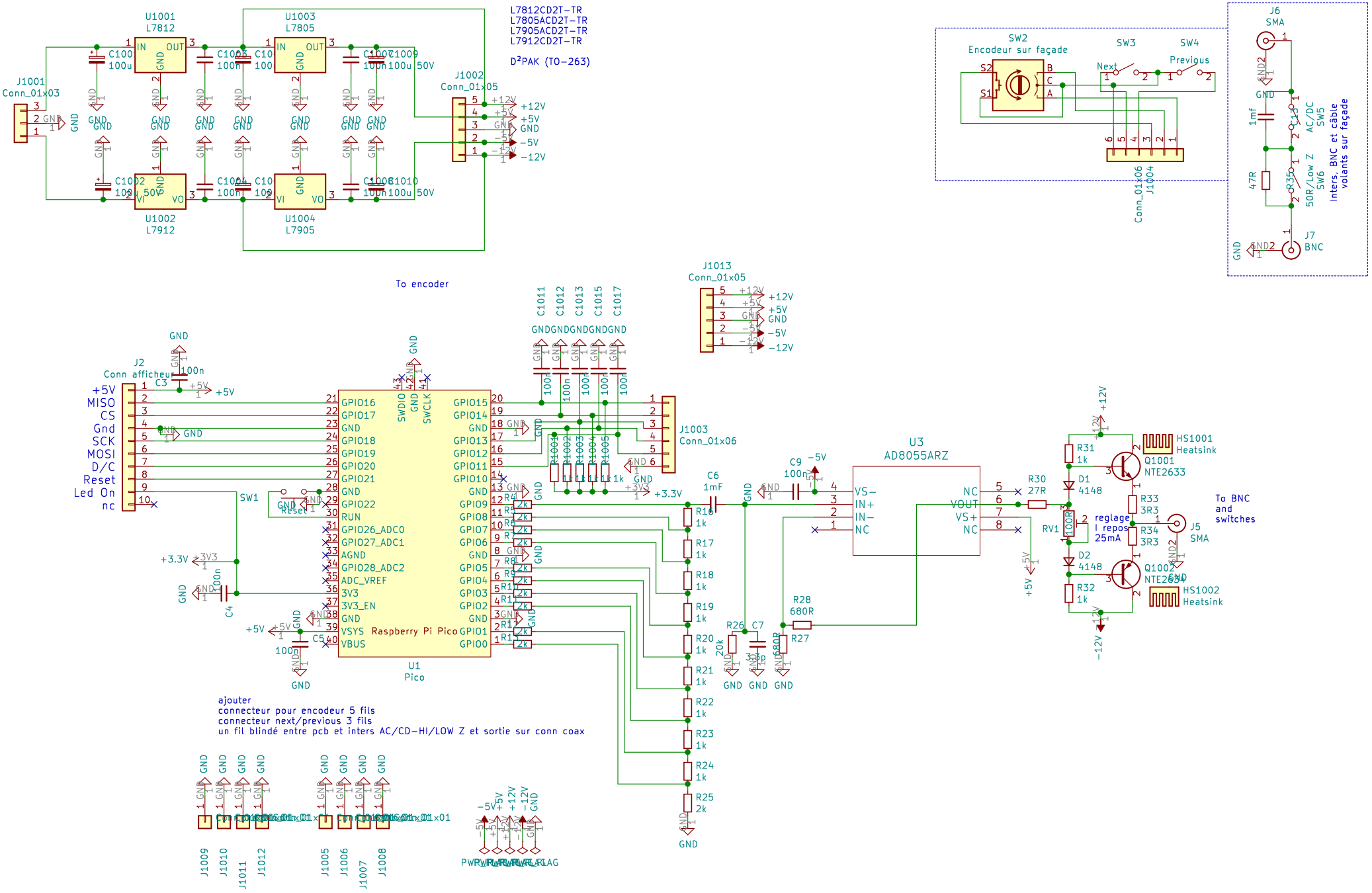
U1001
L7812
U1002
L7912
U1003
L7805
U1004
L7905
L7812CD2T-TR
L7805ACD2T-TR
L7905ACD2T-TR
L7912CD2T-TR
D²PAK (TO-263)
J1001
Conn_01x03
J1002
Conn_01x05
+12V
+5V
GND
-5V
-12V
SW2
Encodeur sur façade
SW3
Next
SW4
Previous
J1004
Conn_01x06
J6
SMA
J7
BNC
AC/DC
SW5
50R/Low Z
SW6
Inters, BNC et câble
volants sur façade
To encoder
J1013
Conn_01x05
J2
Conn afficheur
+5V
MISO
CS
Gnd
SCK
MOSI
D/C
Reset
Led On
nc
SW1
Reset
Raspberry Pi Pico
U1
Pico
J1003
Conn_01x06
U3
AD8055ARZ
VS-
IN+
IN-
NC
VOUT
VS+
HS1001
Heatsink
Q1001
NTE2633
Q1002
NTE2634
HS1002
Heatsink
To BNC
and
switches
J5
SMA
reglage
I repos
25mA
RV1
ajouter
connecteur pour encodeur 5 fils
connecteur next/previous 3 fils
un fil blindé entre pcb et inters AC/CD-HI/LOW Z et sortie sur conn coax
J1009
J1010
J1011
J1012
J1005
J1006
J1007
J1008
PWR_FLAG