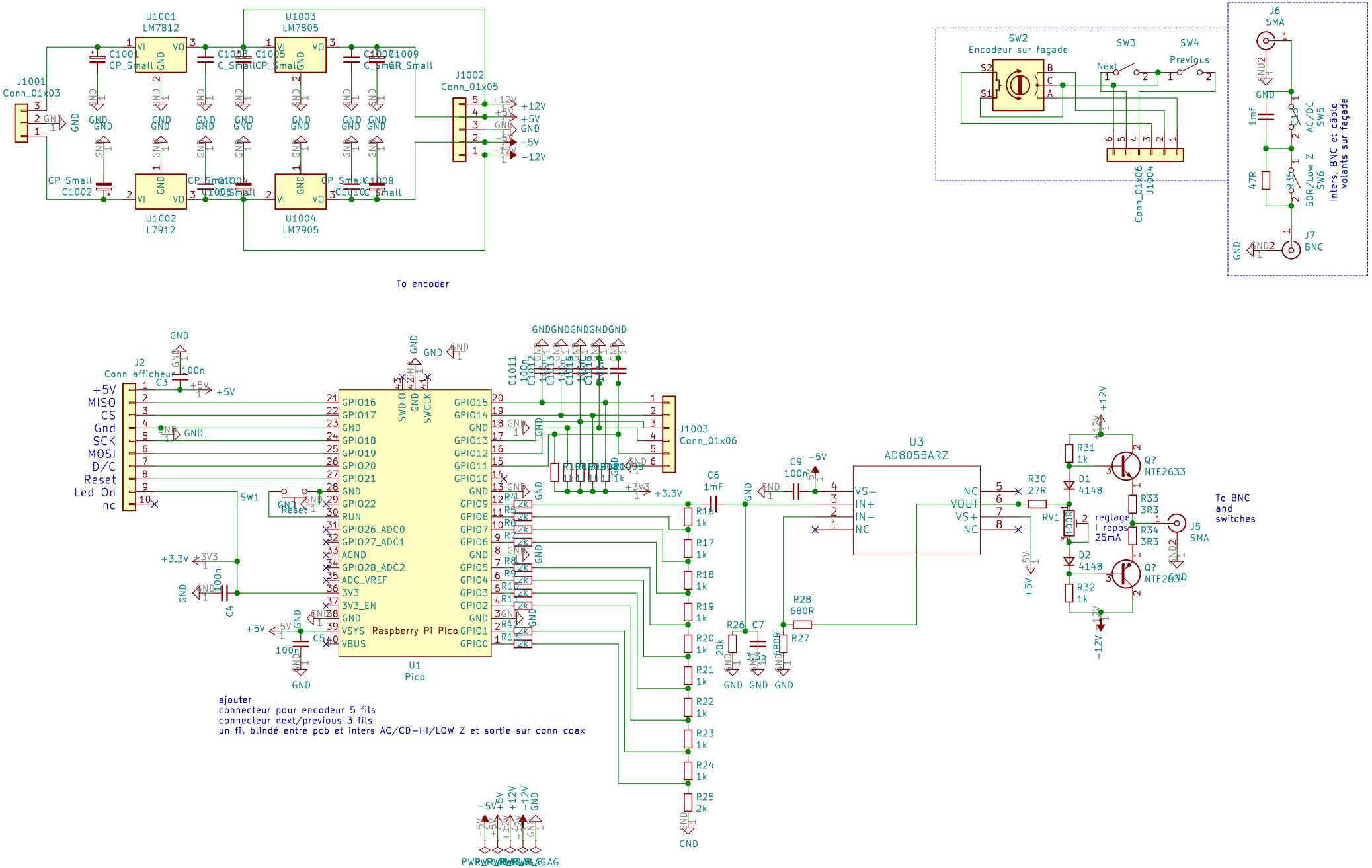
U1001
LM7812
U1003
LM7805
U1002
L7912
U1004
LM7905
J1001
Conn_01x03
J1002
Conn_01x05
To encoder
SW2
Encodeur sur façade
SW3
SW4
Next
Previous
J1004
Conn_01x06
J6
SMA
J7
BNC
AC/DC
SW5
50R/Low Z
SW6
Inters, BNC et câble
volants sur façade
J2
Conn afficheur
+5V
MISO
CS
Gnd
SCK
MOSI
D/C
Reset
Led On
nc
SW1
Reset
Raspberry Pi Pico
U1
Pico
J1003
Conn_01x06
U3
AD8055ARZ
VS−
IN+
IN−
NC
VOUT
VS+
To BNC
and
switches
J5
SMA
reglage
I repos
25mA
Q?
NTE2633
Q?
NTE2634
ajouter
connecteur pour encodeur 5 fils
connecteur next/previous 3 fils
un fil blindé entre pcb et inters AC/CD−HI/LOW Z et sortie sur conn coax