1 – 1

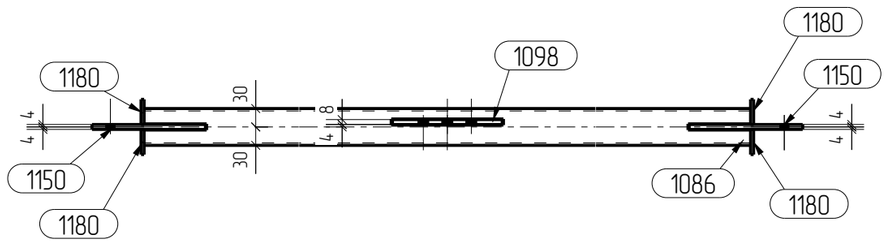

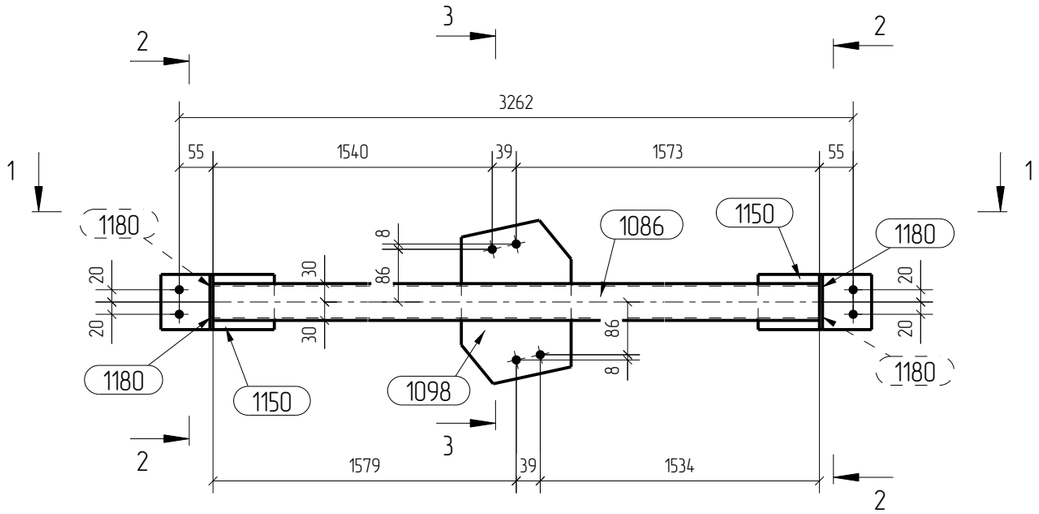

3 – 3

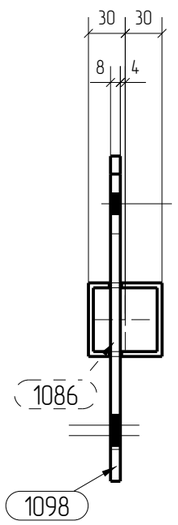

2 – 2

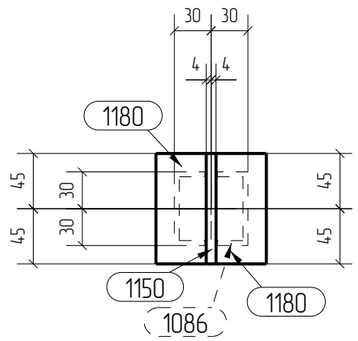

Спецификация деталей

Марка эл-та	Дет. №	Кол. шт.	Профиль	Длина, мм	Масса, кг шт.	Масса, кг общ.	Масса, кг марки	Марка стали	Примечание
12А107	12-1086	1	Гнз60Х60Х4	3152	22.2	22.2		С345	
	12-1098	1	– 8х179	267	3.1	3.1		С345	
	12-1150	2	– 8х90	185	1.1	2.2		С345	
	12-1180	4	– 5х41	90	0.2	0.8		С345	
						Масса напл. металла 0.3кг	28.6		

Ведомость отправочных элементов

Марка эл-та	Кол-во, шт.	Масса, кг Марки	Масса, кг Всех
12107	1	28.6	28.6
		Итого:	28.6

Примечание:

1. Общие данные см. лист 1.
2. Изготовление конструкций, контроль качества сварных швов и неуказанные предельные отклонения размеров по ГОСТ 23118-2012, СП 53-101-98.
3. Заводские сварные швы выполнить по ГОСТ 14771-76 механизированной сваркой (способ сварки УП), сварочной проволокой сплошного сечения марки Св-08Г2С.
4. Размеры деталей даны без учета припуска на обработку и без учета усадки от сварки.
5. Все скосы, обрезы, диаметры отверстий оговорены на чертежах деталей, или на чертеже однодетальной сборки. Неоговоренные радиусы скруглений R=10 мм.
6. Если не указано иное, все элементы обварить по контуру примыкания сплошными швами.
7. Катеты неоговоренных сварных швов – 6 мм.
8. Детали с толщиной 4 мм и менее варить швом по минимальной толщине свариваемых элементов.
9. Окраску выполнить грунт-эмалью ПАТРИОТ-01 в два слоя по 100мкм каждый.

Изм.	Кол.уч.	Лист	№док.	Подп.	Дата
Гл.констр.		Самодед			30.04.20
Нач.бюро		Карпач			30.04.20
Н.контр.		Самодед			30.04.20
Проверил		Дарун			30.04.20
Исполнил		Чинько			30.04.20

1636-КМД-12107

Промышленно-логический парк (комплекс) по хранению минеральных удобрений со складским хозяйством и железнодорожной инфраструктурой на территории муниципального образования «Вистинское сельское поселение» муниципального образования «Кингисеппский муниципальный район» Ленинградской области.
Складское хозяйство с административно-хозяйственной инфраструктурой

Здание РММ

Стадия	Лист	Листов
Р	1	1

Связь 12А107

ООО "СПЦ"