1 – 1

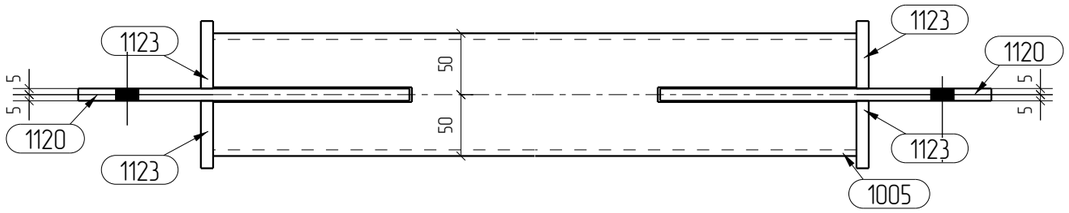

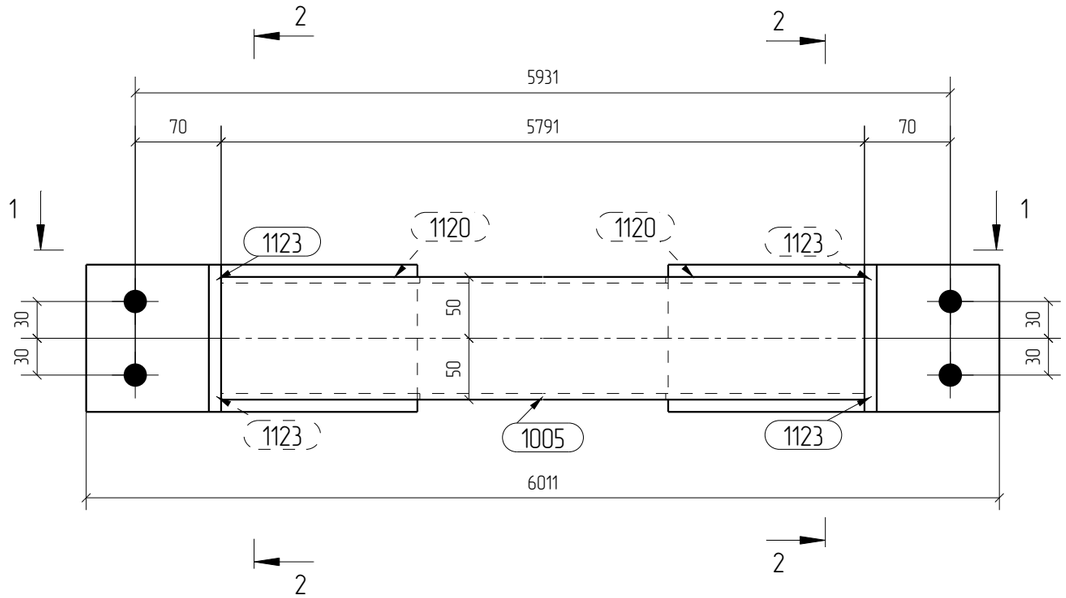

2 – 2

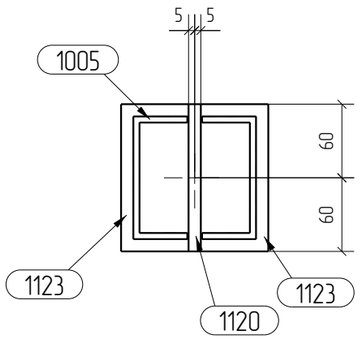

Спецификация деталей

Марка эл-та	Дет. №	Кол. шт.	Профиль	Длина, мм	Масса, кг шт.	Масса, кг общ.	Масса, кг марки	Марка стали	Примечание
11А143	11-1005	1	Гнз100Х100Х5	5791	83.5	83.5		С255	
	11-1120	2	– 10х120	270	2.5	5.0		С255	
	11-1123	4	– 10х55	120	0.5	2.0		С255	
						Масса напл. металла 0.9кг	91.4		

Ведомость отправочных элементов

Марка эл-та	Кол-во, шт.	Масса, кг Марки	Масса, кг Всех
11143	12	91.4	1096.8
		Итого:	1096.8

Примечание:

1. Общие данные см. лист 1.
2. Изготовление конструкций, контроль качества сварных швов и неуказанные предельные отклонения размеров по ГОСТ 23118-2012, СП 53-101-98.
3. Заводские сварные швы выполнить по ГОСТ 14771-76 механизированной сваркой (способ сварки УП), сварочной проволокой сплошного сечения марки Св-08Г2С.
4. Размеры деталей даны без учета припуска на обработку и без учета усадки от сварки.
5. Все скосы, обрезы, диаметры отверстий оговорены на чертежах деталей, или на чертеже однодетальной сборки. Неоговоренные радиусы скруглений R=10 мм.
6. Если не указано иное, все элементы обварить по контуру примыкания сплошными швами.
7. Катеты неоговоренных сварных швов – 6 мм.
8. Детали с толщиной 4 мм и менее варить швом по минимальной толщине свариваемых элементов.
9. Грунт, краска – согласно договору на поставку металлоконструкций.

Изм.	Кол.уч.	Лист	№док.	Подп.	Дата	1636-КМД-11143			
						Промышленно-логический парк (комплекс) по хранению минеральных удобрений со складским хозяйством и железнодорожной инфраструктурой на территории муниципального образования «Вистинское сельское поселение» муниципального образования «Кингисеппский муниципальный район» Ленинградской области. Складское хозяйство с административно-хозяйственной инфраструктурой			
Гл.констр.		Самодед			01.05.20	Здание РММ Стальные конструкции покрытия	Стадия	Лист	Листов
Нач.бюро		Карпач			01.05.20		Р	1	1
Н.контр.		Самодед			01.05.20	Связь 11А143	ООО "СПЦ"		
Проверил		Дарун			01.05.20				
Исполнил		Карулин			01.05.20				