Спецификация деталей

Марка эл-та	N дет.	Кол. шт.	Сечение	Длина, мм	Масса, кг дет.	Масса, кг всех	Масса, кг марки	Марка стали	Примечание
Б-1	PR-1061	1	I25Б2	5622	166.2	166.2		C255	
	PL-2005	2	−4*70	130	0.2	0.4		C245	
	PL-2030	4	−6*55	230	0.6	2.4		C245	
	PL-2100	1	−8*240	372	3.2	3.2		C255	
	PL-2101	1	−8*240	372	3.2	3.2		C255	
	PL-2181	2	PL140*6	234	1.5	3.0		C245	
							178.4		

Ведомость отправочных элементов

Марка эл-та	Кол-во, шт.	Масса, кг Марки	Масса, кг Всех
Б-1	4	178.4	713.6
		Итого:	713.6

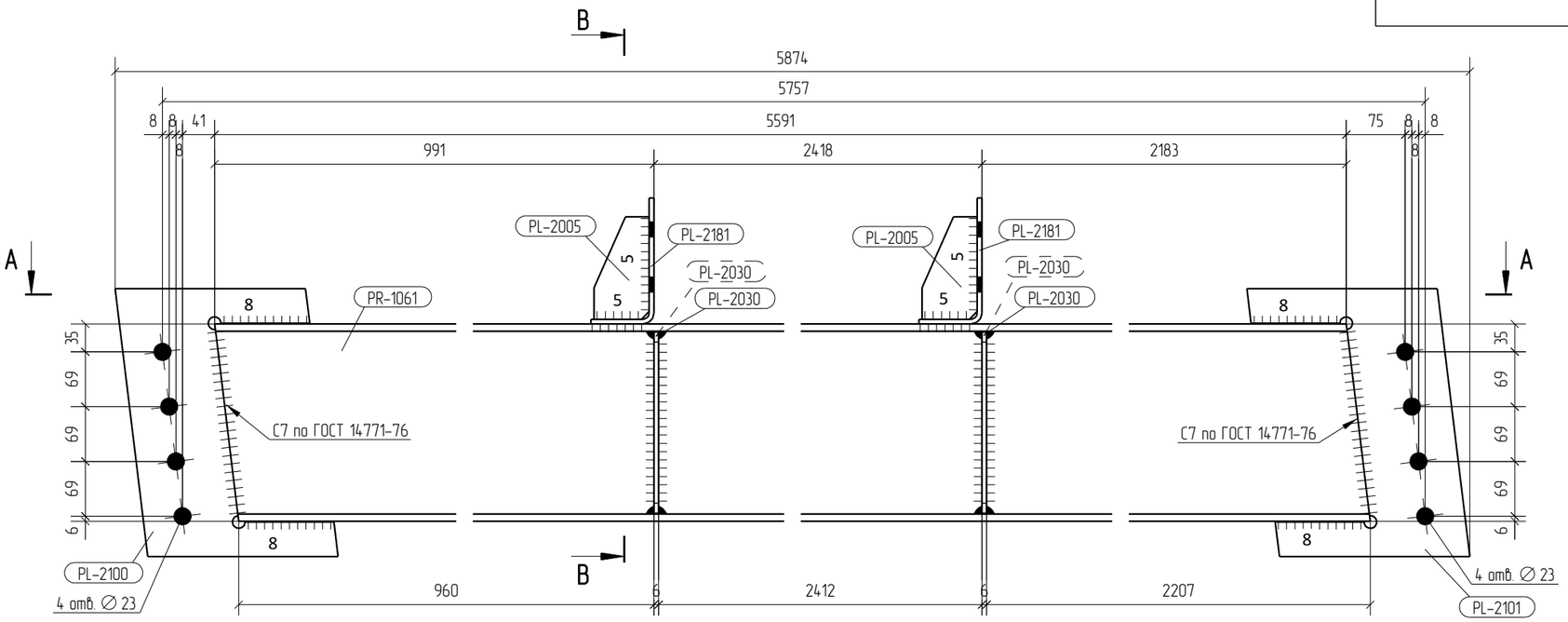

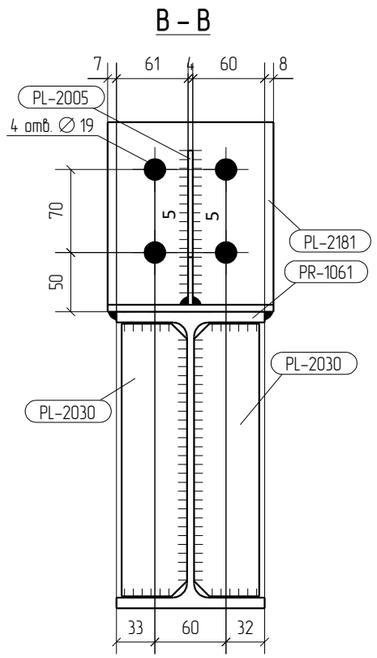

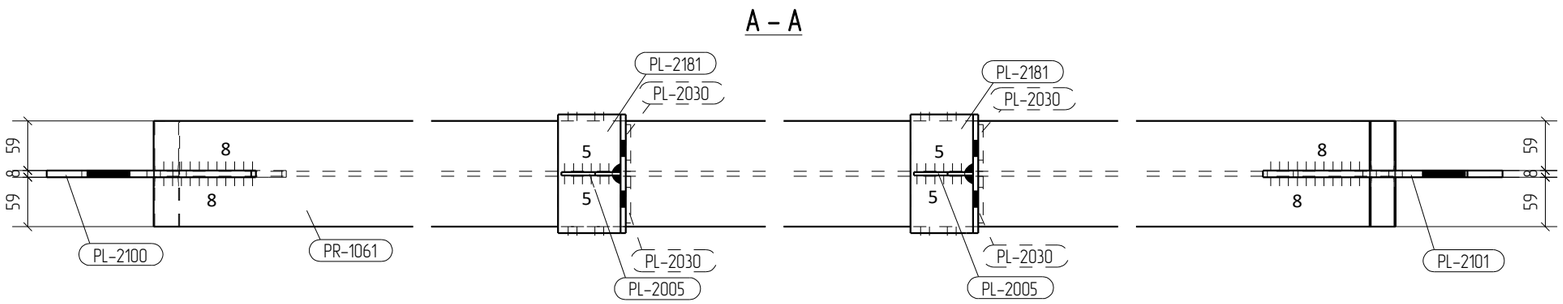

1. Все швы kf=6мм, кроме оговоренных.

Изм.	Кол.уч.	Лист	№док.	Подп.	Дата
Проверил		Жердев			
Разработал		Зуев Р.С.			10.03.2020

01-2020 КМД

г.Санкт-Петербург, г.Сестрорецк, Аэродромная ул., уч.1

Производственное здание 24,0 х 60,0м

Стадия	Лист	Листов
Р	22	

Марка Б-1

ЗАО "ИНТЕХСТАЛЬ"

Санкт-Петербург 2020г.

Спецификация деталей

Марка эл-та	N дет.	Кол. шт.	Сечение	Длина, мм	Масса, кг дет.	Масса, кг всех	Масса, кг марки	Марка стали	Примечание
Б-2	PR-1061	1	I25Б2	5622	166.2	166.2		C255	
	PL-2005	2	−4*70	130	0.2	0.4		C245	
	PL-2030	4	−6*55	230	0.6	2.4		C245	
	PL-2100	1	−8*240	372	3.2	3.2		C255	
	PL-2101	1	−8*240	372	3.2	3.2		C255	
	PL-2181	2	PL140*6	234	1.5	3.0		C245	
							178.4		

Ведомость отправочных элементов

Марка эл-та	Кол-во, шт.	Масса, кг Марки	Масса, кг Всех
Б-2	4	178.4	713.6
		Итого:	713.6

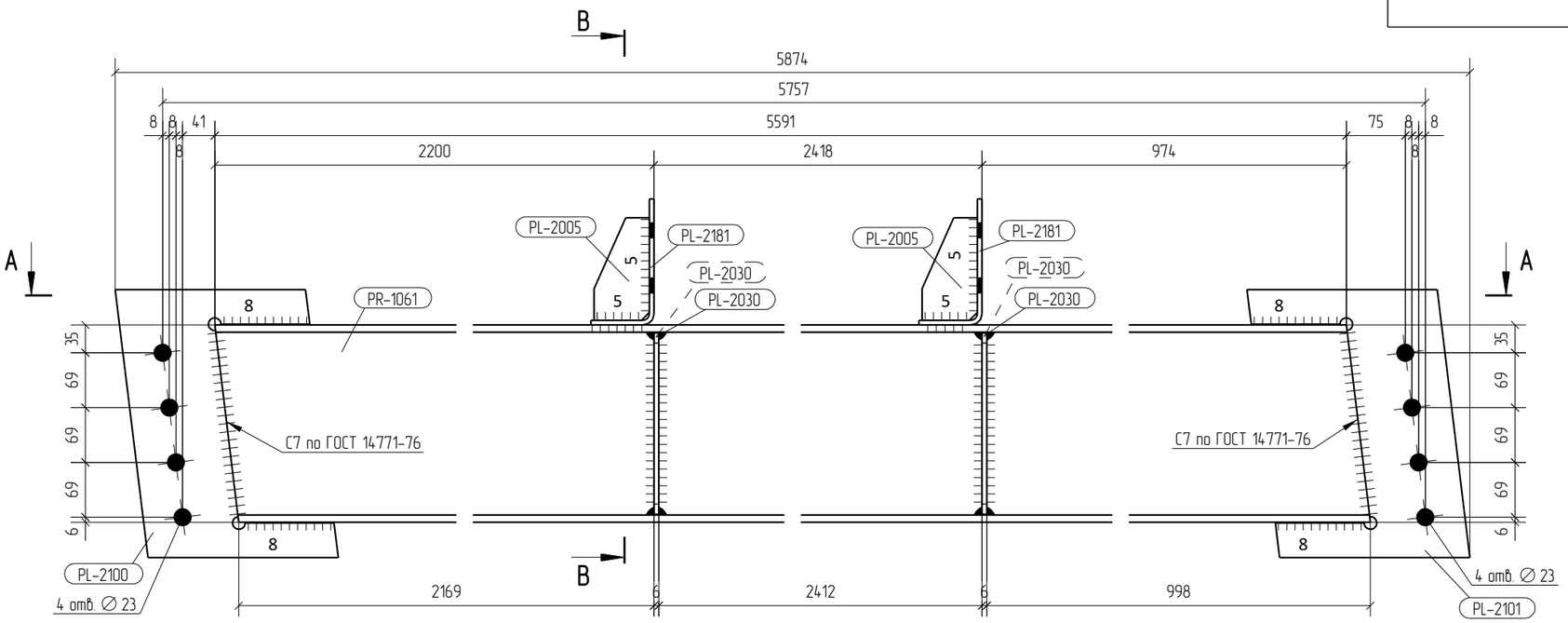

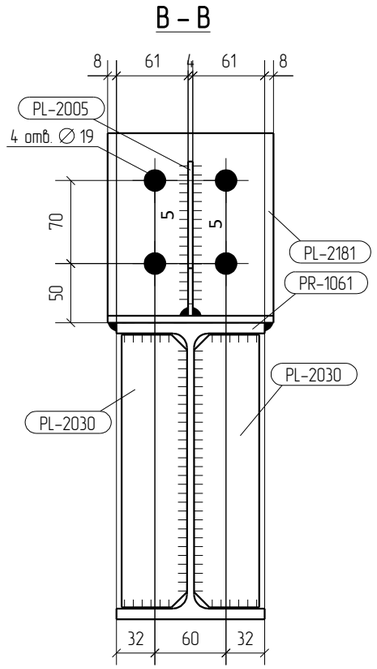

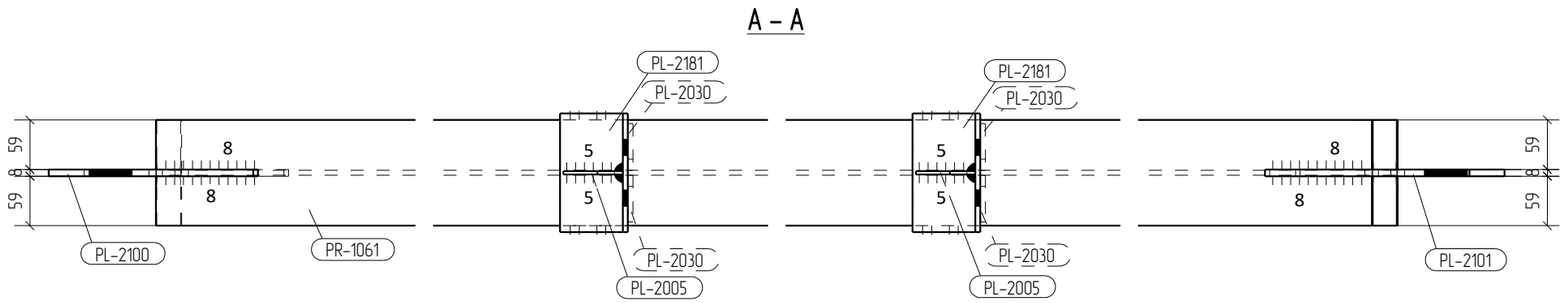

1. Все швы kf=6мм, кроме оговоренных.

Изм.	Кол.уч.	Лист	№док.	Подп.	Дата
Проверил		Жердев			
Разработал		Зуев Р.С.			10.03.2020

01-2020 КМД

г.Санкт-Петербург, г.Сестрорецк, Аэродромная ул., уч.1

Производственное здание 24,0 х 60,0м

Стадия	Лист	Листов
Р	23	

Марка Б-2

ЗАО "ИНТЕХСТАЛЬ"

Санкт-Петербург 2020г.