ОБЩИЙ ВИД И РАЗМЕРЫ ПТВМ-30М

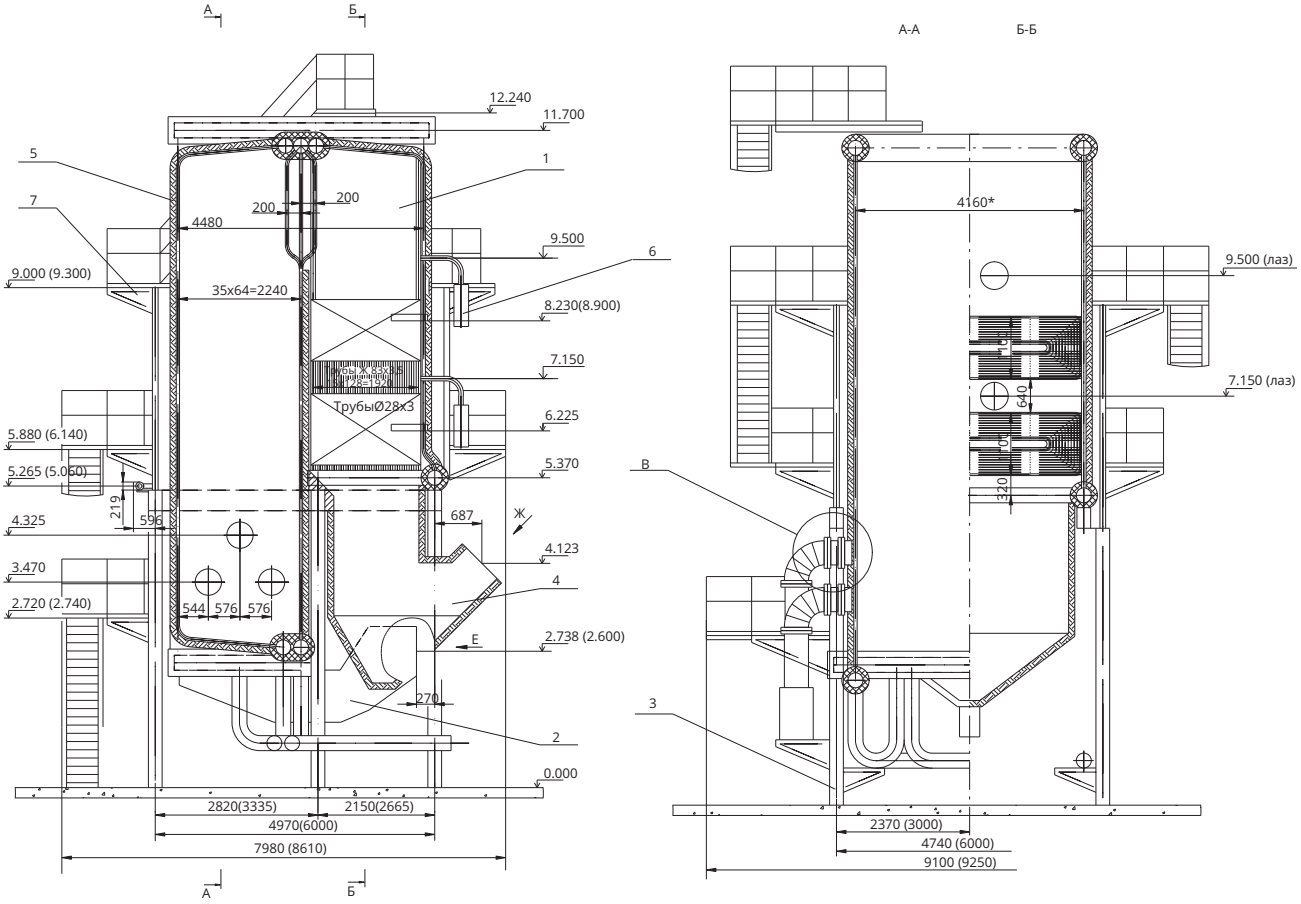

ПТВМ-30М	
1	Система трубная
2	Короб воздушный
3	Каркас котла
4	Бункер золовый
5	Обшивка и тепловая изоляция
6	Установка ГИО
7	Площадки и лестницы

Размеры в скобках даны
для котла ПТВМ-30МС

Подвод и отвод воды
для котла КВ-ГМ-35-150(ПТВМ-30М)
на отм. 0.600

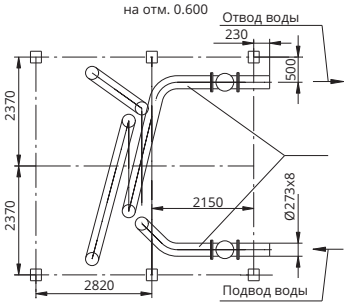

Подвод и отвод воды
для котла КВ-ГМ-35-150С(ПТВМ-30МС)
на отм. 8.900

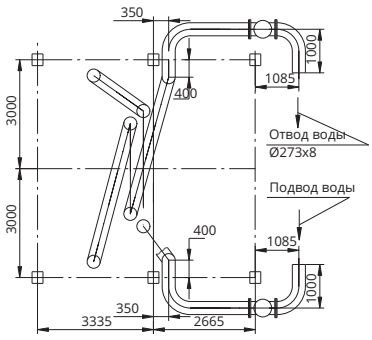

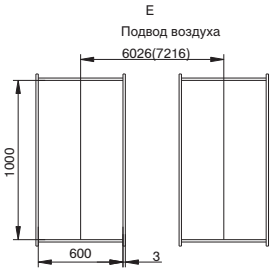

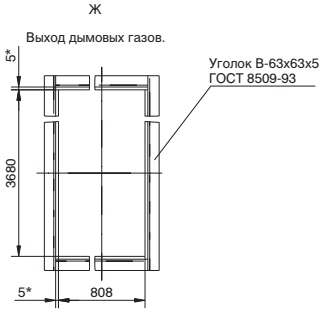

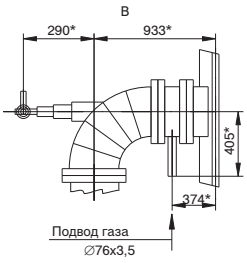

ОБЩИЙ ВИД И РАЗМЕРЫ ПТВМ-50; -60

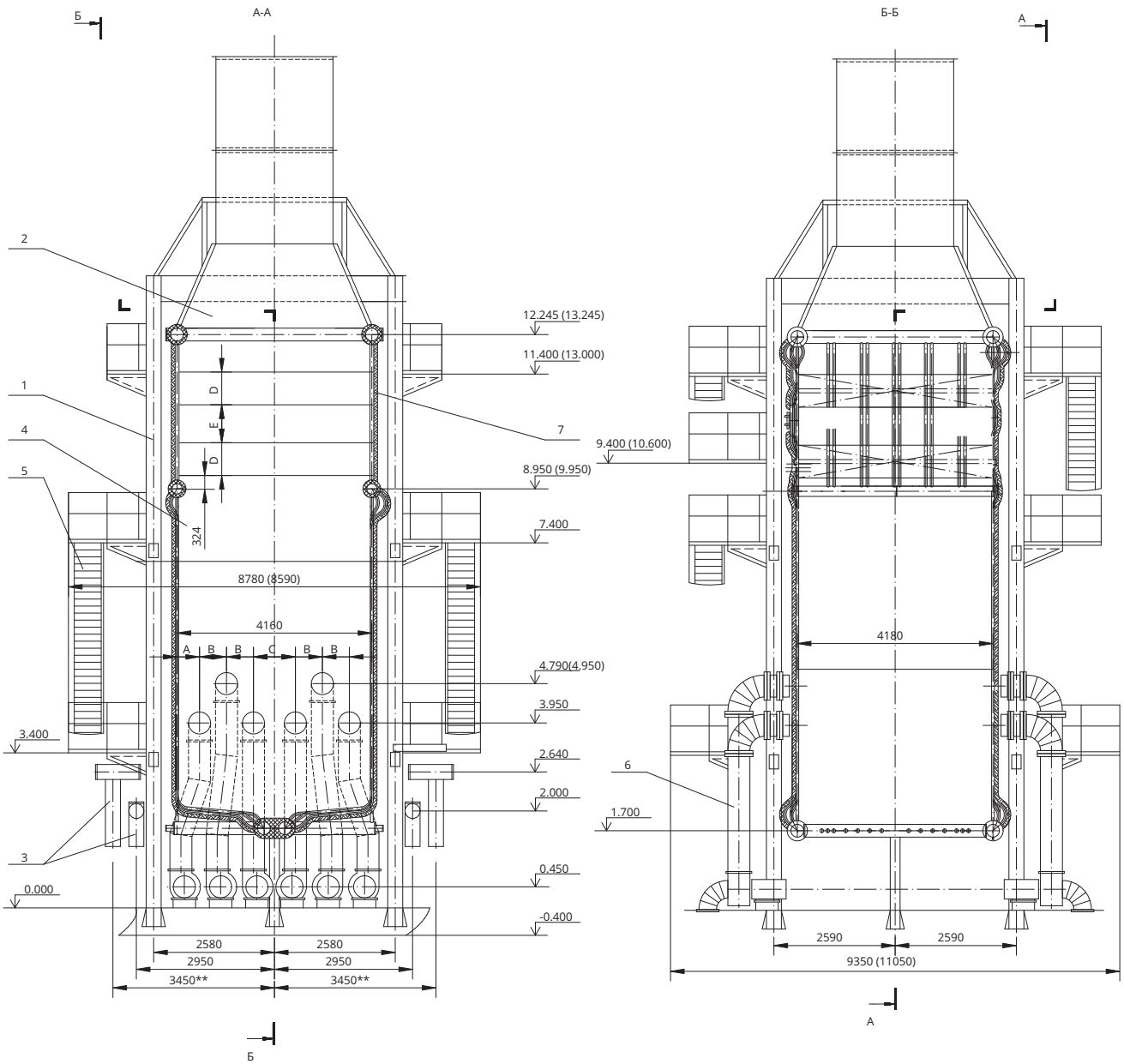

В скобках указаны значения для ПТВМ-60

	КВ-ГМ-58,2-150 (ПТВМ-50)	КВ-ГМ-69,8-150 (ПТВМ-60)
A	480	544
B	576	512
C	896	1024
D	793	925
E	600	600

	КВ-ГМ-58,2-150 (ПТВМ-50)	КВ-ГМ-69,8-150 (ПТВМ-60)
1	Каркас	
2	Короб газовый	
3	Трубопроводы	
4	Система трубная	
5	Площадки и лестницы	
6	Вентиляторы и воздуховоды	
7	Обмуровка и тепловая изоляция	

ОБЩИЙ ВИД И РАЗМЕРЫ ПТВМ-120

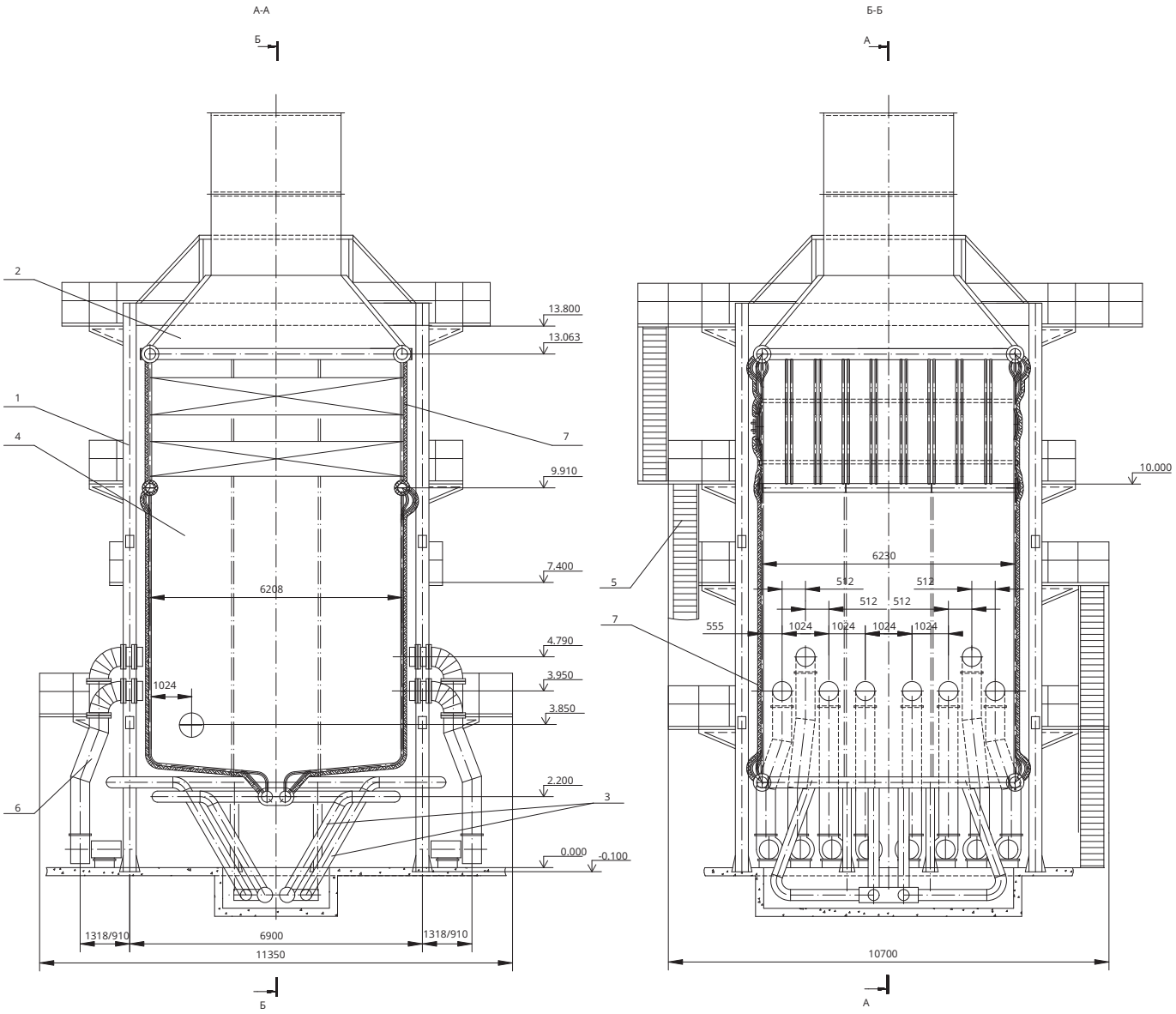

КВ-ГМ-139.6-150 (ПТВМ-120)	
1	Каркас
2	Короб газовый
3	Трубопроводы
4	Система трубная
5	Площадки и лестницы
6	Вентиляторы и воздуховоды
7	Обмуровка и тепловая изоляция

ОБЩИЙ ВИД И РАЗМЕРЫ ПТВМ-60Э

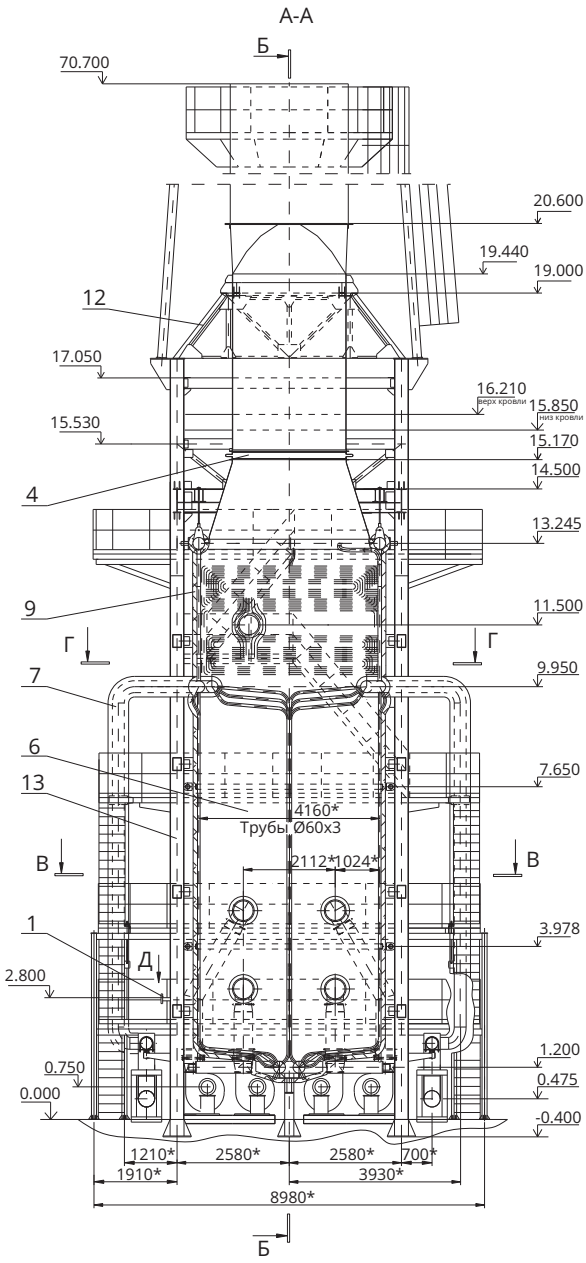

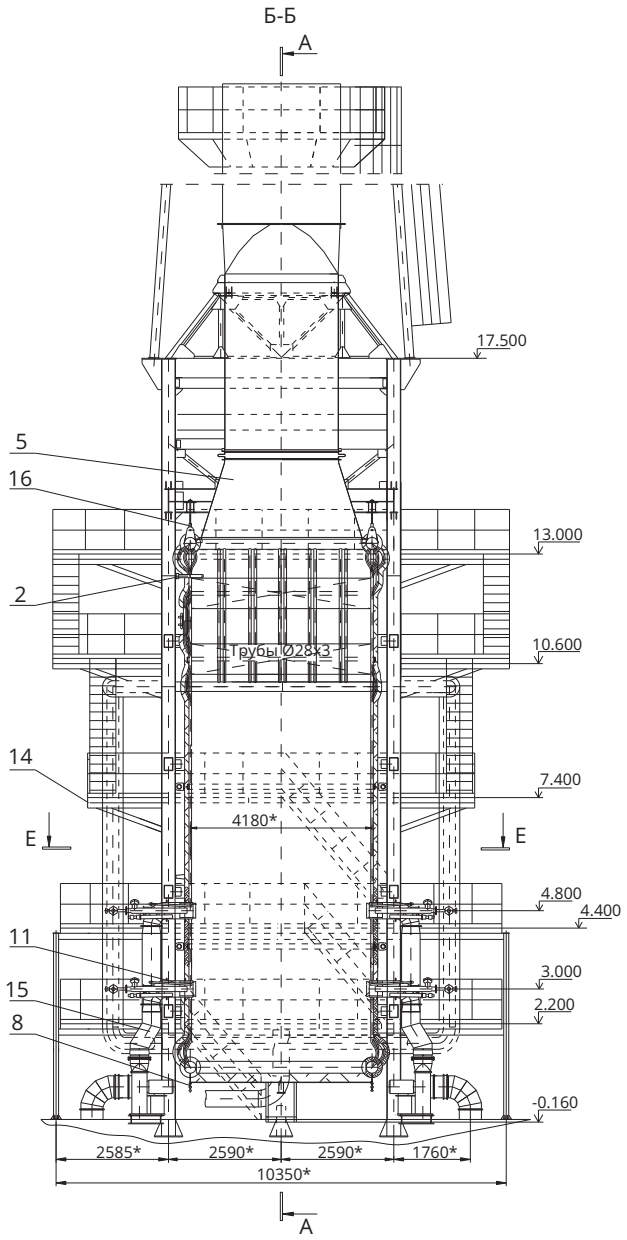

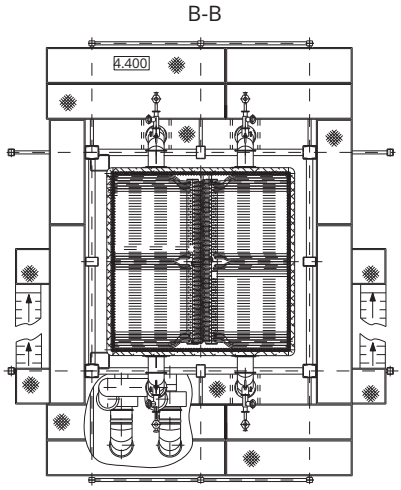

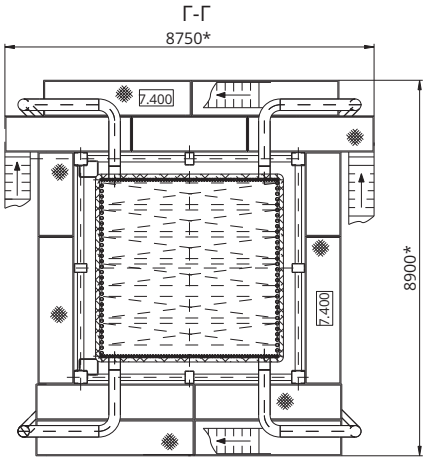

	КВ-ГМ-69,8-150 (ПТВМ-60Э)
1	Табличка фирменная
2	Установка приборов КИПиА
4	Компенсатор
5	Короб газовый
6	Система трубная
7	Трубопроводы подводящие
8	Трубопроводы дренажные и воздушные
9	Обмуровка и тепловая изоляция котла
11	Установка горелок
12	Опора дымовой трубы
13	Каркас
14	Площадки и лестницы
15	Установка вентиляторов и воздуховодов
16	Подвески

ОБЩИЙ ВИД И РАЗМЕРЫ ПТВМ-70Э

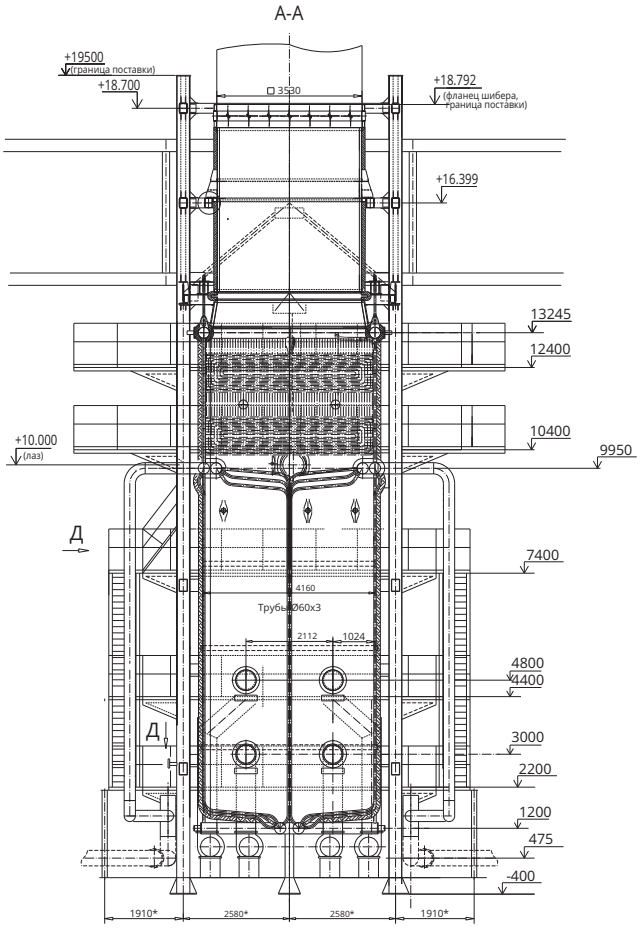

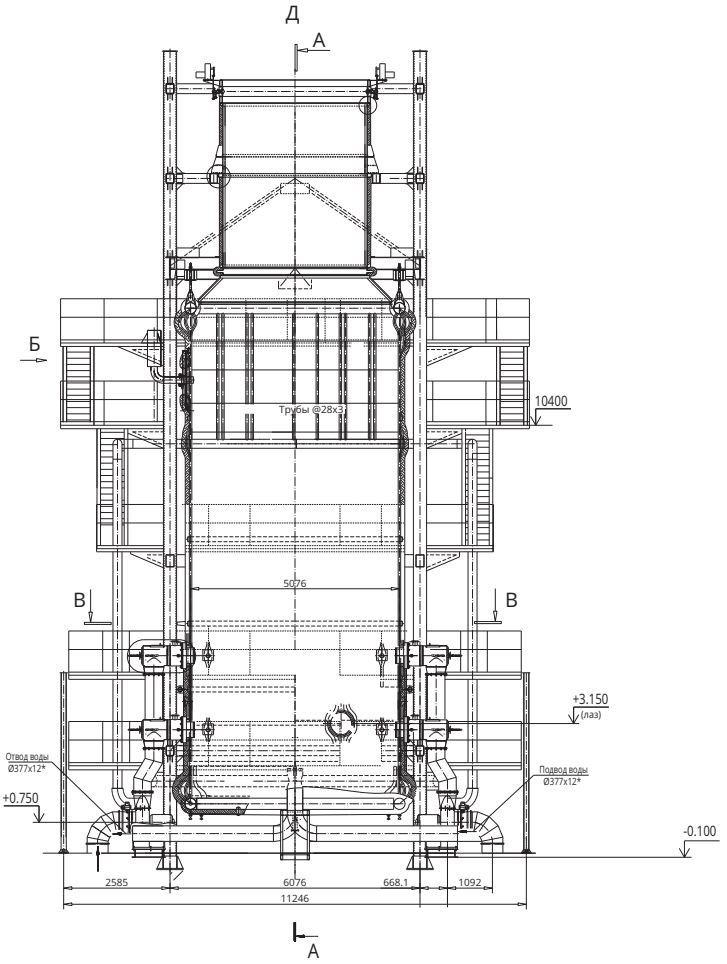

ОБЩИЙ ВИД И РАЗМЕРЫ ПТВМ-120Э

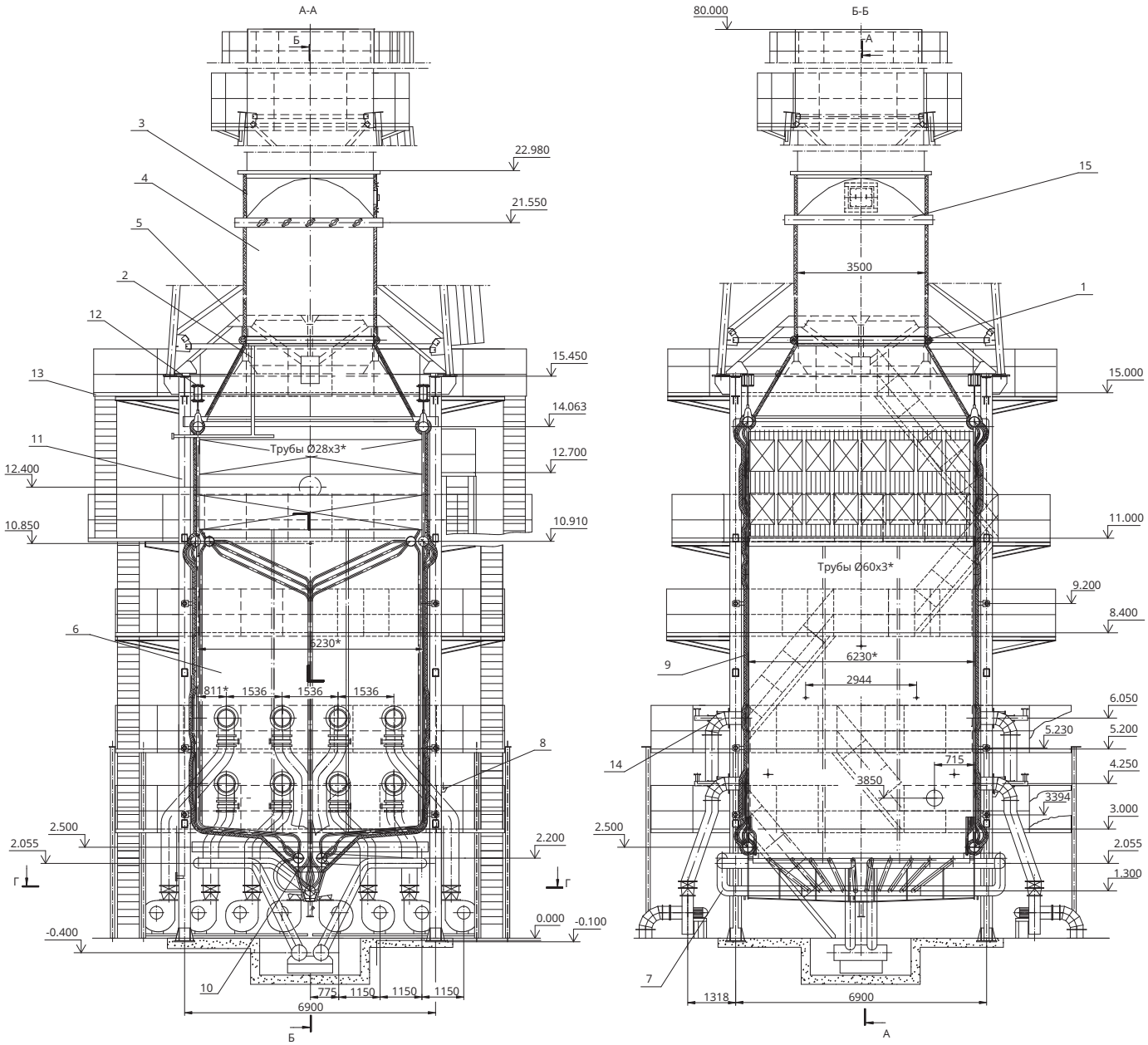

1	Компенсатор
2	Короб газовый
3	Переход
4	Короб шумоглушителя
5	Опора шумоглушителя
6	Система трубная
7	Трубопроводы
8	Линии дренажные и воздушные
9	Обмуровка и тепловая изоляция
10	Нижний узел котла
11	Каркас
12	Подвески
13	Площадки и лестницы
14	Горелка ГГРУ-1000
15	Шибер 3500х3500

ОБЩИЙ ВИД И РАЗМЕРЫ ПТВМ-180

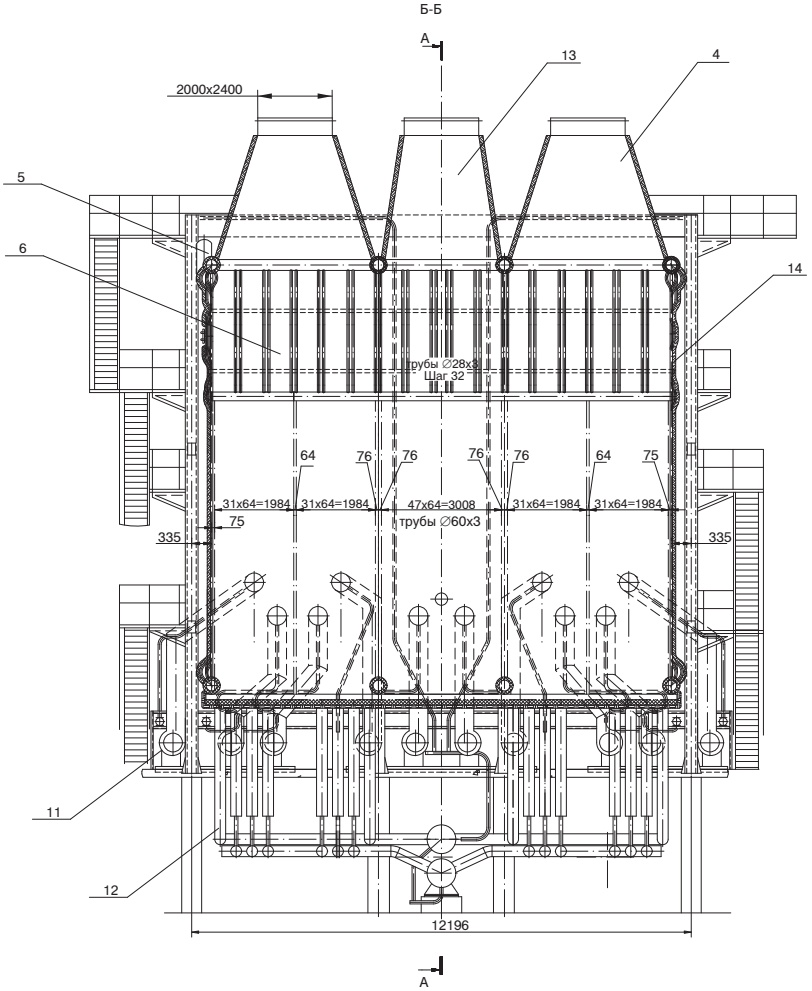

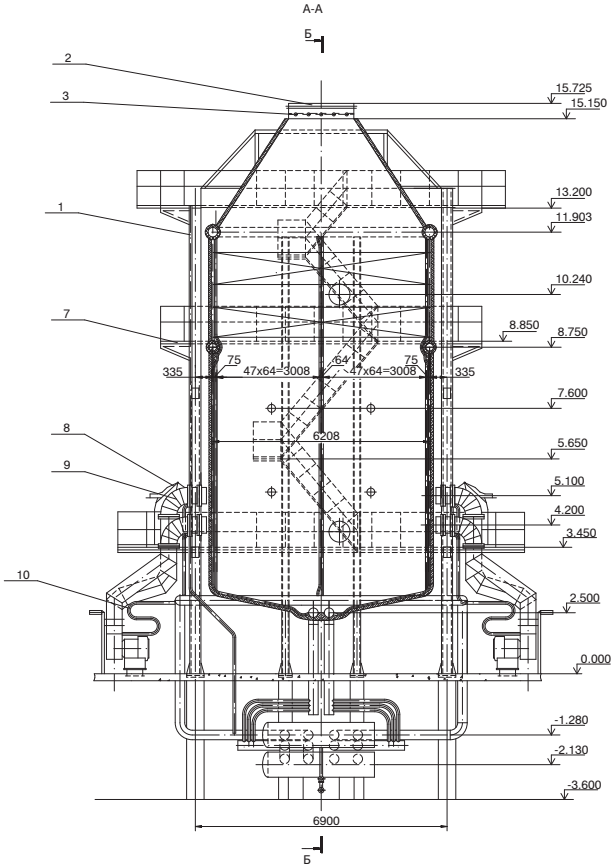

1	Обмывка котла
2	Компенсатор
3	Шибер
4	Короб газовый крайний
5	Воздушные трубопроводы
6	Трубная система
7	Площадки и лестницы
8	Мазутопровод
9	Установка горелок
10	Газопровод
11	Установка вентиляторов, воздуховодов
12	Трубопроводы
13	Короб газовый средний
14	Обмуровка