符合RoHS指令要求
CONFORM TO RoHS DNSTRUCTIONS

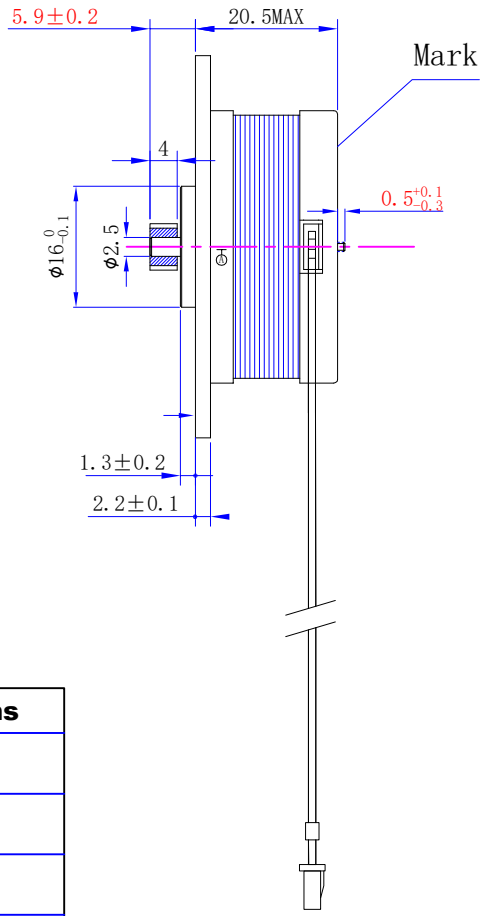

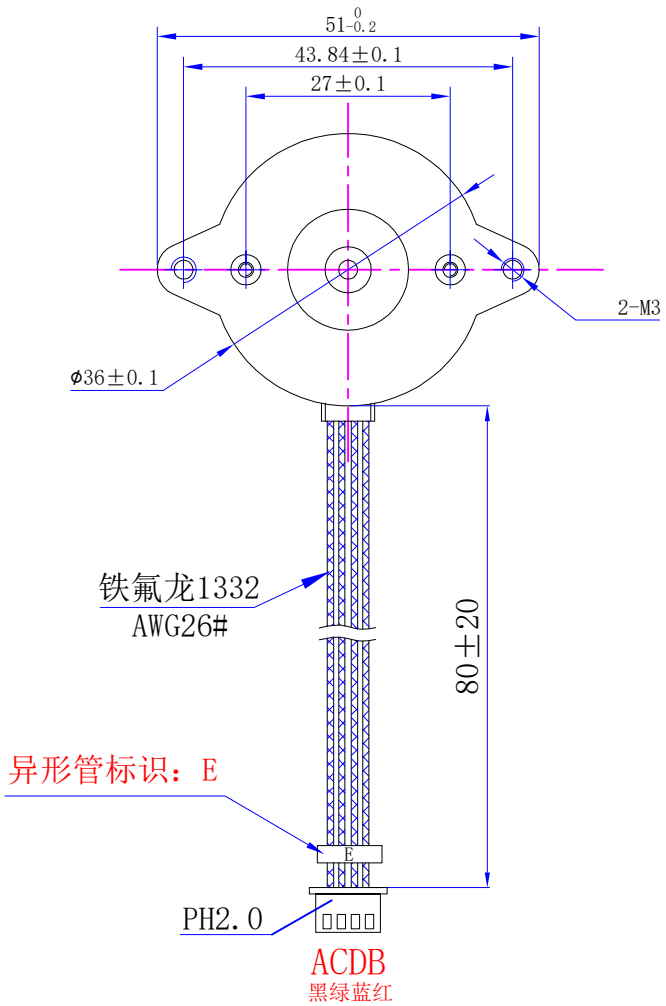

铜齿轮	
模数 m	0.5
压力角 a	20°
齿数 Z	10
齿轮外径 Do	$\phi 6^{0}_{-0.1}$

Character	Specifications
Nunber of phase	2
Step Angle	1.8°
Rated Voltage	DC 2.4V
Rated current	DC 1A
Holding Torque	≥ 110mN.m
Winding resistance	2.4±10% ohm(20℃)
Winding inductaoce	1.7±20% mH（1kHz）
Directlon of rotation	A-AB-B-CW
Rotor Inertia	15 g.cm²
Weight	0.1Kg
Insulation class	F Class

电气原理图
winding drawing

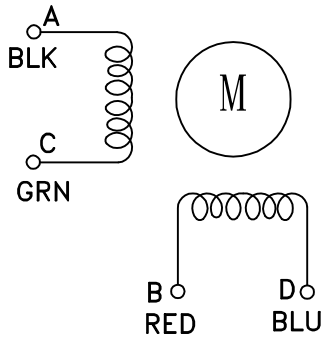

标记 REV	修改内容 Description	日期 Date

FYSETC

视图 view	
比例 inverse proportion	1：1

Shenzhen Fuyuansheng Electronic Technology Co., Ltd..

设计 INSPECTED	审核 CHECKED	批准 APPROVED	日期 Date	版本 version	型号 Model	
			3.10 2023	A0	G36HSY4405-6D-80	