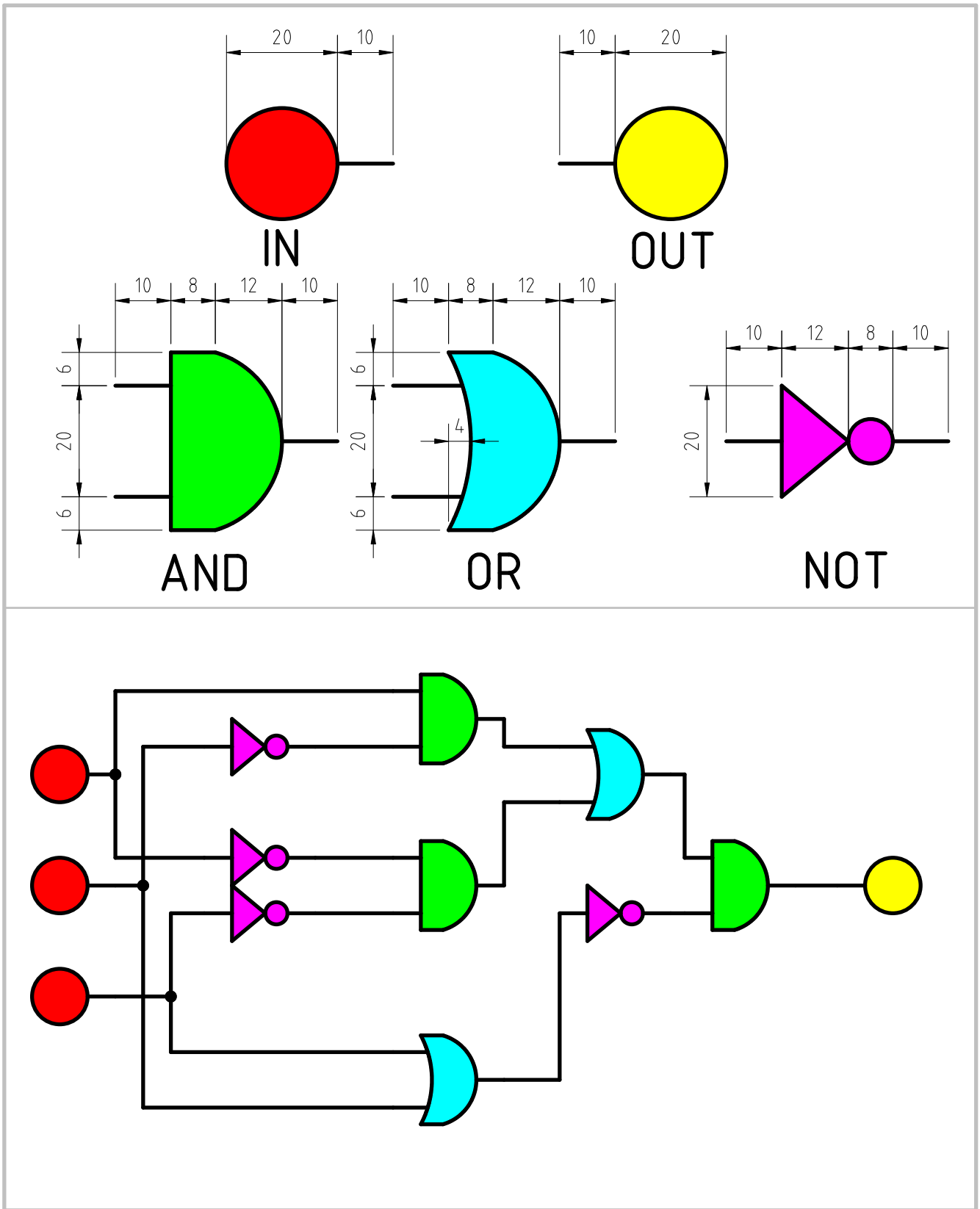

Tolerancias Generales	Proyectó			Cliente	
	Dibujó	09/05/2024	León	SR	
	Revisó				
	Aprobó				
	Escala 1:1	Denominación			
		Práctico 4 Ejercicio 4			Nº plano cliente
	Formato A4			Nº plano 27	Pag.