СМУ-064.00.000 СБ

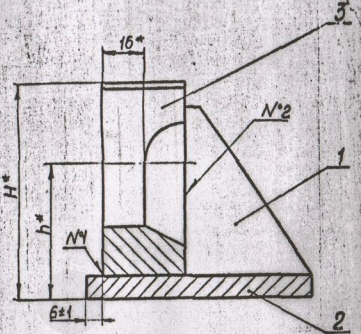

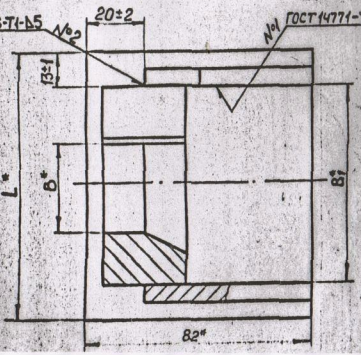

Размеры в мм

Обозначение	B*	B1*	L*	H*	h*	Масса кг
СМУ-064.00.000	35	70	96	78	48	1,71
-01						1,63
-02	45	80	106	88	58	1,81
-03	60	90	116			1,91

* Размеры для справок.

Контрольный экземпляр

Изм.	Лист	№ докум.	Подп.	Дата
Разраб.		Позобенко		12.87
Пров.		Пенкин		07.88
Т.контр.		Иванов		07.88
Н.контр.		Поволяк		07.88
Утв.		Бобрыко		11.88

СМУ-064.00.000 СБ

Кронштейн

сборочный чертеж

Лит.	Масса	Масштаб
	см. табл.	—

Лист | Листов 1

по. Строймаш ОПКБ

Перв. примен. | Справ. № | Подп. и дата | Инв. № дубл. | Взам. инв. № | Подп. и дата | Инв. № подл.