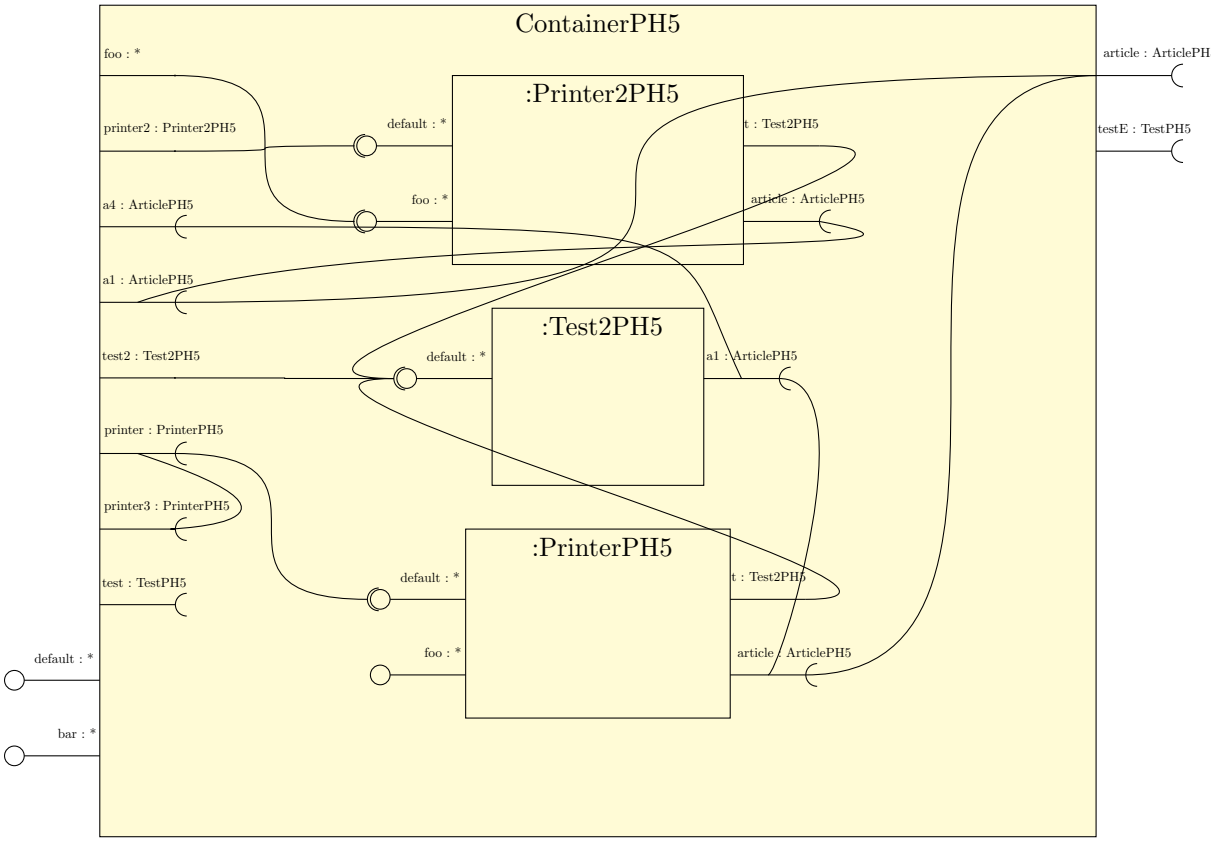
ContainerPH5
foo : *
article : ArticlePH
:Printer2PH5
printer2 : Printer2PH5
default : *
t : Test2PH5
testE : TestPH5
a4 : ArticlePH5
foo : *
article : ArticlePH5
a1 : ArticlePH5
:Test2PH5
test2 : Test2PH5
default : *
a1 : ArticlePH5
printer : PrinterPH5
printer3 : PrinterPH5
:PrinterPH5
test : TestPH5
default : *
t : Test2PH5
default : *
foo : *
article : ArticlePH5
bar : *

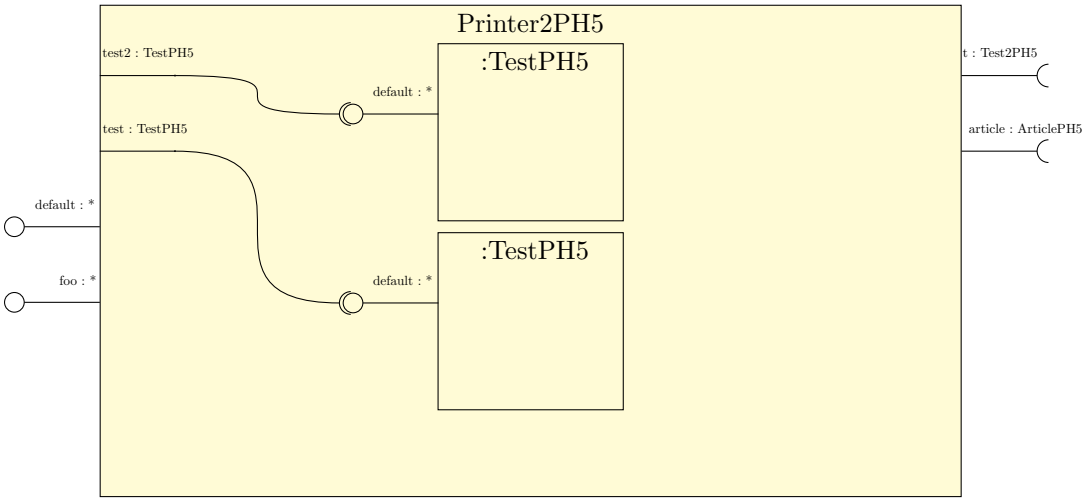
Printer2PH5
test2 : TestPH5
:TestPH5
default : *
t : Test2PH5
test : TestPH5
article : ArticlePH5
default : *
:TestPH5
foo : *
default : *

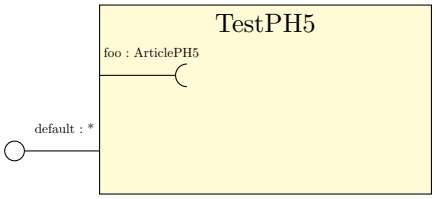
TestPH5
foo : ArticlePH5
default : *

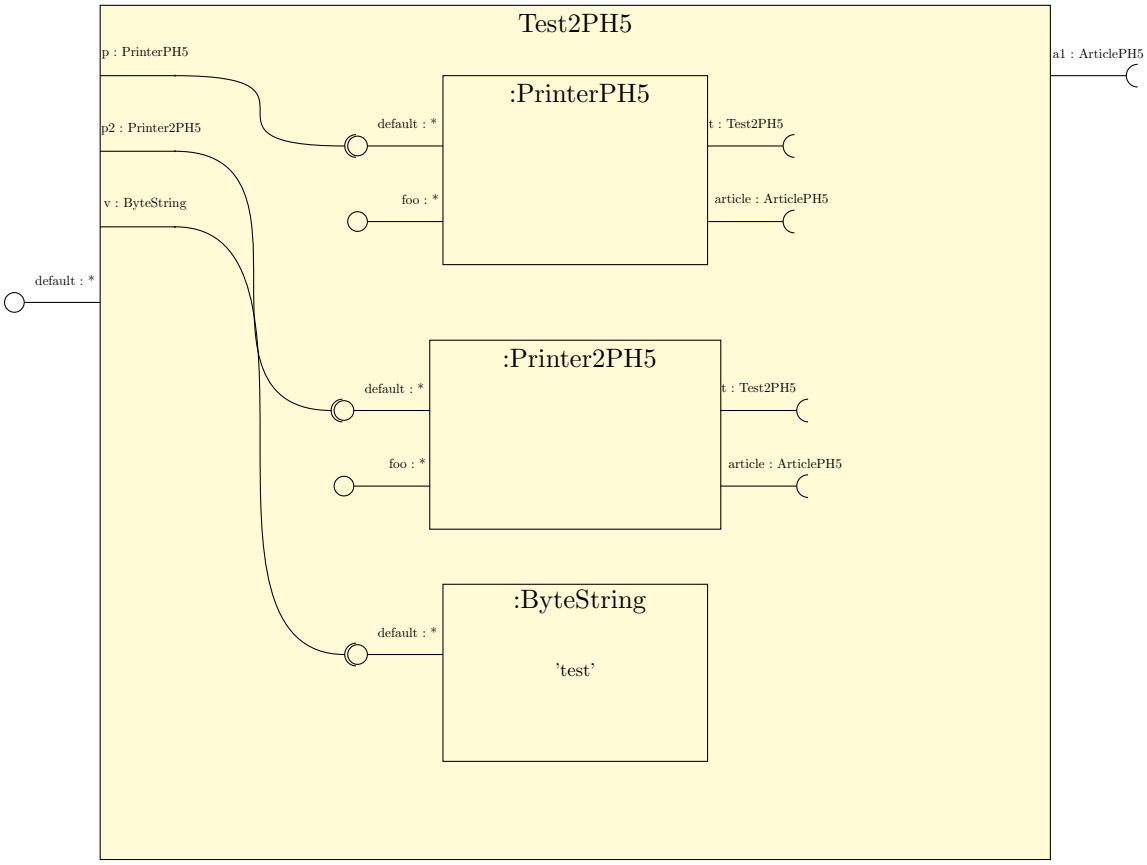
Test2PH5
p : PrinterPH5
p2 : Printer2PH5
v : ByteString
default : *
a1 : ArticlePH5
:PrinterPH5
default : *
foo : *
t : Test2PH5
article : ArticlePH5
:Printer2PH5
default : *
foo : *
t : Test2PH5
article : ArticlePH5
:ByteString
default : *
'test'

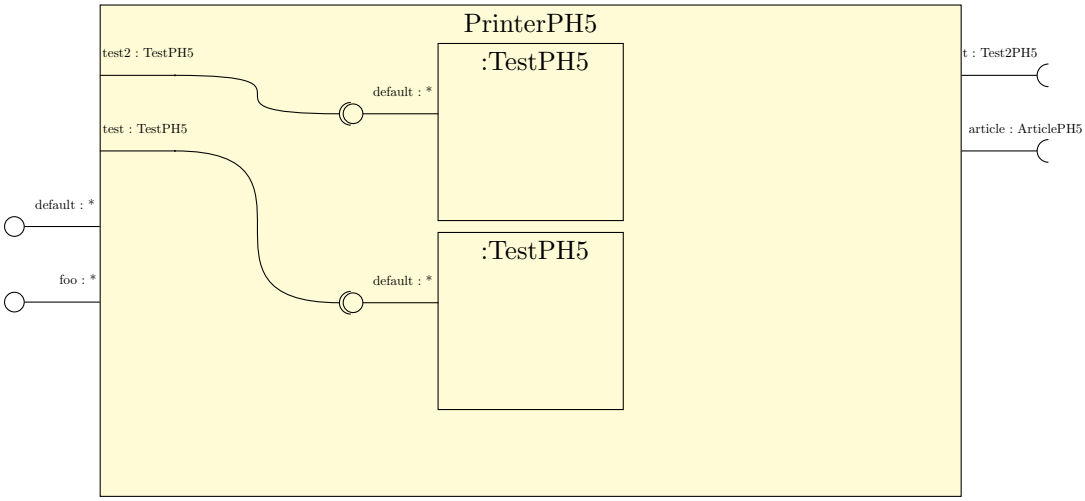
PrinterPH5
test2 : TestPH5
test : TestPH5
default : *
foo : *
:TestPH5
default : *
:TestPH5
default : *
t : Test2PH5
article : ArticlePH5