SRDR ROBOTİK

TEL : +90 552 442 77 37

MAİL: info@srdrrobotik.com

ADRES : Ataşehir Ferhat Paşa, 35. Sk. No:42, 34844
Ataşehir / İSTANBUL

TRT

Firma İsmi	:	TRT Genel Müdürlüğü
Firma Kodu	:	TRT
Firma Adresi	:	Turan Güneş Bulvarı 06550 OR-AN ANKARA
TEL	:	0312 463 43 43
FAX	:	-

Pano Ebat	:	1200x1065x600mm
Pano Koruma Sınıfı	:	IP65
Toplam güç	:	35KW
Besleme	:	380V AC
Kumanda Gerilimi	:	24V DC

Sipariş Tarihi	:	29 AĞUSTOS 2022
Proje teslim Tarihi	:	27 ARALIK 2022

Pano Montaj Sorumlusu	:	SENAN ERMEYDAN
Proje Sorumlusu	:	SERDAR GÜVENSOY

Proje Numarasi : TRTA

Toplam Sayfa Sayısı :38

SIPARİŞ TARIHI	29 AĞUSTOS 2022
GUNCELLEME TARIHI	26.12.2022
PROJE SORUMLUSU	SERDAR GÜVENSOY
MONTAJ SORUMLUSU	SENAN ERMEYDAN

SRDR ROBOTİK
TEL: +90 552 442 77 37
ADRES: Ataşehir Ferhat Paşa 35. Sk. No:42, 34844 Maltepe/İSTANBUL
e-mail : info@srdrrobotik.com

PROJE NO:	TRTA
KONTOL EDEN:	SENAN ERMEYDAN

KONTROL EDEN İMZA:

EK AÇIKLAMA:

1 BAŞLIK SAYFASI

TOPLAM SAYFA SAYISI:	38
ÖNCEKI SAYFA:	
SONRAKI SAYFA:	2

İçindekiler dizini

X sütunu: Otomatik olarak oluşturulan bir sayfa manüel olarak düzenlendi

F06_001

Sayfa	Sayfa açıklaması	Sayfa ek alanı	Tarih	Düzenleyen	X
/1 BAŞLIK SAYFASI			26.08.2022	SRDR ROBOTİK	X
/2	İçindekiler dizini : /1 BAŞLIK SAYFASI - /24 ÖZET ÜRÜN LİSTESİ		28.08.2022	SRDR ROBOTİK	
/3 PERDE TASARIM			28.08.2022	SRDR ROBOTİK	
/4 MONTAJ ALANI			28.08.2022	SRDR ROBOTİK	
/5 GÜÇ DEVRESİ	GÜÇ BESLEMESİ VE KAÇAK AKIM RÖLESİ		28.08.2022	SRDR ROBOTİK	
/6 GÜÇ DEVRESİ	GÜÇ KAYNAĞININ BESLENMESİ		28.08.2022	SRDR ROBOTİK	
/7plc	PLC GİRİŞ ÇIKIŞLARI		28.08.2022	SRDR ROBOTİK	
/8 DI MODÜLÜ	DI GİRİŞLERİ		28.08.2022	SRDR ROBOTİK	
/9 AI/AO MODÜLÜ,	ANALOG GİRİŞ ÇIKIŞLARI		28.08.2022	SRDR ROBOTİK	
/10 BUAT-1 ÖN GÖRÜNÜM	BUAT-1 ÖN GÖRÜNÜM		28.08.2022	SRDR ROBOTİK	
/11 BUAT-2 ÖN GÖRÜNÜM	BUAT-2 ÖN GÖRÜNÜM		28.08.2022	SRDR ROBOTİK	
/12 HMI	HMI GÖRÜNÜMÜ VE BAĞLANTISI		28.08.2022	SRDR ROBOTİK	
/13 GEMİ1 HMI	GEMİ1 HMI GÖRÜNTÜSÜ		28.08.2022	SRDR ROBOTİK	
/14 GEMİ2 HMI	GEMİ2 HMI GÖRÜNTÜSÜ		28.08.2022	SRDR ROBOTİK	
/15 JB1 32'Lİ SOKET BAĞLANTISI			28.08.2022	SRDR ROBOTİK	
/16 JB1 16'LI SOKET BAĞLANTISI			28.08.2022	SRDR ROBOTİK	
/17 JB1 24'LÜ SOKET BAĞLANTISI			28.08.2022	SRDR ROBOTİK	
/18 JB2 32'Lİ SOKET BAĞLANTISI			28.08.2022	SRDR ROBOTİK	
/19 JB2 16'LI SOKET BAĞLANTISI			28.08.2022	SRDR ROBOTİK	
/20 JB2 24'LÜ SOKET BAĞLANTISI			28.08.2022	SRDR ROBOTİK	
			28.08.2022	SRDR ROBOTİK	
			28.08.2022	SRDR ROBOTİK	
			28.08.2022	SRDR ROBOTİK	
			28.08.2022	SRDR ROBOTİK	X

SIPARİŞ TARIHI	29 AĞUSTOS 2022	SRDR ROBOTİK TEL: +90 552 442 77 37 ADRES: Ataşehir Ferhat Paşa 35. Sk. No:42, 34844 Maltepe/İSTANBUL e-mail : info@srdrrobotik.com	PROJE NO:	TRTA	KONTROL EDEN İMZA:	EK AÇIKLAMA: İçindekiler dizini : /1 BAŞLIK SAYFASI - /24 ÖZET ÜRÜN LİSTESİ	2
GUNCELLEME TARIHI	5.12.2022		KONTOL EDEN:	ALİ KEMAL SARI		TOPLAM SAYFA SAYISI:	38
PROJE SORUMLUSU	SERDAR GÜVENSOY					ÖNCEKI SAYFA:	1 BAŞLIK SAYFASI
MONTAJ SORUMLUSU	ALİ KEMAL SARI					SONRAKI SAYFA:	3 PERDE TASARIM

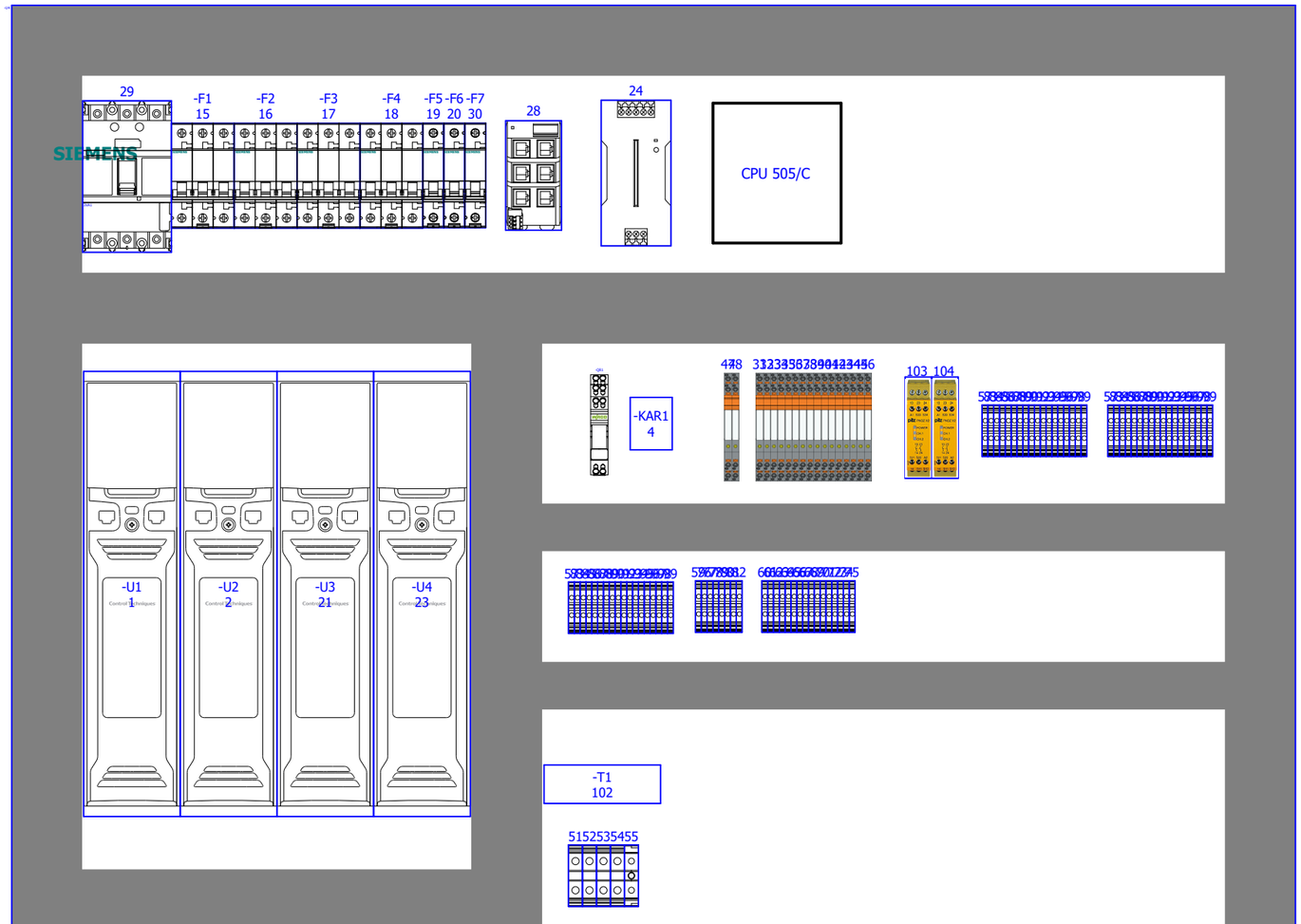

SE.ATV320U40N4B

TEMPA PANO
PT 121060
MONTAJ PLAKASI 1102X802mm

SIPARİŞ TARIHI	29 AĞUSTOS 2022	SRDR ROBOTİK TEL: +90 552 442 77 37 ADRES: Ataşehir Ferhat Paşa 35. Sk. No:42, 34844 Maltepe/İSTANBUL e-mail : info@srdrrobotik.com	PROJE NO:	TRTA	KONTROL EDEN İMZA:	EK AÇIKLAMA:	3 PERDE TASARIM
GUNCELLEME TARIHI	26.12.2022		KONTOL EDEN:	ALİ KEMAL SARI			TOPLAM SAYFA SAYISI: 38
PROJE SORUMLUSU	SERDAR GÜVENSOY						ÖNCEKI SAYFA: 2
MONTAJ SORUMLUSU	ALİ KEMAL SARI						SONRAKI SAYFA: 4 MONTAJ ALANI

0	1	2	3	4	5	6	7	8	9

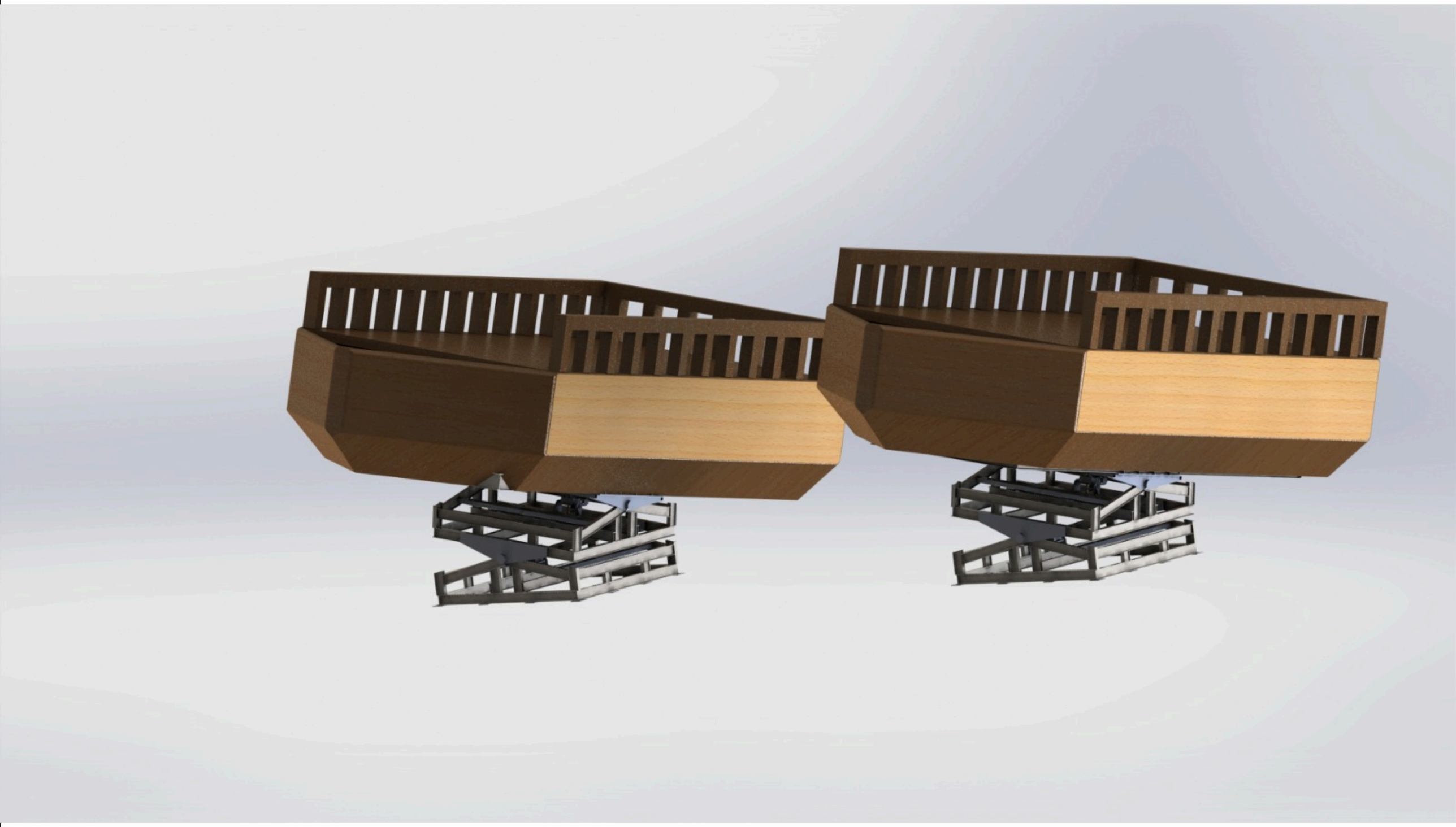

SIPARİŞ TARIHI	29 AĞUSTOS 2022
GUNCELLEME TARIHI	28.08.2022
PROJE SORUMLUSU	SERDAR GÜVENSOY
MONTAJ SORUMLUSU	ALİ KEMAL SARI

SRDR ROBOTİK
TEL: +90 552 442 77 37
ADRES: Ataşehir Ferhat Paşa 35. Sk. No:42, 34844 Maltepe/İSTANBUL
e-mail : info@srdrrobotik.com

PROJE NO:	TRTA
KONTOL EDEN:	ALİ KEMAL SARI

KONTROL EDEN İMZA:

EK AÇIKLAMA:

4 MONTAJ ALANI

TOPLAM SAYFA SAYISI:	38
ÖNCEKI SAYFA:	3 PERDE TASARIM
SONRAKI SAYFA:	4 Platform 3D Tasarım -1

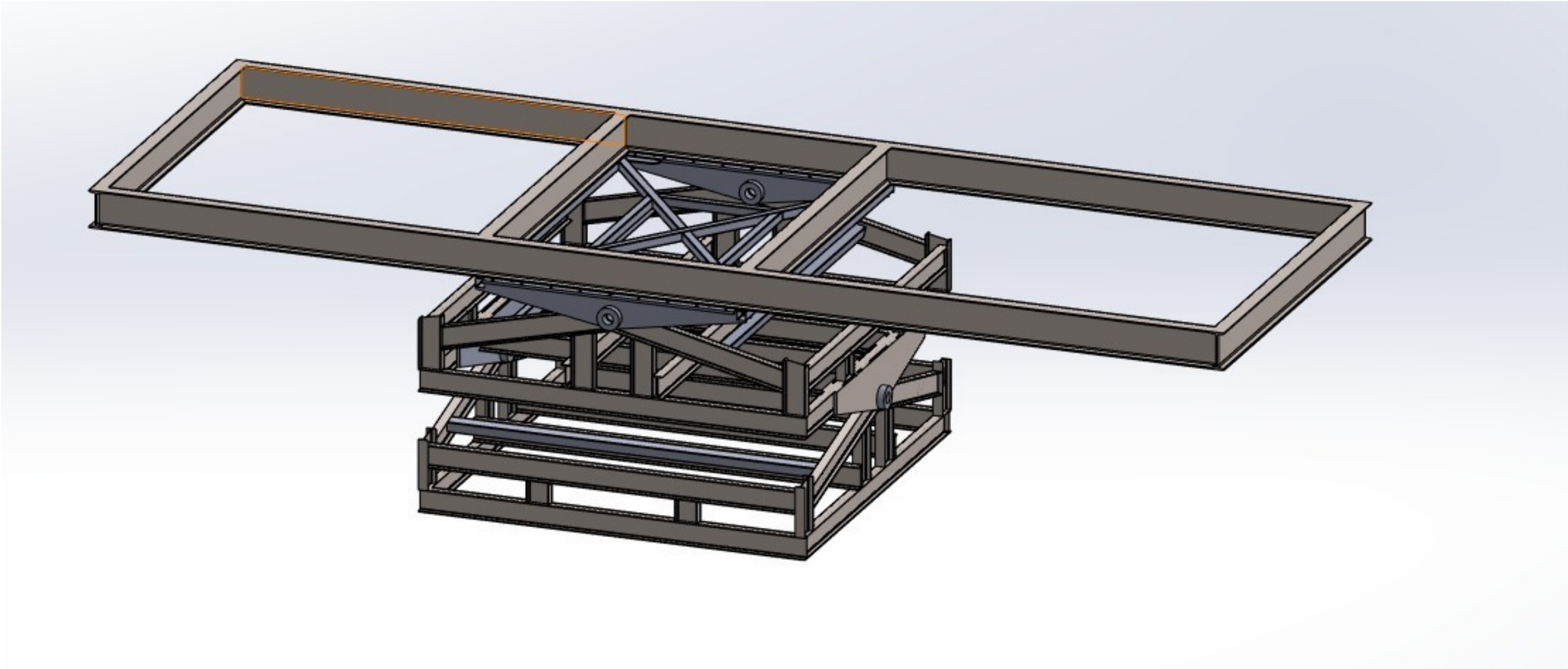

SIPARİŞ TARIHI	29 AĞUSTOS 2022	SRDR ROBOTİK TEL: +90 552 442 77 37 ADRES: Ataşehir Ferhat Paşa 35. Sk. No:42, 34844 Maltepe/İSTANBUL e-mail : info@srdrrobotik.com	PROJE NO:	TRTA	KONTROL EDEN İMZA:	EK AÇIKLAMA:	4 Platform 3D Tasarım -1
GUNCELLEME TARIHI	26.12.2022		KONTOL EDEN:	ALİ KEMAL SARI			TOPLAM SAYFA SAYISI: 38
PROJE SORUMLUSU	SERDAR GÜVENSOY						ÖNCEKI SAYFA: 4 MONTAJ ALANI
MONTAJ SORUMLUSU	ALİ KEMAL SARI						SONRAKI SAYFA: 5 Platform 3D Tasarım-2

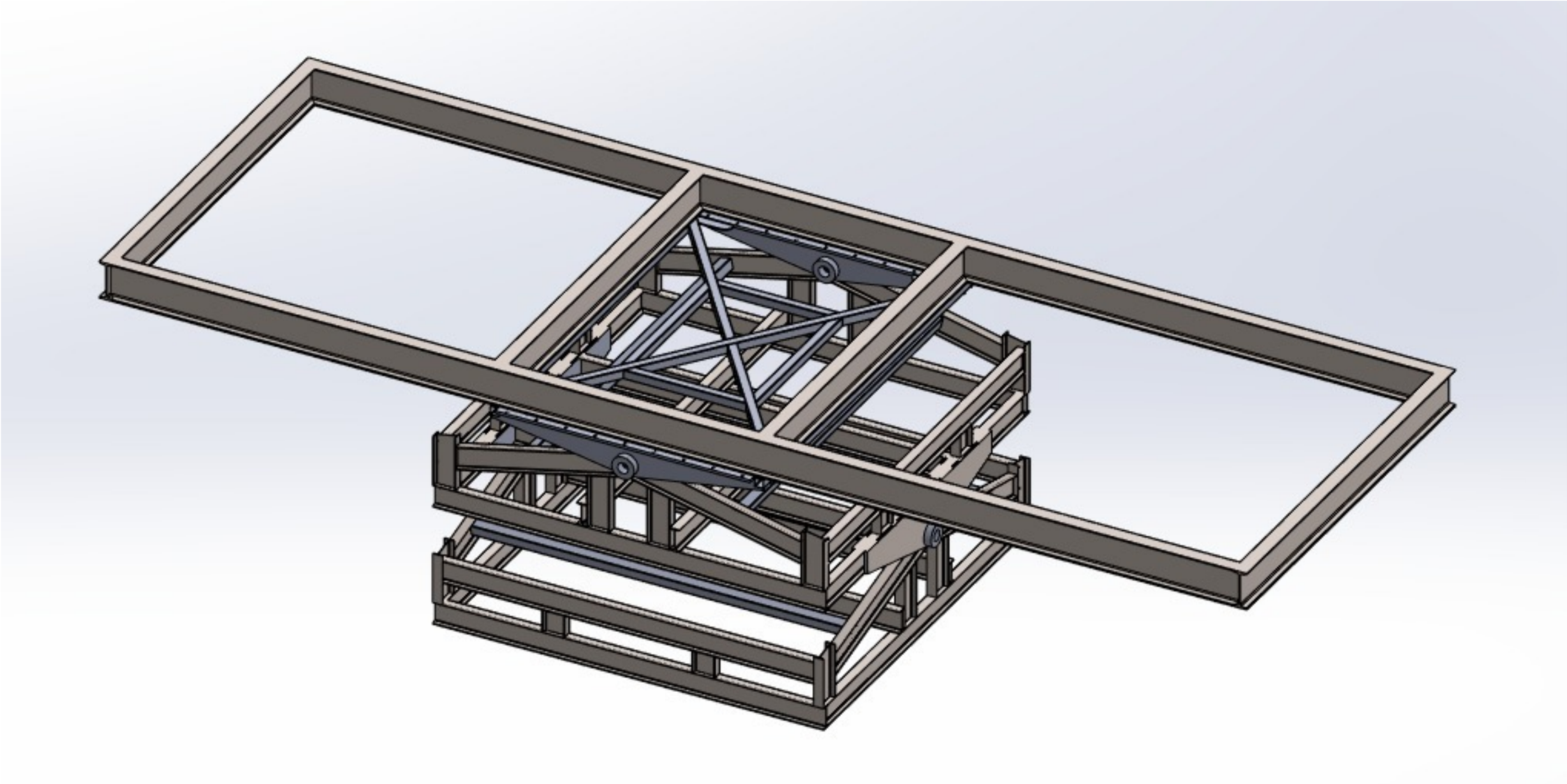

SIPARİŞ TARIHI	29 AĞUSTOS 2022	SRDR ROBOTİK TEL: +90 552 442 77 37 ADRES: Ataşehir Ferhat Paşa 35. Sk. No:42, 34844 Maltepe/İSTANBUL e-mail : info@srdrrobotik.com	PROJE NO:	TRTA	KONTROL EDEN İMZA:	EK AÇIKLAMA:	5 Platform 3D Tasarım-2
GUNCELLEME TARIHI	26.12.2022		KONTOL EDEN:	ALİ KEMAL SARI			TOPLAM SAYFA SAYISI: 38
PROJE SORUMLUSU	SERDAR GÜVENSOY						ÖNCEKI SAYFA: 4 Platform 3D Tasarım -1
MONTAJ SORUMLUSU	ALİ KEMAL SARI						SONRAKI SAYFA: 6 Platform Ön görünüm Tasarımı-1

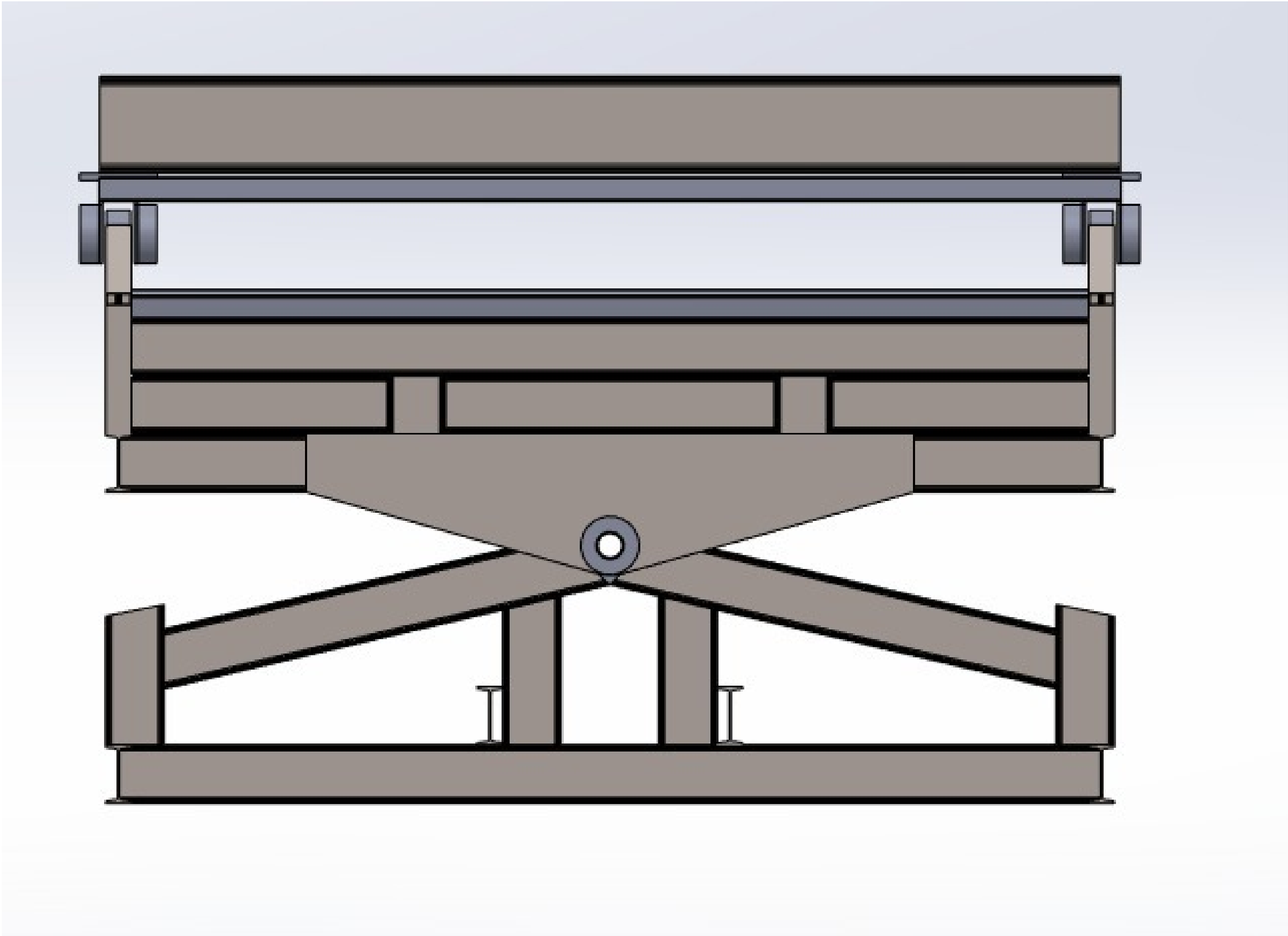

SIPARİŞ TARIHI	29 AĞUSTOS 2022	SRDR ROBOTİK TEL: +90 552 442 77 37 ADRES: Ataşehir Ferhat Paşa 35. Sk. No:42, 34844 Maltepe/İSTANBUL e-mail : info@srdrrobotik.com	PROJE NO:	TRTA	KONTROL EDEN İMZA:	EK AÇIKLAMA:	6 Platform Ön görünüm Tasarımı-1
GUNCELLEME TARIHI	26.12.2022		KONTOL EDEN:	ALİ KEMAL SARI			TOPLAM SAYFA SAYISI: 38
PROJE SORUMLUSU	SERDAR GÜVENSOY						ÖNCEKI SAYFA: 5 Platform 3D Tasarım-2
MONTAJ SORUMLUSU	ALİ KEMAL SARI						SONRAKI SAYFA: 7 Platform Ön görünüm Tasarımı-2

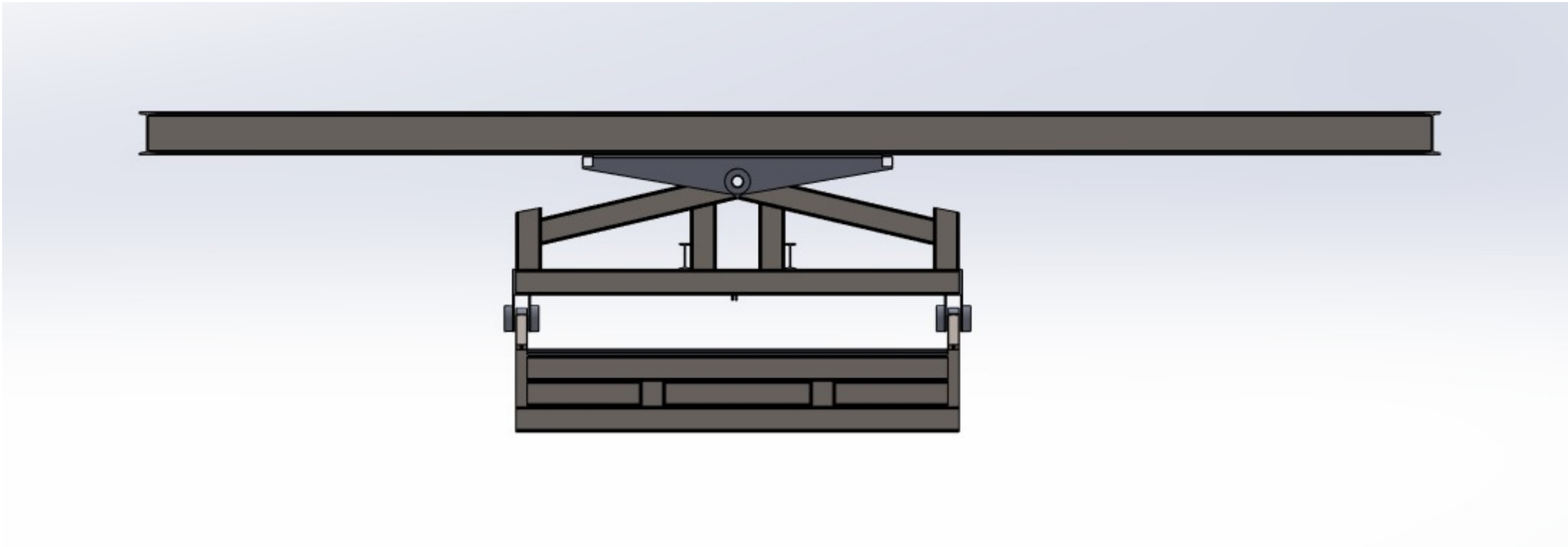

SIPARİŞ TARIHI	29 AĞUSTOS 2022
GUNCELLEME TARIHI	26.12.2022
PROJE SORUMLUSU	SERDAR GÜVENSOY
MONTAJ SORUMLUSU	ALİ KEMAL SARI

SRDR ROBOTİK
TEL: +90 552 442 77 37
ADRES: Ataşehir Ferhat Paşa 35. Sk. No:42, 34844 Maltepe/İSTANBUL
e-mail : info@srdrrobotik.com

PROJE NO:	TRTA
KONTOL EDEN:	ALİ KEMAL SARI

KONTROL EDEN İMZA:

EK AÇIKLAMA:

7 Platform Ön görünüm Tasarımı-2

TOPLAM SAYFA SAYISI:	38
ÖNCEKI SAYFA:	6 Platform Ön görünüm Tasarımı-1
SONRAKI SAYFA:	8 Platform üstten görünüm Tasarımı

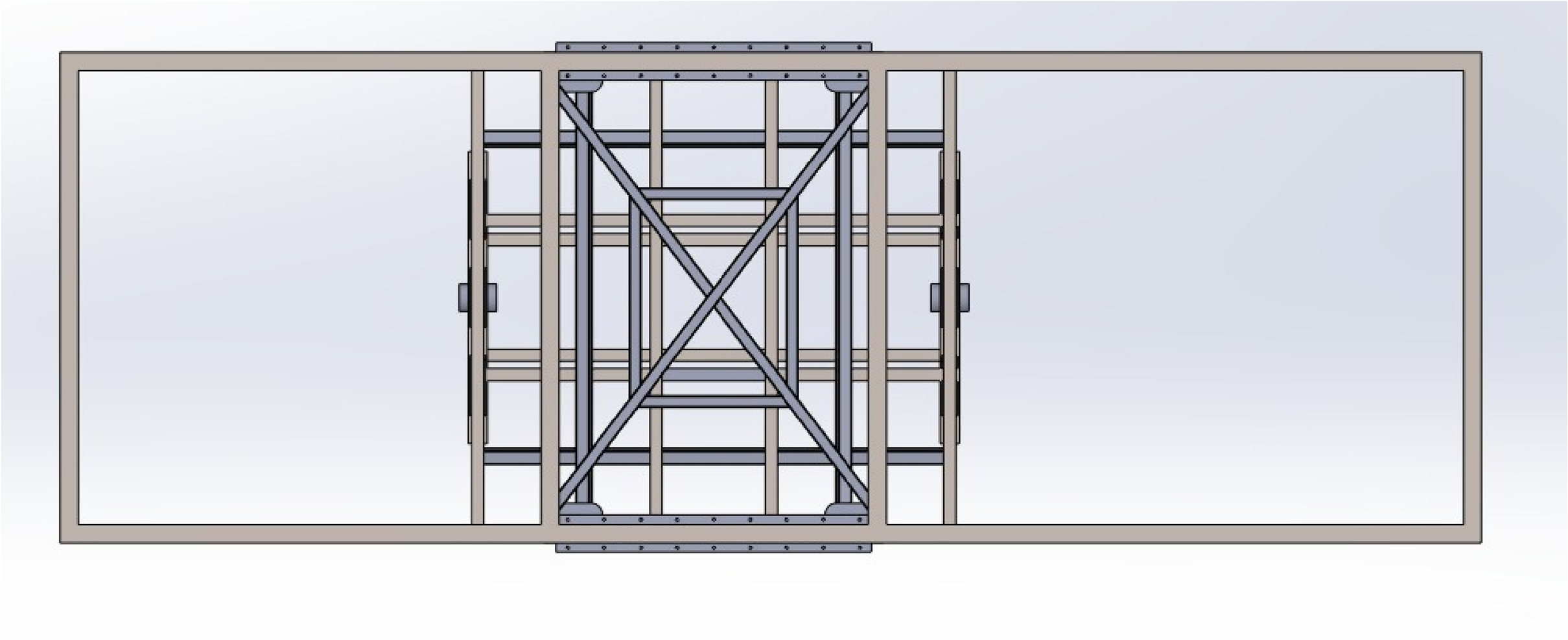

SIPARİŞ TARIHI	29 AĞUSTOS 2022	SRDR ROBOTİK TEL: +90 552 442 77 37 ADRES: Ataşehir Ferhat Paşa 35. Sk. No:42, 34844 Maltepe/İSTANBUL e-mail : info@srdrrobotik.com	PROJE NO:	TRTA	KONTROL EDEN İMZA:	EK AÇIKLAMA: 8 Platform üstten görünüm Tasarımı	TOPLAM SAYFA SAYISI: 38
GUNCELLEME TARIHI	26.12.2022		KONTOL EDEN:	ALİ KEMAL SARI			ÖNCEKI SAYFA: 7 Platform Ön görünüm Tasarımı-2
PROJE SORUMLUSU	SERDAR GÜVENSOY						SONRAKI SAYFA: 12 BUAT 1 ÖN GÖRÜNÜM
MONTAJ SORUMLUSU	ALİ KEMAL SARI						

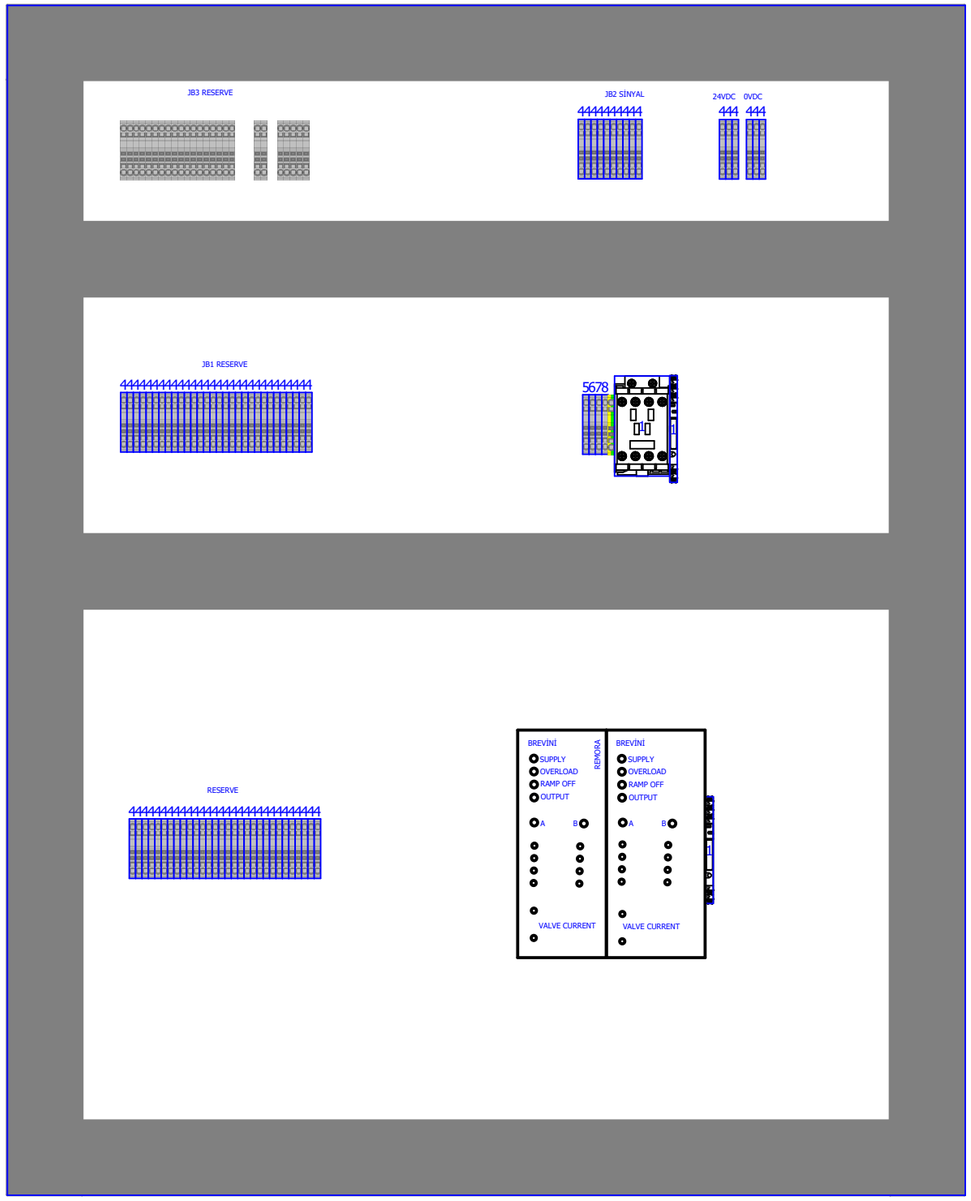

SIPARİŞ TARIHI	29 AĞUSTOS 2022	SRDR ROBOTİK TEL: +90 552 442 77 37 ADRES: Ataşehir Ferhat Paşa 35. Sk. No:42, 34844 Maltepe/İSTANBUL e-mail : info@srdrrobotik.com	PROJE NO:	TRTA	KONTROL EDEN İMZA:	EK AÇIKLAMA:	12 BUAT 1 ÖN GÖRÜNÜM
GUNCELLEME TARIHI	3.01.2023						TOPLAM SAYFA SAYISI: 38
PROJE SORUMLUSU	SERDAR GÜVENSOY		KONTOL EDEN:	ALİ KEMAL SARI			ÖNCEKİ SAYFA: 8 Platform üstten görünüm Tasarımı
MONTAJ SORUMLUSU	ALİ KEMAL SARI						SONRAKI SAYFA: 13 BUAT 2 ÖN GÖRÜNÜM

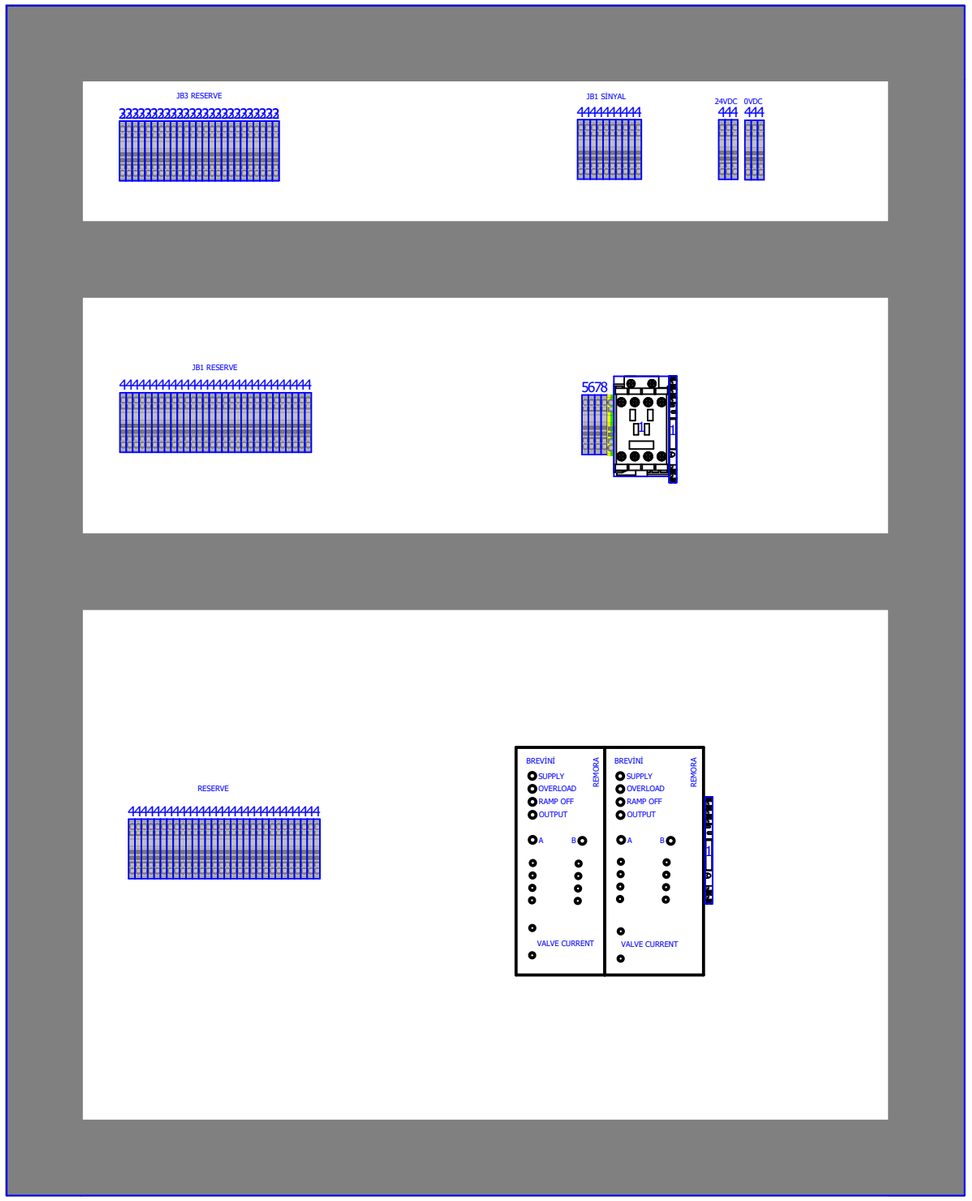

SIPARİŞ TARIHI	29 AĞUSTOS 2022
GUNCELLEME TARIHI	2.12.2022
PROJE SORUMLUSU	SERDAR GÜVENSOY
MONTAJ SORUMLUSU	ALİ KEMAL SARI

SRDR ROBOTİK
TEL: +90 552 442 77 37
ADRES: Ataşehir Ferhat Paşa 35. Sk. No:42, 34844 Maltepe/İSTANBUL
e-mail : info@srdrrobotik.com

PROJE NO:	TRTA
KONTOL EDEN:	ALİ KEMAL SARI

KONTROL EDEN İMZA:

EK AÇIKLAMA:

13 BUAT 2 ÖN GÖRÜNÜN

TOPLAM SAYFA SAYISI:	38
ÖNCEKİ SAYFA:	12 BUAT 1 ÖN GÖRÜNÜM
SONRAKİ SAYFA:	14 GÜÇ DEVRESİ

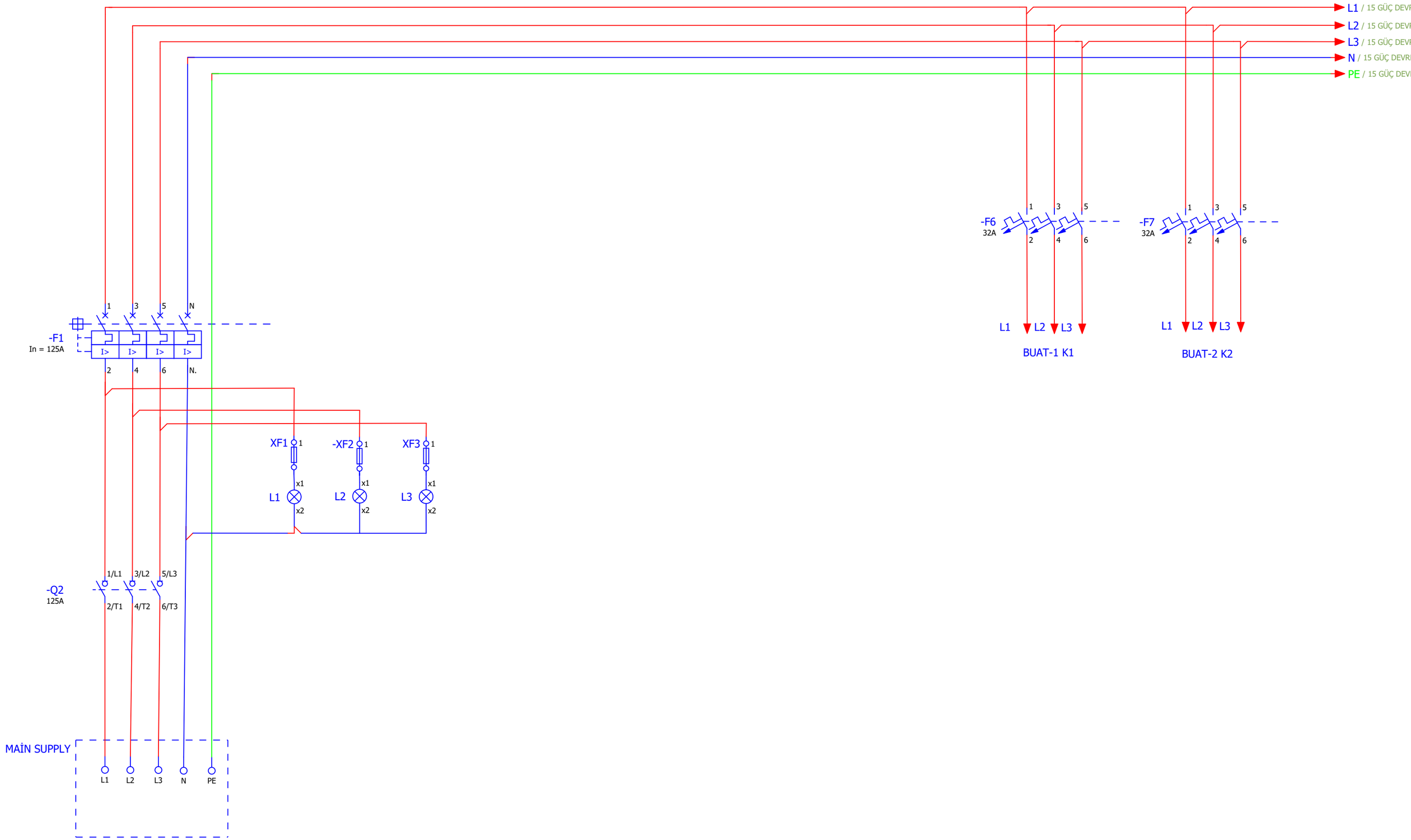

SIPARİŞ TARIHI	29 AĞUSTOS 2022	SRDR ROBOTİK TEL: +90 552 442 77 37 ADRES: Ataşehir Ferhat Paşa 35. Sk. No:42, 34844 Maltepe/İSTANBUL e-mail : info@srdrrobotik.com	PROJE NO:	TRTA	KONTROL EDEN İMZA:	EK AÇIKLAMA:	14 GÜÇ DEVRESİ
GUNCELLEME TARIHI	26.12.2022		KONTOL EDEN:	ALİ KEMAL SARI			TOPLAM SAYFA SAYISI: 38
PROJE SORUMLUSU	SERDAR GÜVENSOY						ÖNCEKI SAYFA: 13 BUAT 2 ÖN GÖRÜNÜN
MONTAJ SORUMLUSU	ALİ KEMAL SARI						SONRAKI SAYFA: 15 GÜÇ DEVRESİ-2

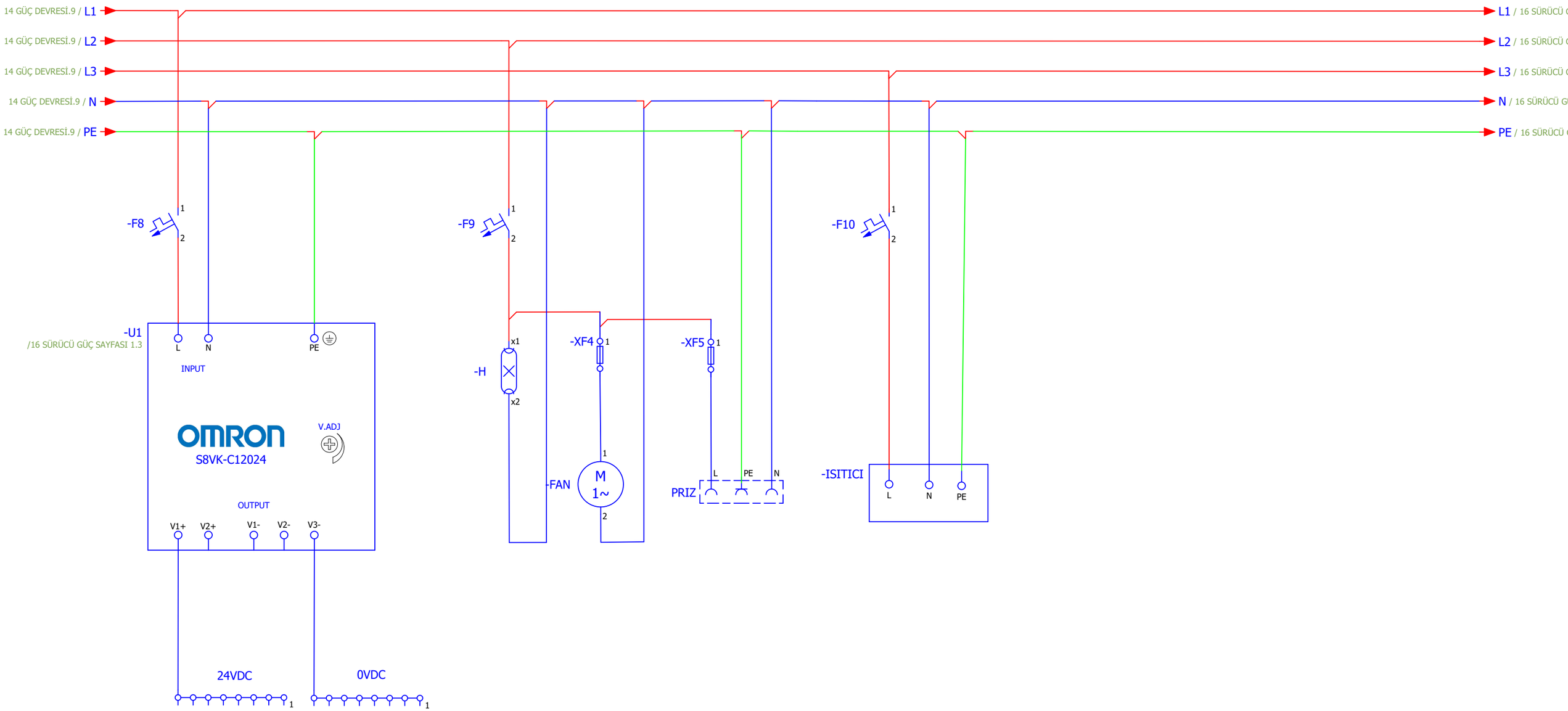

SIPARİŞ TARIHI	29 AĞUSTOS 2022	SRDR ROBOTİK TEL: +90 552 442 77 37 ADRES: Ataşehir Ferhat Paşa 35. Sk. No:42, 34844 Maltepe/İSTANBUL e-mail : info@srdrrobotik.com	PROJE NO:	TRTA	KONTROL EDEN İMZA:	EK AÇIKLAMA:	15 GÜÇ DEVRESİ-2
GUNCELLEME TARIHI	26.12.2022		KONTOL EDEN:	ALİ KEMAL SARI			TOPLAM SAYFA SAYISI: 38
PROJE SORUMLUSU	SERDAR GÜVENSOY						ÖNCEKI SAYFA: 14 GÜÇ DEVRESİ
MONTAJ SORUMLUSU	ALİ KEMAL SARI						SONRAKI SAYFA: 16 SÜRÜCÜ GÜÇ SAYFASI 1

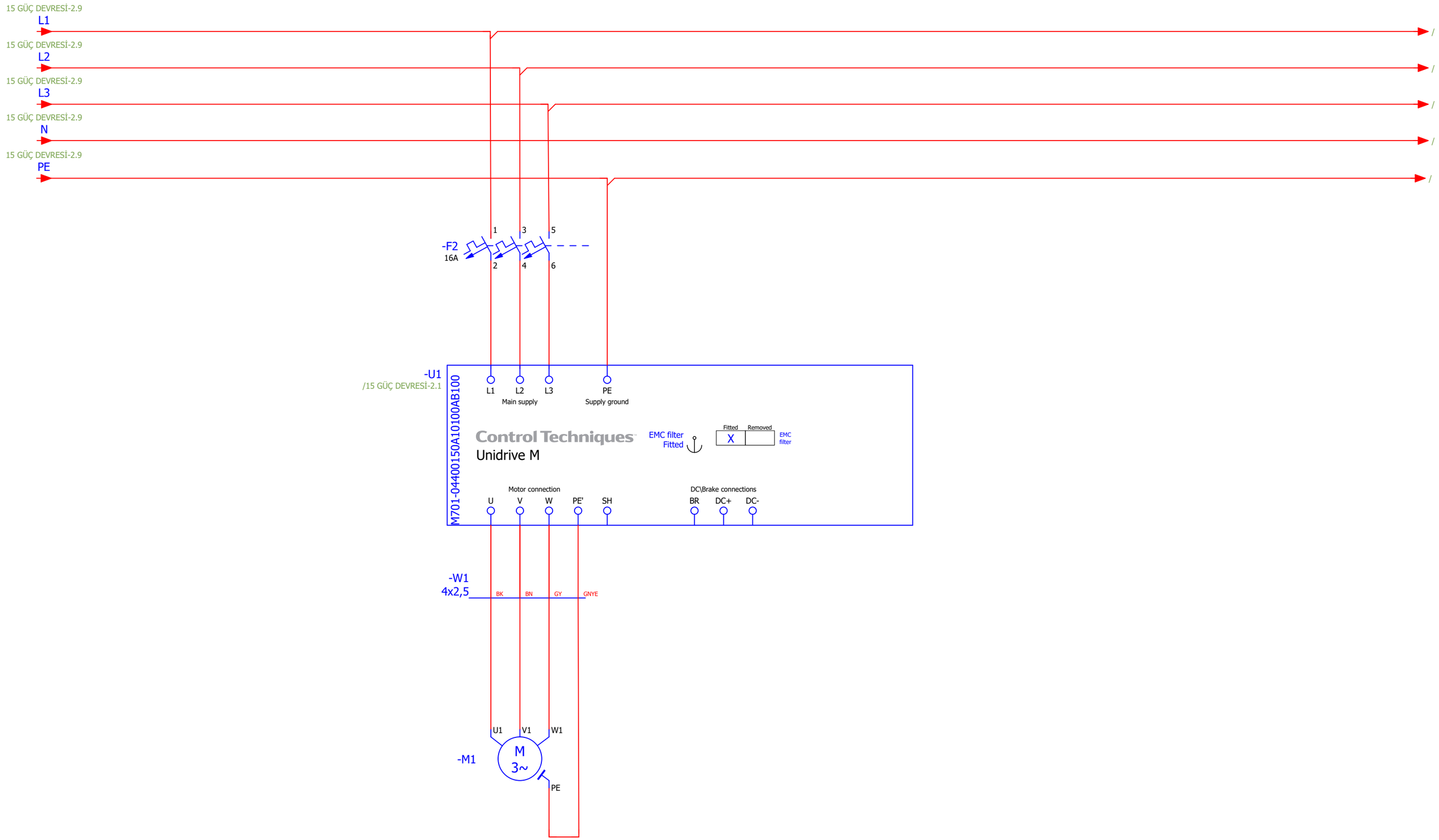

SIPARİŞ TARIHI	29 AĞUSTOS 2022	SRDR ROBOTİK TEL: +90 552 442 77 37 ADRES: Ataşehir Ferhat Paşa 35. Sk. No:42, 34844 Maltepe/İSTANBUL e-mail : info@srdrrobotik.com	PROJE NO:	TRTA	KONTROL EDEN İMZA:	EK AÇIKLAMA:	16 SÜRÜCÜ GÜÇ SAYFASI 1
GUNCELLEME TARIHI	26.12.2022		KONTOL EDEN:	ALİ KEMAL SARI			TOPLAM SAYFA SAYISI: 38
PROJE SORUMLUSU	SERDAR GÜVENSOY						ÖNCEKI SAYFA: 15 GÜÇ DEVRESİ-2
MONTAJ SORUMLUSU	ALİ KEMAL SARI						SONRAKI SAYFA: 17 SÜRÜCÜ GÜÇ SAYFASI 2

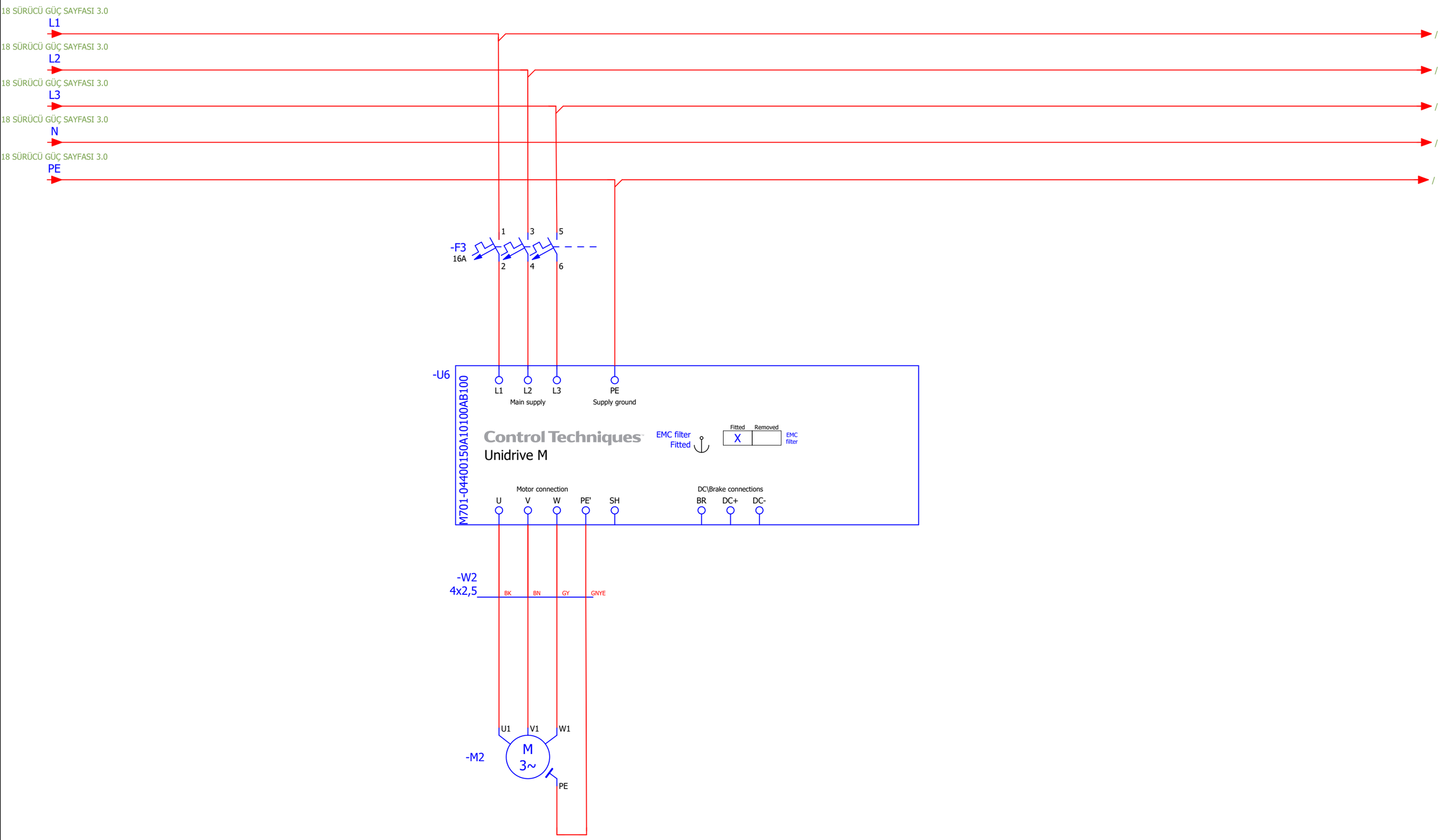

SIPARİŞ TARIHI	29 AĞUSTOS 2022	SRDR ROBOTİK TEL: +90 552 442 77 37 ADRES: Ataşehir Ferhat Paşa 35. Sk. No:42, 34844 Maltepe/İSTANBUL e-mail : info@srdrrobotik.com	PROJE NO:	TRTA	KONTROL EDEN İMZA:	EK AÇIKLAMA:	17 SÜRÜCÜ GÜÇ SAYFASI 2
GUNCELLEME TARIHI	26.12.2022		KONTOL EDEN:	ALİ KEMAL SARI			TOPLAM SAYFA SAYISI: 38
PROJE SORUMLUSU	SERDAR GÜVENSOY						ÖNCEKI SAYFA: 16 SÜRÜCÜ GÜÇ SAYFASI 1
MONTAJ SORUMLUSU	ALİ KEMAL SARI						SONRAKI SAYFA: 18 SÜRÜCÜ GÜÇ SAYFASI 3

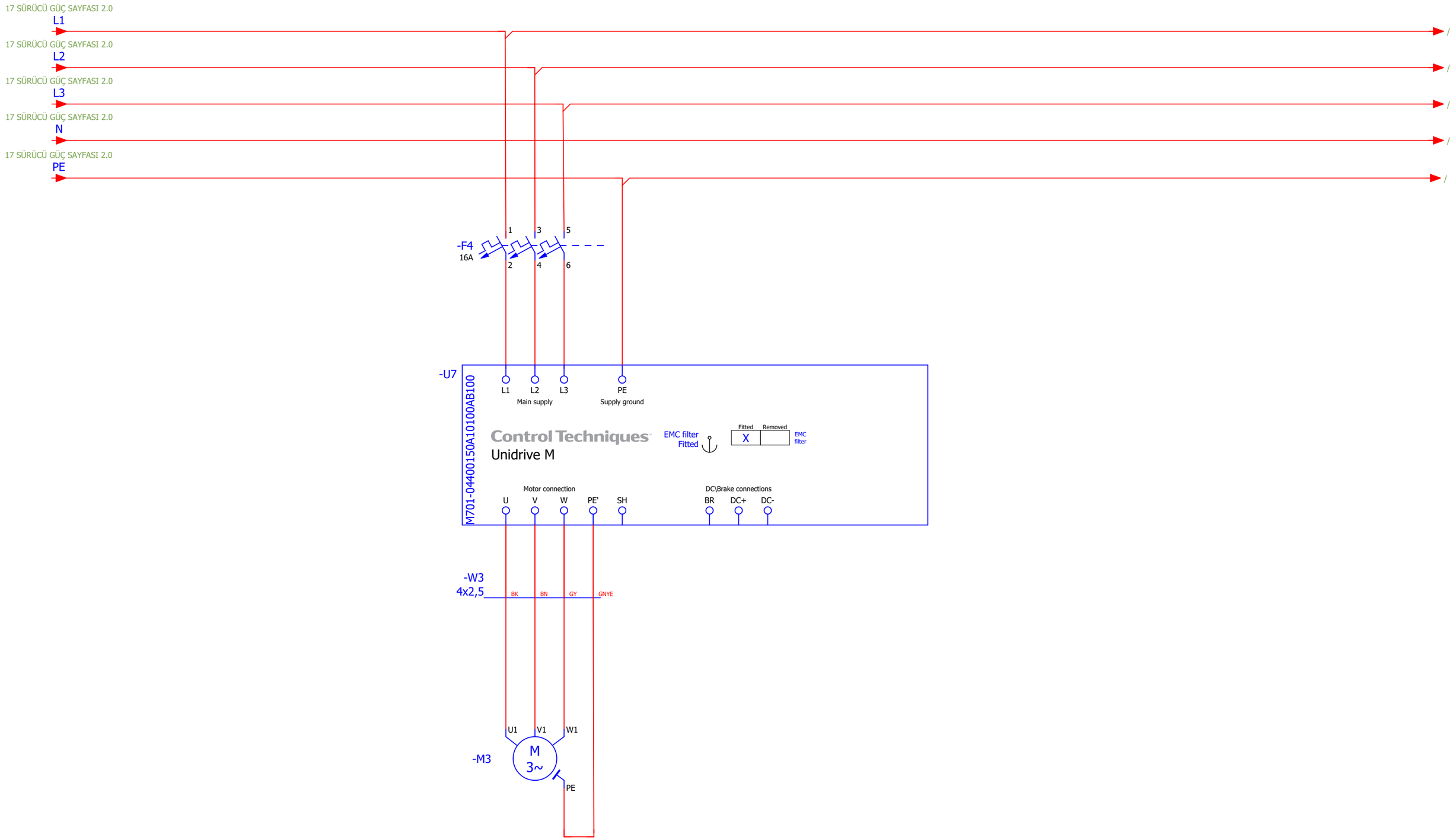

SIPARİŞ TARIHI	29 AĞUSTOS 2022	SRDR ROBOTİK TEL: +90 552 442 77 37 ADRES: Ataşehir Ferhat Paşa 35. Sk. No:42, 34844 Maltepe/İSTANBUL e-mail : info@srdrrobotik.com	PROJE NO:	TRTA	KONTROL EDEN İMZA:	EK AÇIKLAMA:	18 SÜRÜCÜ GÜÇ SAYFASI 3
GUNCELLEME TARIHI	26.12.2022		KONTOL EDEN:	ALİ KEMAL SARI			TOPLAM SAYFA SAYISI: 38
PROJE SORUMLUSU	SERDAR GÜVENSOY						ÖNCEKI SAYFA: 17 SÜRÜCÜ GÜÇ SAYFASI 2
MONTAJ SORUMLUSU	ALİ KEMAL SARI						SONRAKI SAYFA: 19 SÜRÜCÜ GÜÇ SAYFASI 4

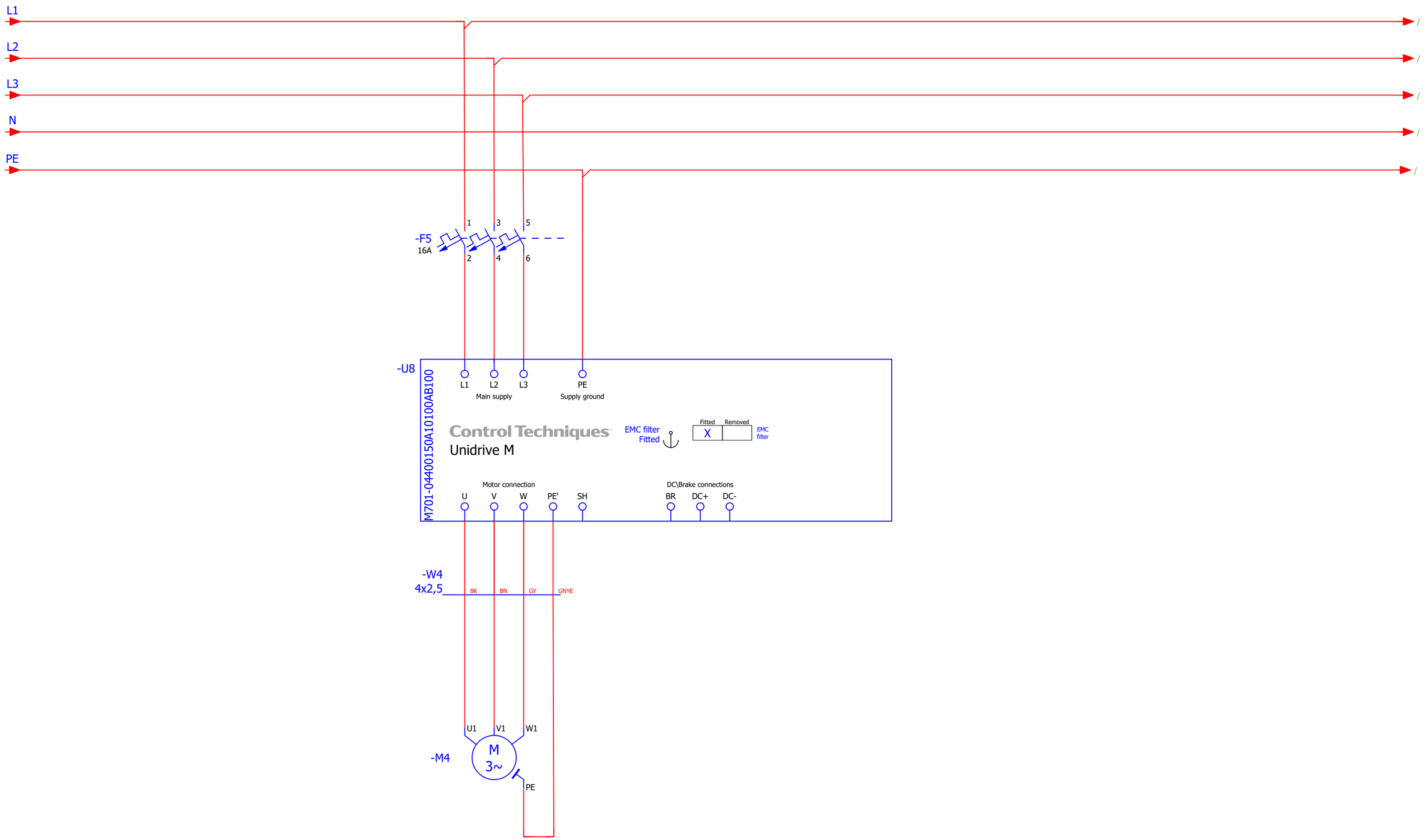

SIPARİŞ TARIHI	29 AĞUSTOS 2022	SRDR ROBOTİK TEL: +90 552 442 77 37 ADRES: Ataşehir Ferhat Paşa 35. Sk. No:42, 34844 Maltepe/İSTANBUL e-mail : info@srdrrobotik.com	PROJE NO:	TRTA	KONTROL EDEN İMZA:	EK AÇIKLAMA:	19 SÜRÜCÜ GÜÇ SAYFASI 4
GUNCELLEME TARIHI	26.12.2022		KONTOL EDEN:	ALİ KEMAL SARI			TOPLAM SAYFA SAYISI: 38
PROJE SORUMLUSU	SERDAR GÜVENSOY						ÖNCEKI SAYFA: 18 SÜRÜCÜ GÜÇ SAYFASI 3
MONTAJ SORUMLUSU	ALİ KEMAL SARI						SONRAKI SAYFA: 20 PLC

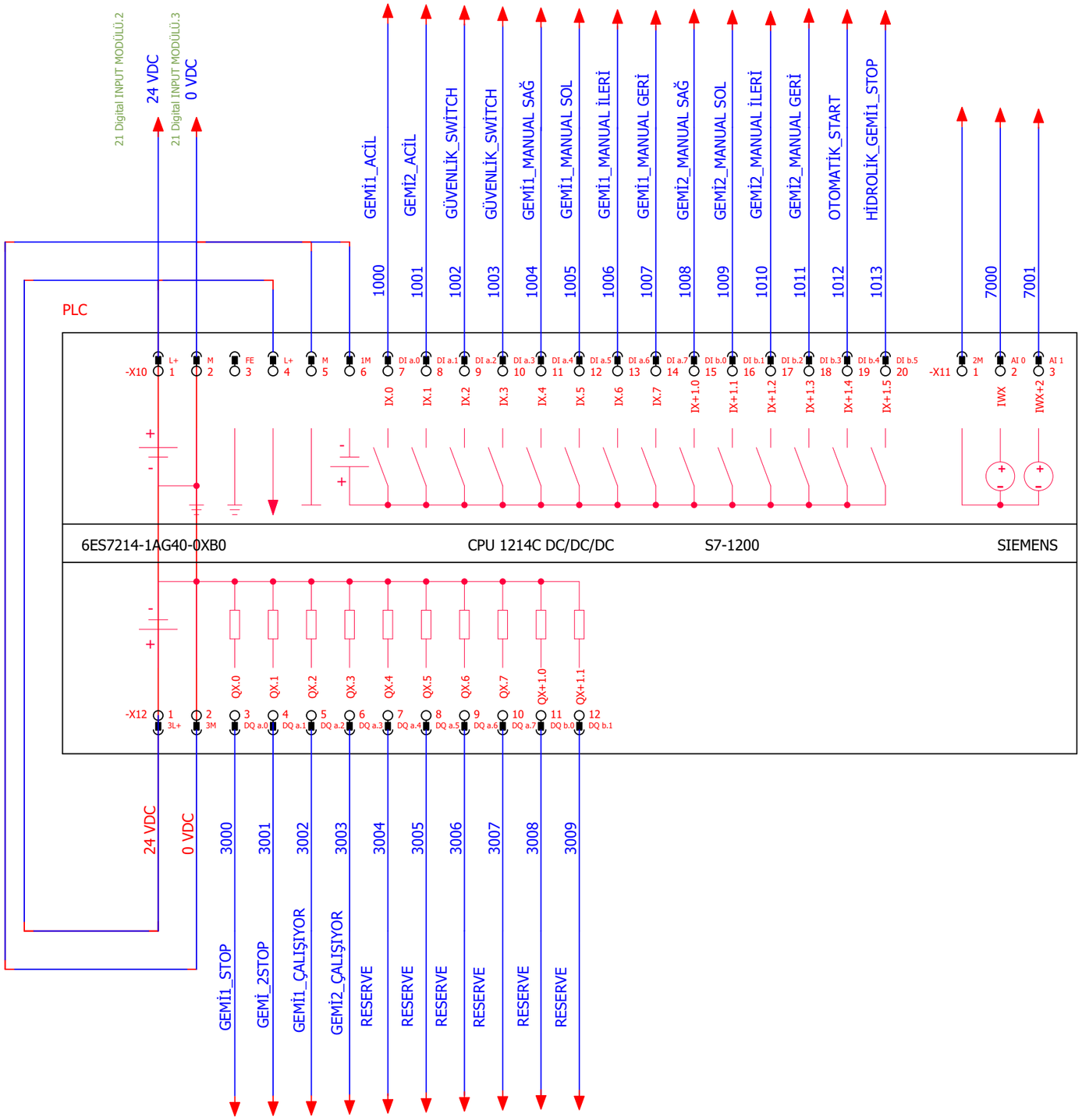

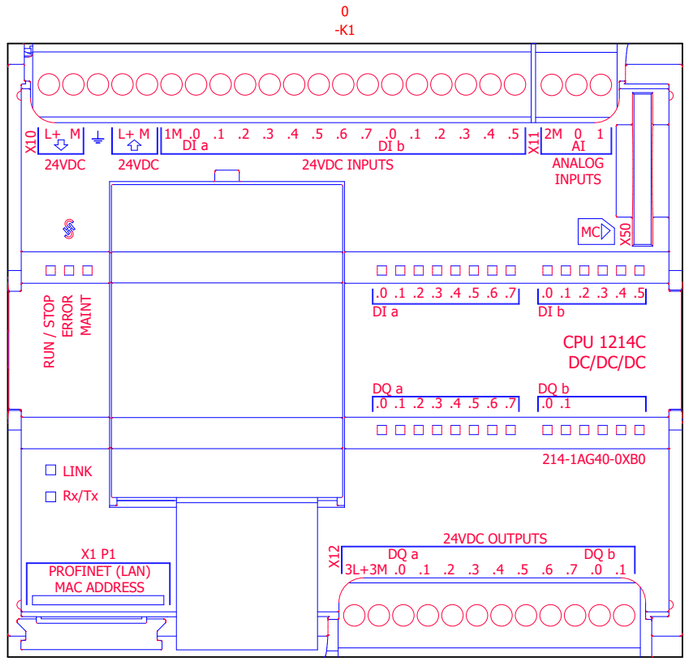

SIPARİŞ TARIHI	29 AĞUSTOS 2022	SRDR ROBOTİK TEL: +90 552 442 77 37 ADRES: Ataşehir Ferhat Paşa 35. Sk. No:42, 34844 Maltepe/İSTANBUL e-mail : info@srdrrobotik.com	PROJE NO:	TRTA	KONTROL EDEN İMZA:	EK AÇIKLAMA:	20 PLC
GUNCELLEME TARIHI	26.12.2022		KONTOL EDEN:	ALİ KEMAL SARI			TOPLAM SAYFA SAYISI: 38
PROJE SORUMLUSU	SERDAR GÜVENSOY						ÖNCEKI SAYFA: 19 SÜRÜCÜ GÜÇ SAYFASI 4
MONTAJ SORUMLUSU	ALİ KEMAL SARI						SONRAKI SAYFA: 21 Digital INPUT MODÜLÜ

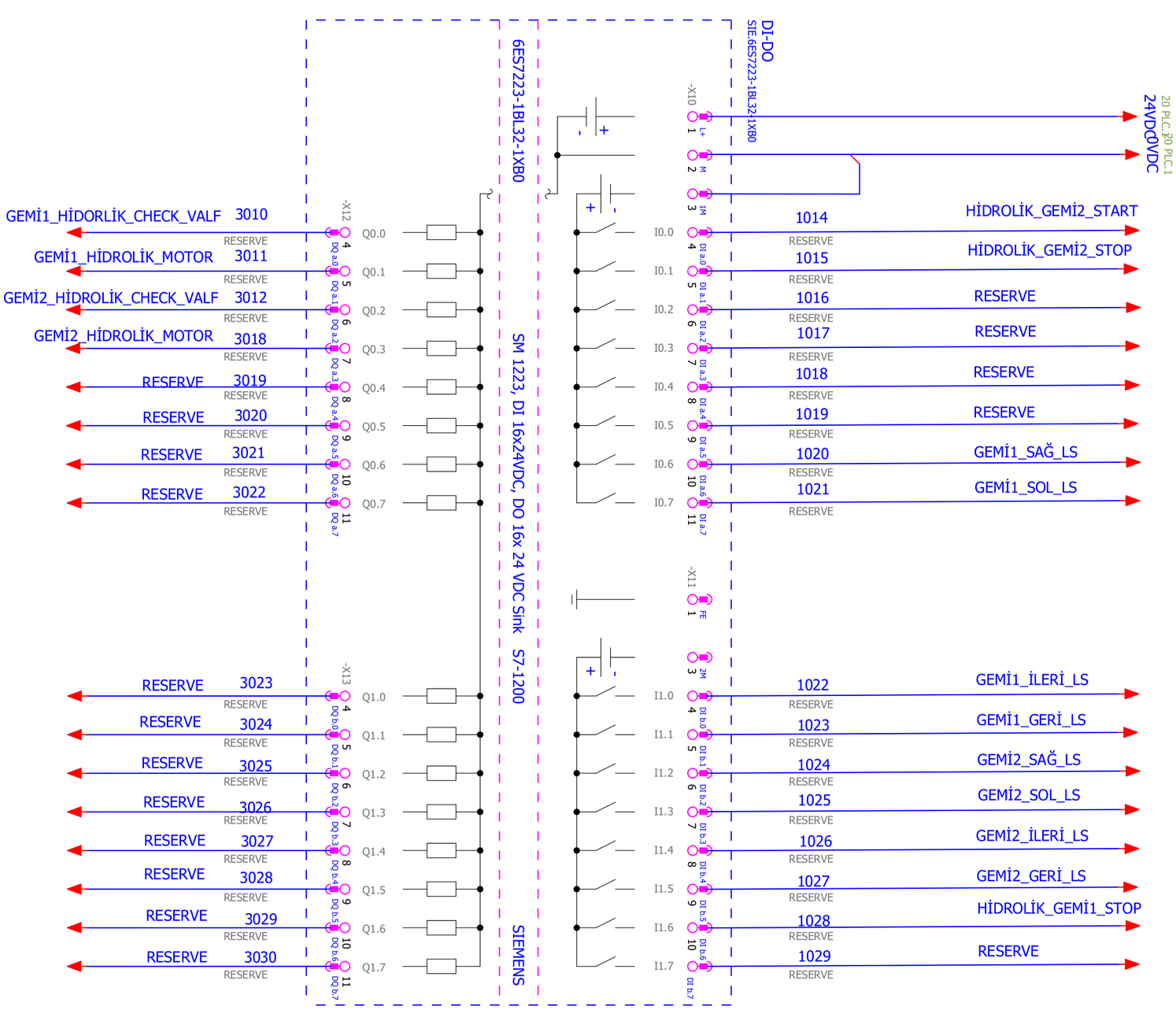

SIPARİŞ TARIHI	29 AĞUSTOS 2022
GUNCELLEME TARIHI	26.12.2022
PROJE SORUMLUSU	SERDAR GÜVENSOY
MONTAJ SORUMLUSU	ALİ KEMAL SARI

SRDR ROBOTİK
TEL: +90 552 442 77 37
ADRES: Ataşehir Ferhat Paşa 35. Sk. No:42, 34844 Maltepe/İSTANBUL
e-mail : info@srdrrobotik.com

PROJE NO: TRTA

KONTROL EDEN: ALİ KEMAL SARI

KONTROL EDEN İMZA:

EK AÇIKLAMA:

21 Digital INPUT MODÜLÜ

TOPLAM SAYFA SAYISI: 38

ÖNCEKİ SAYFA: 20 PLC

SONRAKİ SAYFA: 22 ANALOG INPUT-OUTPUT MODÜLÜ

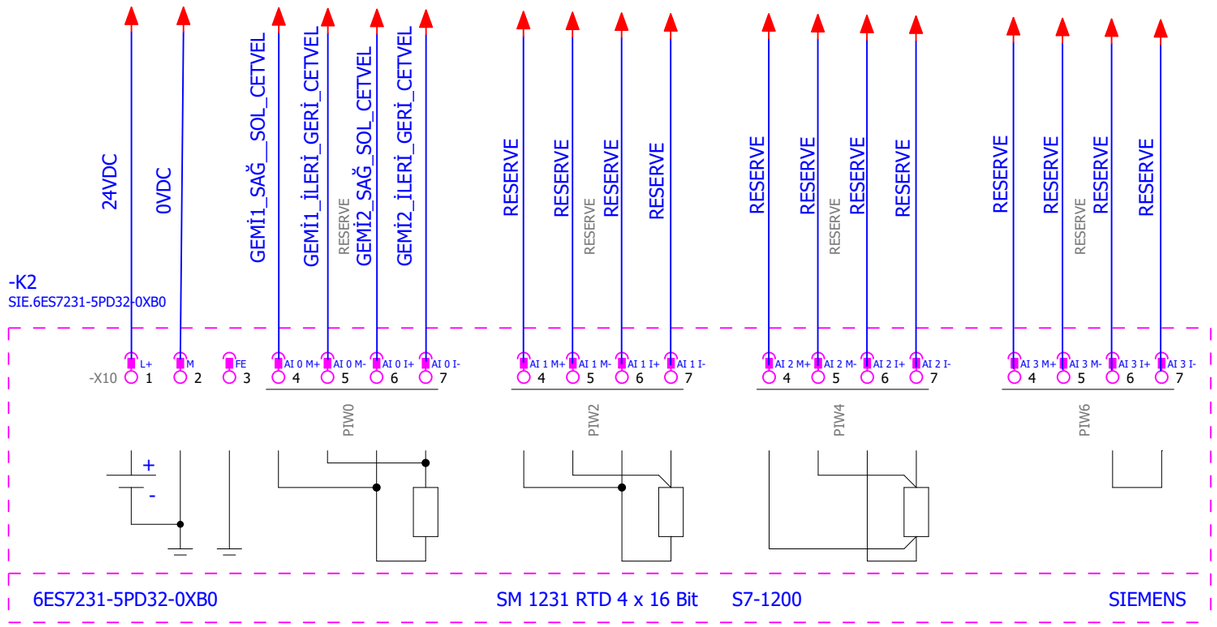

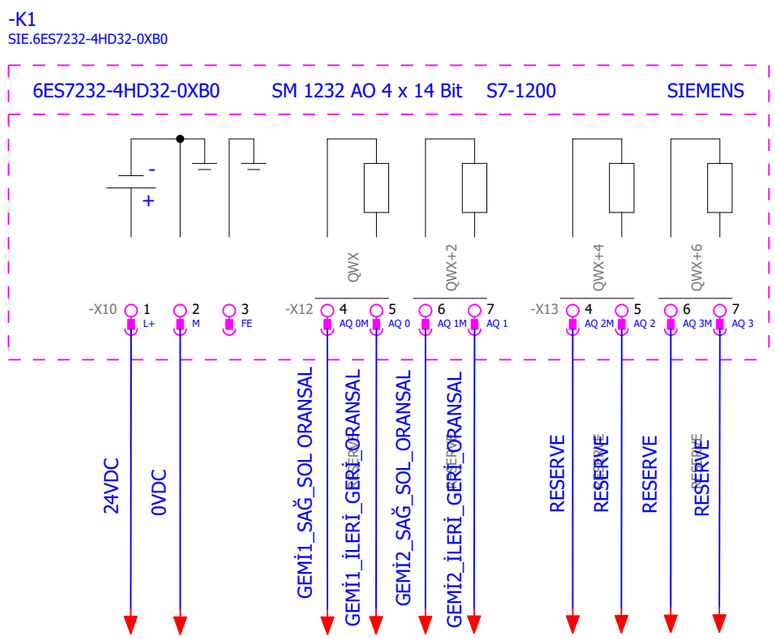

SIPARİŞ TARIHI	29 AĞUSTOS 2022	SRDR ROBOTİK TEL: +90 552 442 77 37 ADRES: Ataşehir Ferhat Paşa 35. Sk. No:42, 34844 Maltepe/İSTANBUL e-mail : info@srdrrobotik.com	PROJE NO:	TRTA	KONTROL EDEN İMZA:	EK AÇIKLAMA:	22 ANALOG INPUT-OUTPUT MODÜLÜ
GUNCELLEME TARIHI	26.12.2022						TOPLAM SAYFA SAYISI: 38
PROJE SORUMLUSU	SERDAR GÜVENSOY		KONTOL EDEN:	ALİ KEMAL SARI			ÖNCEKI SAYFA: 21 Digital INPUT MODÜLÜ
MONTAJ SORUMLUSU	ALİ KEMAL SARI						SONRAKI SAYFA: 23 HMI

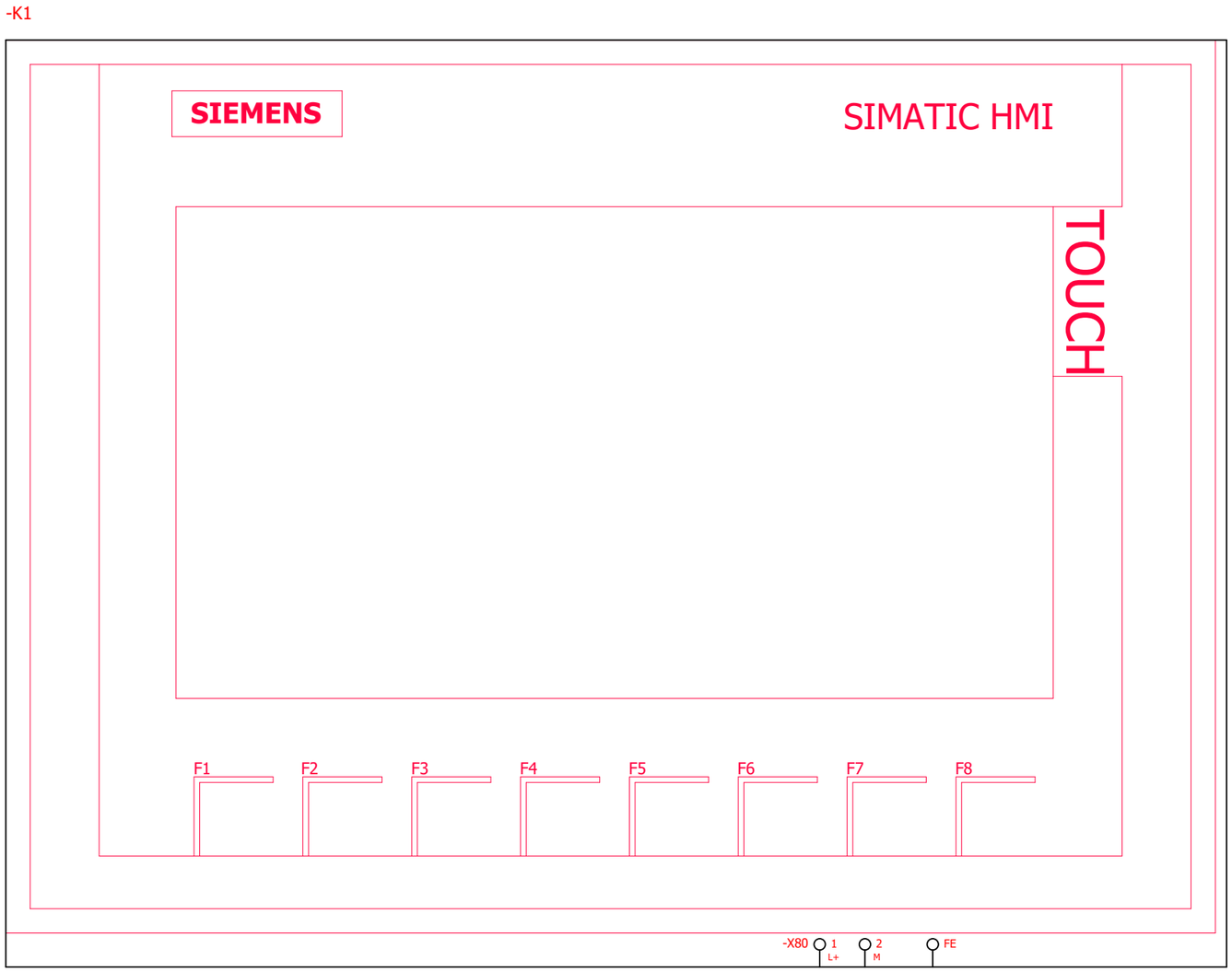

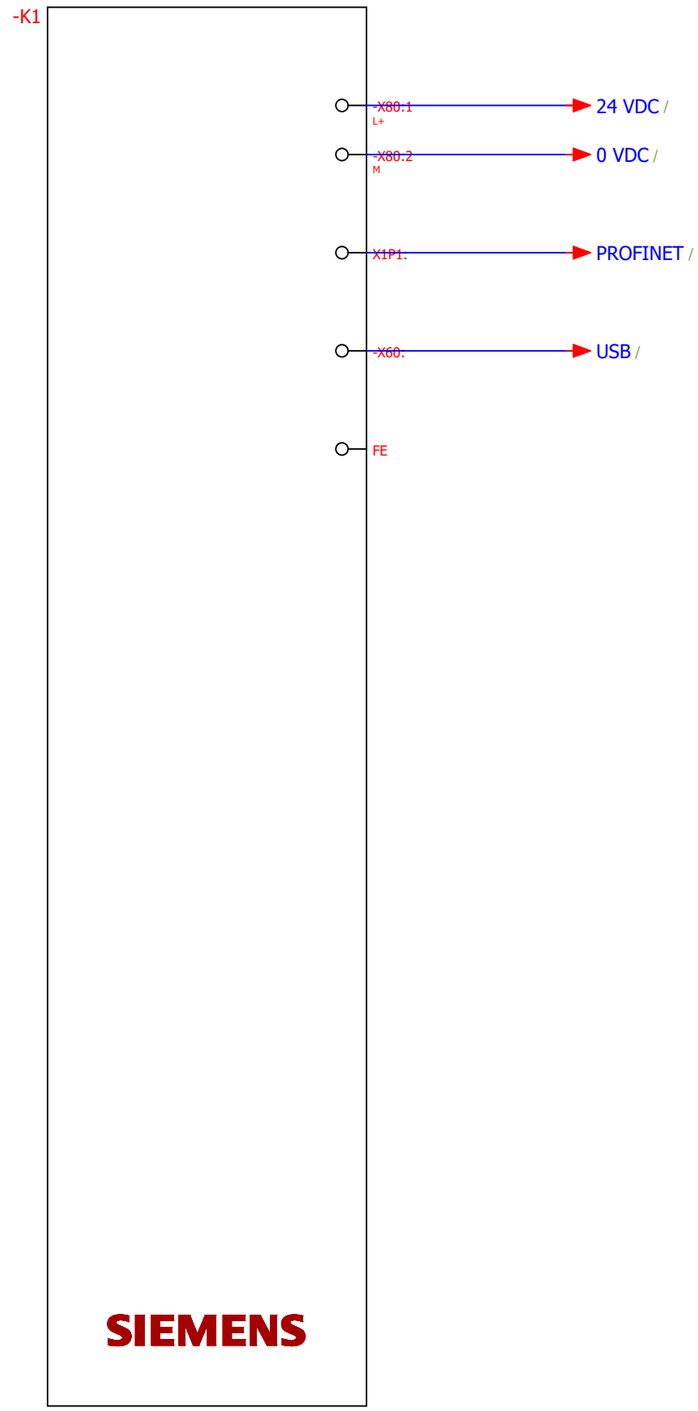

SIPARİŞ TARIHI	29 AĞUSTOS 2022
GUNCELLEME TARIHI	26.12.2022
PROJE SORUMLUSU	SERDAR GÜVENSOY
MONTAJ SORUMLUSU	ALİ KEMAL SARI

SRDR ROBOTİK
TEL: +90 552 442 77 37
ADRES: Ataşehir Ferhat Paşa 35. Sk. No:42, 34844 Maltepe/İSTANBUL
e-mail : info@srdrrobotik.com

PROJE NO:	TRTA
KONTOL EDEN:	ALİ KEMAL SARI

KONTROL EDEN İMZA:

EK AÇIKLAMA:

23 HMI

TOPLAM SAYFA SAYISI:	38
ÖNCEKI SAYFA:	22 ANALOG INPUT-OUTPUT MODÜLÜ
SONRAKI SAYFA:	24 GEMİ1 HMI GÖRÜNTÜSÜ

SIPARİŞ TARIHI	29 AĞUSTOS 2022	SRDR ROBOTİK TEL: +90 552 442 77 37 ADRES: Ataşehir Ferhat Paşa 35. Sk. No:42, 34844 Maltepe/İSTANBUL e-mail : info@srdrrobotik.com	PROJE NO:	TRTA	KONTROL EDEN İMZA:	EK AÇIKLAMA:	24 GEMİ1 HMI GÖRÜNTÜSÜ
GUNCELLEME TARIHI	26.12.2022						TOPLAM SAYFA SAYISI: 38
PROJE SORUMLUSU	SERDAR GÜVENSOY		KONTOL EDEN:	ALİ KEMAL SARI			ÖNCEKI SAYFA: 23 HMI
MONTAJ SORUMLUSU	ALİ KEMAL SARI						SONRAKI SAYFA: 25 GEMİ2 HMI GÖRÜNTÜSÜ

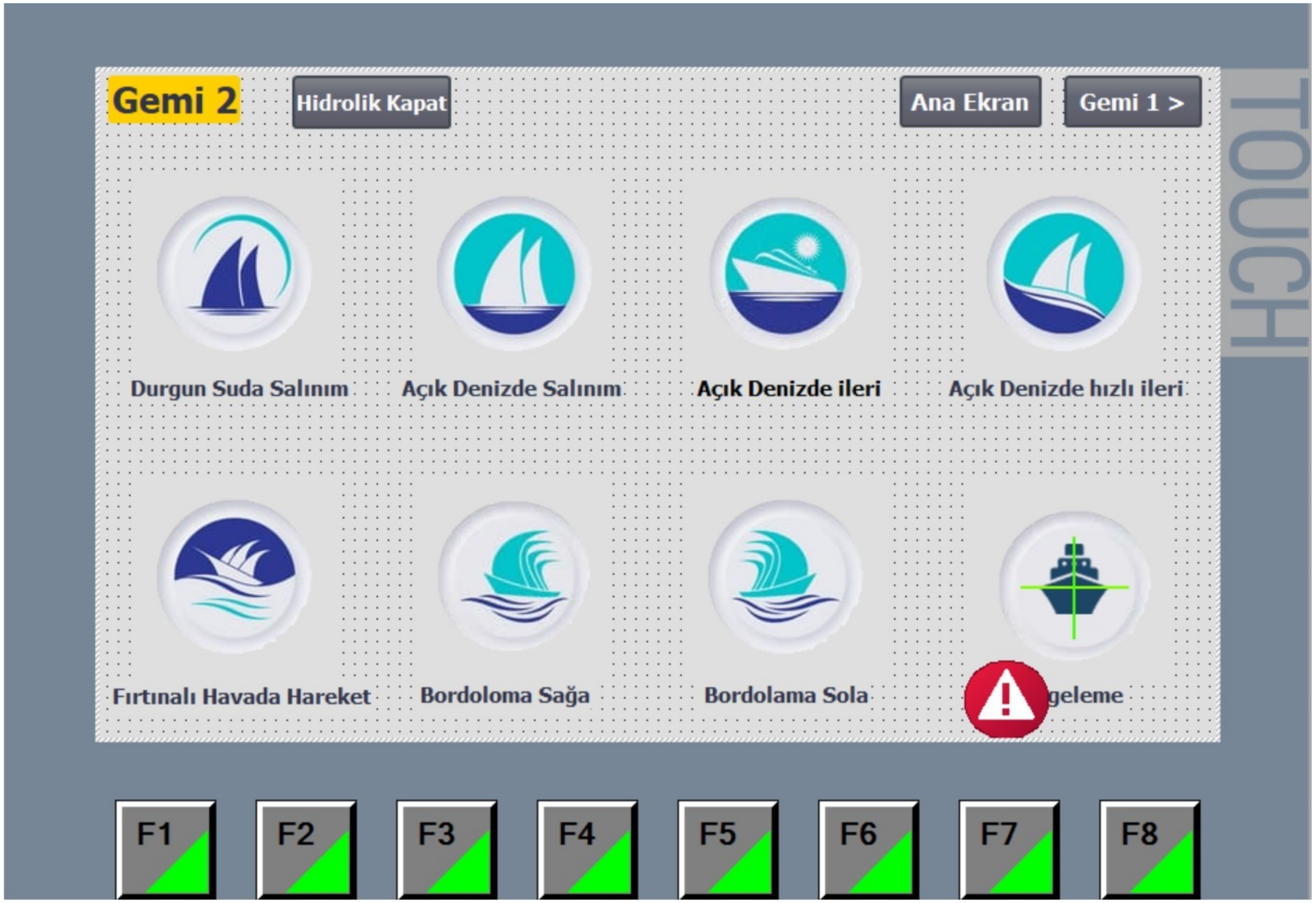

SIPARİŞ TARIHI	29 AĞUSTOS 2022
GUNCELLEME TARIHI	26.12.2022
PROJE SORUMLUSU	SERDAR GÜVENSOY
MONTAJ SORUMLUSU	ALİ KEMAL SARI

SRDR ROBOTİK
TEL: +90 552 442 77 37
ADRES: Ataşehir Ferhat Paşa 35. Sk. No:42, 34844 Maltepe/İSTANBUL
e-mail : info@srdrrobotik.com

PROJE NO:	TRTA
KONTOL EDEN:	ALİ KEMAL SARI

KONTROL EDEN İMZA:

EK AÇIKLAMA:

25 GEMİ2 HMI GÖRÜNTÜSÜ

TOPLAM SAYFA SAYISI:	38
ÖNCEKI SAYFA:	24 GEMİ1 HMI GÖRÜNTÜSÜ
SONRAKI SAYFA:	26 GEMİ-1 MANUAL HMI EKRANI

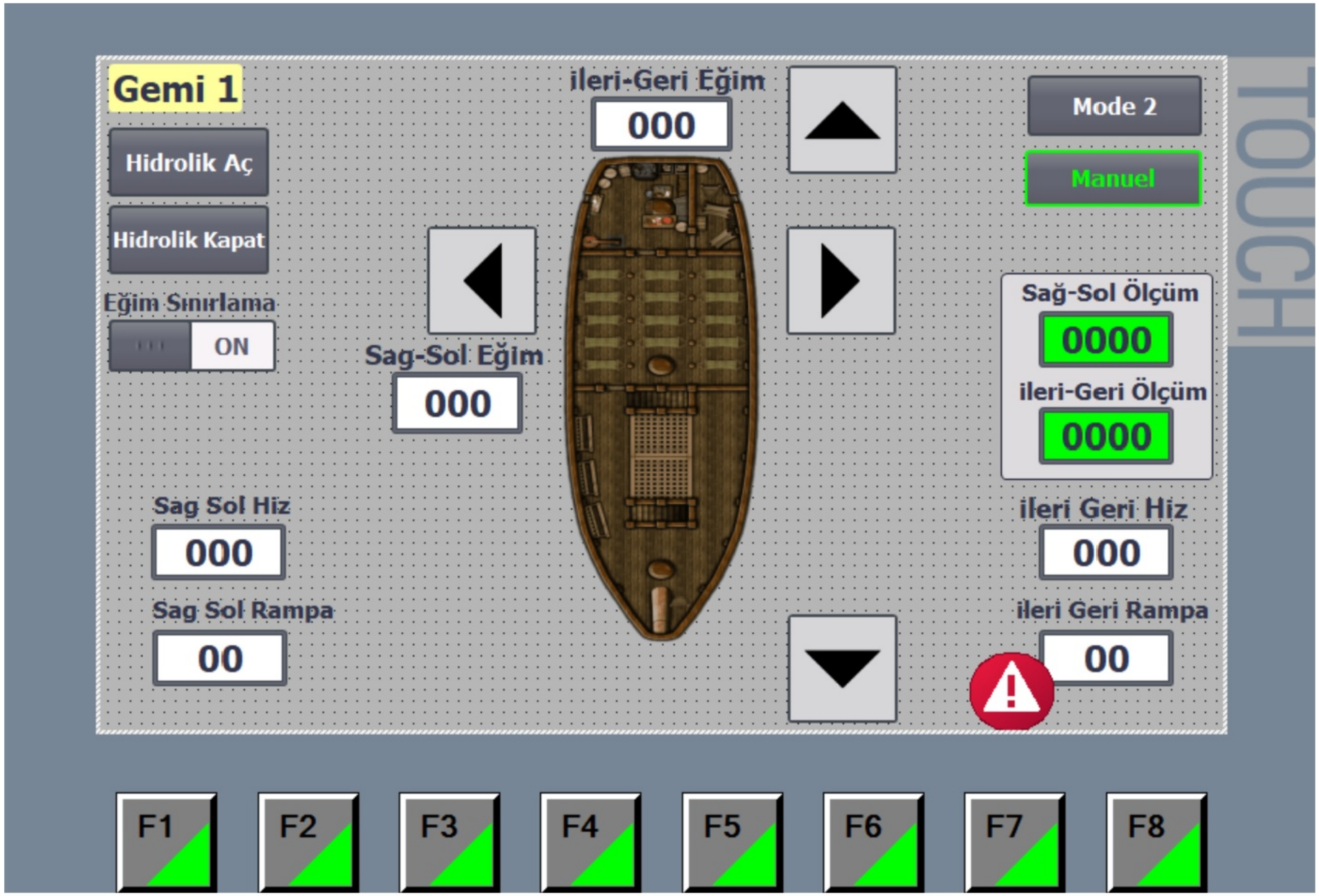

SIPARİŞ TARIHI	29 AĞUSTOS 2022	SRDR ROBOTİK TEL: +90 552 442 77 37 ADRES: Ataşehir Ferhat Paşa 35. Sk. No:42, 34844 Maltepe/İSTANBUL e-mail : info@srdrrobotik.com	PROJE NO:	TRTA	KONTROL EDEN İMZA:	EK AÇIKLAMA:	26 GEMİ-1 MANUAL HMI EKRANI
GUNCELLEME TARIHI	26.12.2022		KONTOL EDEN:	ALİ KEMAL SARI			TOPLAM SAYFA SAYISI: 38
PROJE SORUMLUSU	SERDAR GÜVENSOY						ÖNCEKI SAYFA: 25 GEMİ2 HMI GÖRÜNTÜSÜ
MONTAJ SORUMLUSU	ALİ KEMAL SARI						SONRAKI SAYFA: 27 GEMİ-1 PARAMETRE HMI EKRANI

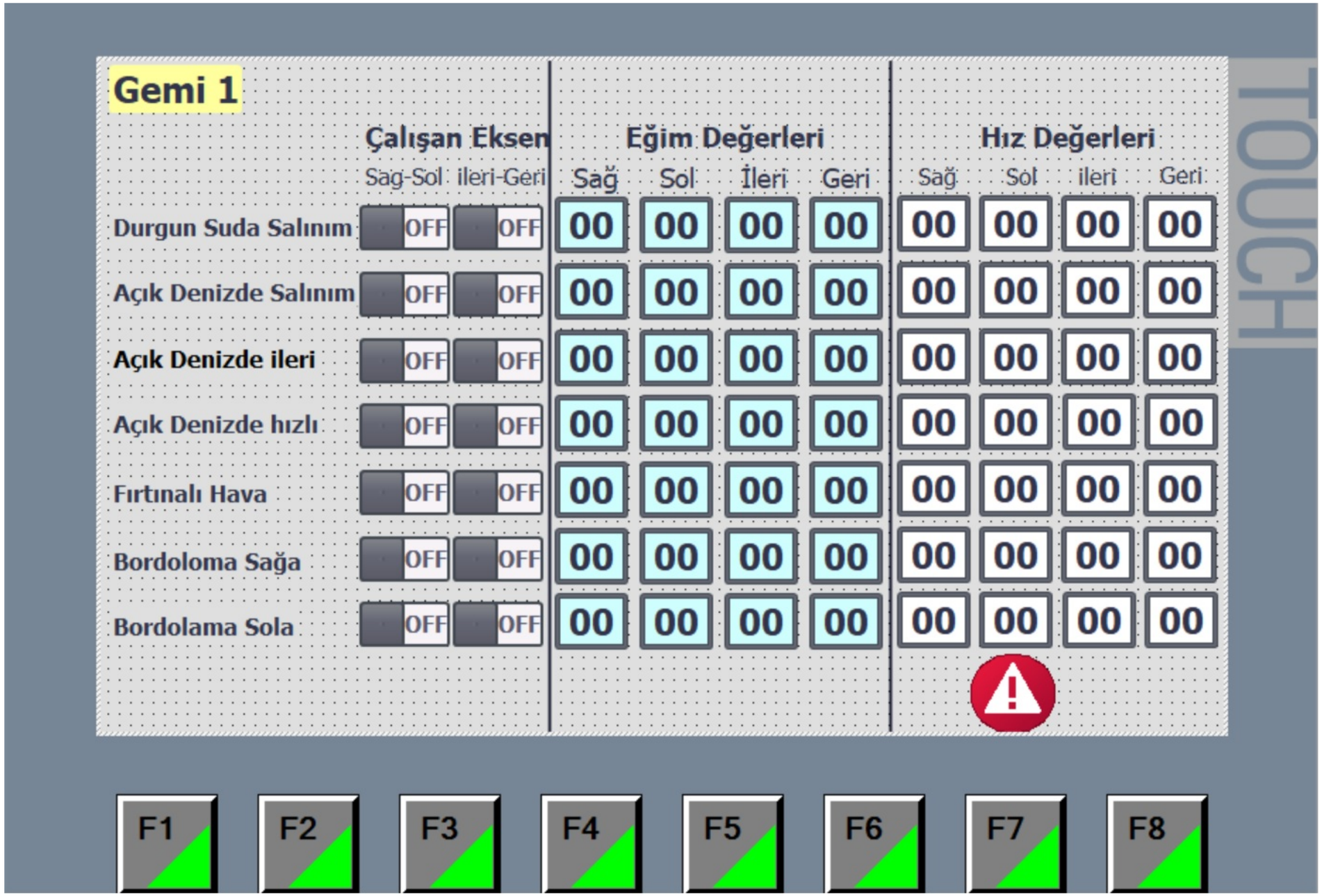

SIPARİŞ TARIHI	29 AĞUSTOS 2022	SRDR ROBOTİK TEL: +90 552 442 77 37 ADRES: Ataşehir Ferhat Paşa 35. Sk. No:42, 34844 Maltepe/İSTANBUL e-mail : info@srdrrobotik.com	PROJE NO:	TRTA	KONTROL EDEN İMZA:	EK AÇIKLAMA:	27 GEMİ-1 PARAMETRE HMI EKRANI
GUNCELLEME TARIHI	26.12.2022		KONTOL EDEN:	ALİ KEMAL SARI			
PROJE SORUMLUSU	SERDAR GÜVENSOY						
MONTAJ SORUMLUSU	ALİ KEMAL SARI						

TOPLAM SAYFA SAYISI:	38
ÖNCEKI SAYFA:	26 GEMİ-1 MANUAL HMI EKRANI
SONRAKI SAYFA:	28 GEMİ-2 MANUAL HMI EKRANI

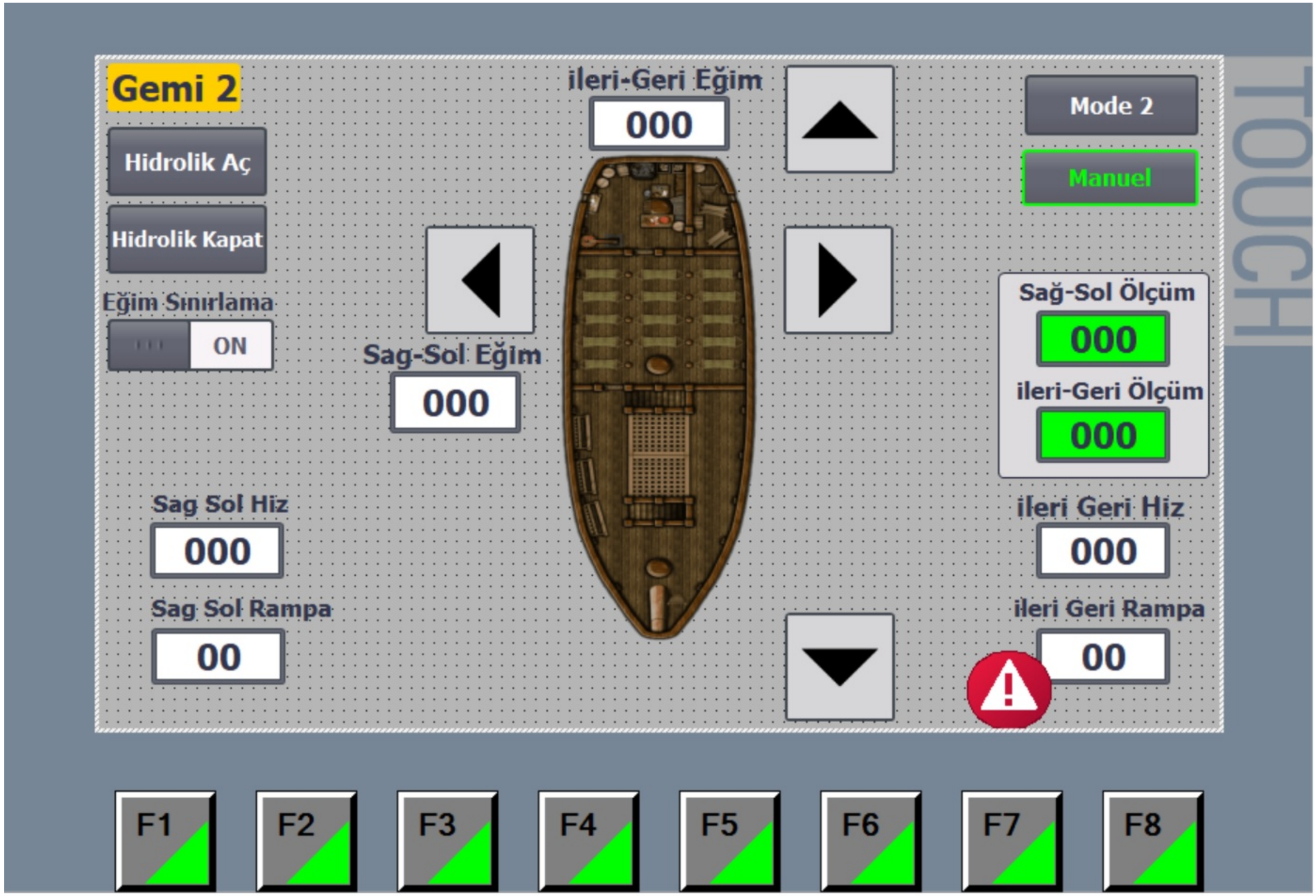

SIPARİŞ TARIHI	29 AĞUSTOS 2022	SRDR ROBOTİK TEL: +90 552 442 77 37 ADRES: Ataşehir Ferhat Paşa 35. Sk. No:42, 34844 Maltepe/İSTANBUL e-mail : info@srdrrobotik.com	PROJE NO:	TRTA	KONTROL EDEN İMZA:	EK AÇIKLAMA:	28 GEMİ-2 MANUAL HMI EKRANI
GUNCELLEME TARIHI	26.12.2022		KONTOL EDEN:	ALİ KEMAL SARI			TOPLAM SAYFA SAYISI: 38
PROJE SORUMLUSU	SERDAR GÜVENSOY						ÖNCEKI SAYFA: 27 GEMİ-1 PARAMETRE HMI EKRANI
MONTAJ SORUMLUSU	ALİ KEMAL SARI						SONRAKI SAYFA: 29 GEMİ-2 PARAMETRE HMI EKRANI

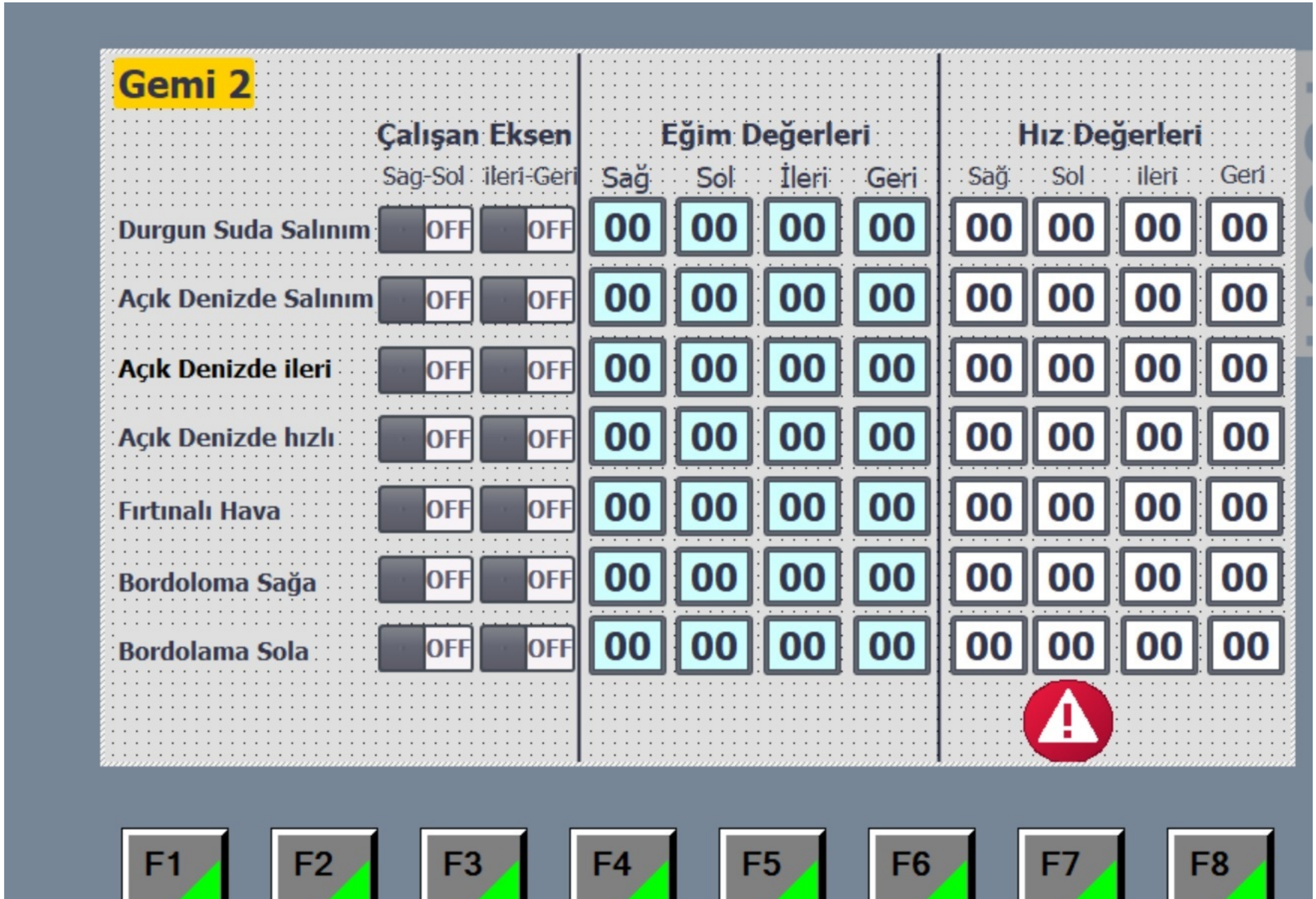

SIPARİŞ TARIHI	29 AĞUSTOS 2022	SRDR ROBOTİK TEL: +90 552 442 77 37 ADRES: Ataşehir Ferhat Paşa 35. Sk. No:42, 34844 Maltepe/İSTANBUL e-mail : info@srdrrobotik.com	PROJE NO:	TRTA	KONTROL EDEN İMZA:	EK AÇIKLAMA:	29 GEMİ-2 PARAMETRE HMI EKRANI
GUNCELLEME TARIHI	26.12.2022		KONTOL EDEN:	ALİ KEMAL SARI			TOPLAM SAYFA SAYISI: 38
PROJE SORUMLUSU	SERDAR GÜVENSOY						ÖNCEKI SAYFA: 28 GEMI-2 MANUAL HMI EKRANI
MONTAJ SORUMLUSU	ALİ KEMAL SARI						SONRAKI SAYFA: 30 HMI ANA EKRAN

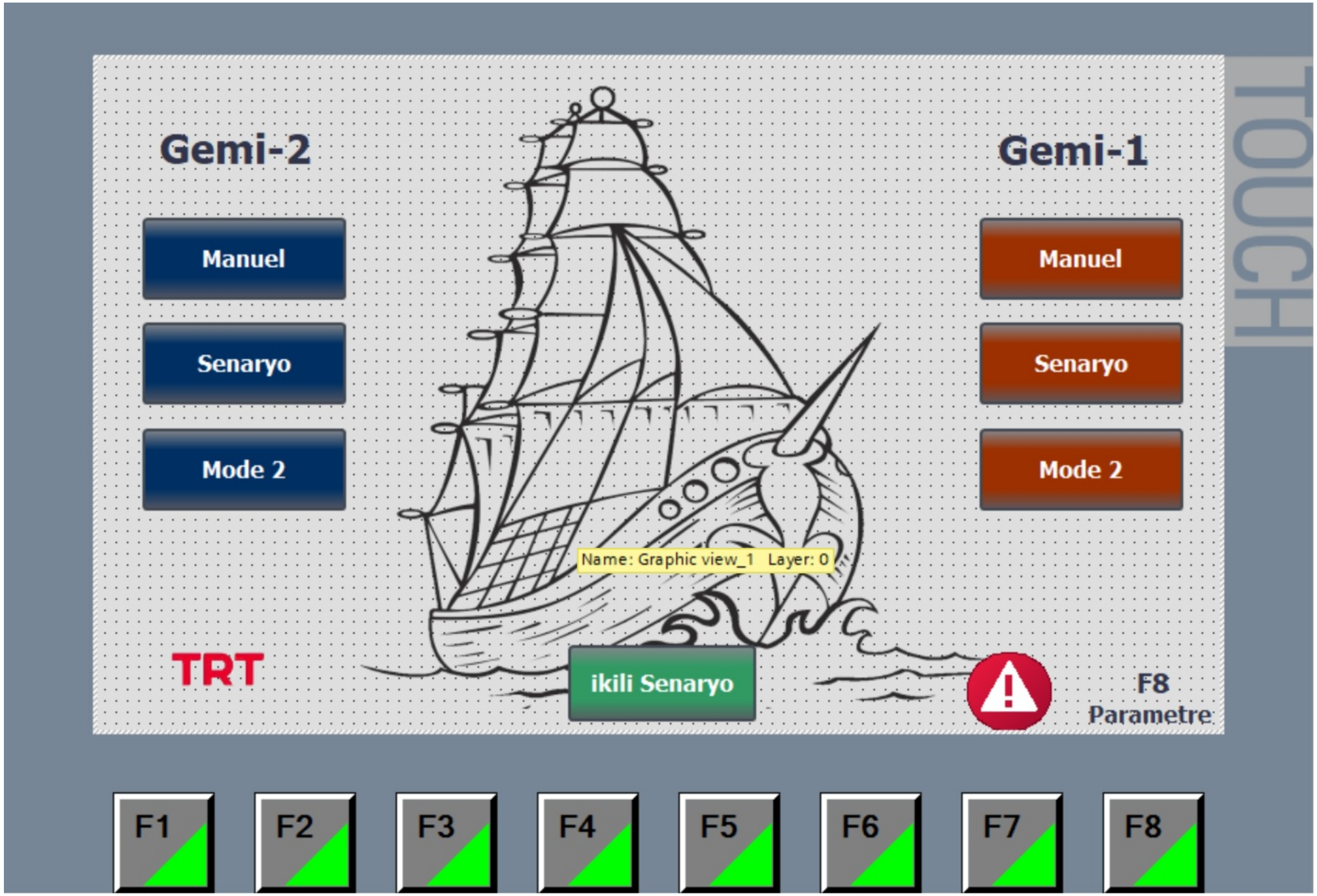

SIPARİŞ TARIHI	29 AĞUSTOS 2022
GUNCELLEME TARIHI	26.12.2022
PROJE SORUMLUSU	SERDAR GÜVENSOY
MONTAJ SORUMLUSU	ALİ KEMAL SARI

SRDR ROBOTİK
TEL: +90 552 442 77 37
ADRES: Ataşehir Ferhat Paşa 35. Sk. No:42, 34844 Maltepe/İSTANBUL
e-mail : info@srdrrobotik.com

PROJE NO:	TRTA
KONTOL EDEN:	ALİ KEMAL SARI

KONTROL EDEN İMZA:

EK AÇIKLAMA:

30 HMI ANA EKRAN

TOPLAM SAYFA SAYISI:	38
ÖNCEKI SAYFA:	29 GEMI-2 PARAMETRE HMI EKRANI
SONRAKI SAYFA:	31 Gemi-1 Hidrolik Sistem

GEMİ-1

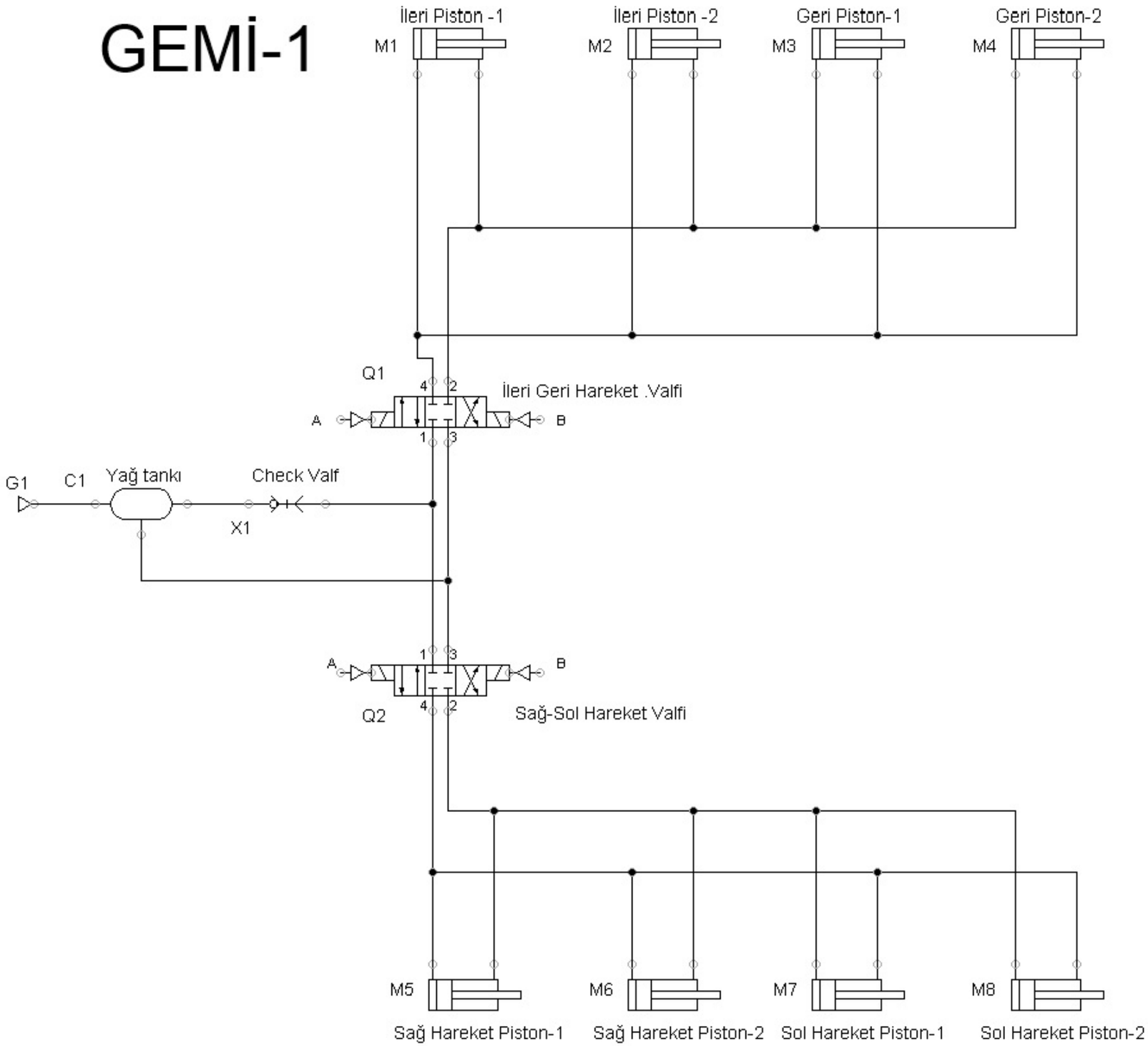

SIPARİŞ TARIHI	29 AĞUSTOS 2022
GUNCELLEME TARIHI	26.12.2022
PROJE SORUMLUSU	SERDAR GÜVENSOY
MONTAJ SORUMLUSU	ALİ KEMAL SARI

SRDR ROBOTİK
TEL: +90 552 442 77 37
ADRES: Ataşehir Ferhat Paşa 35. Sk. No:42, 34844 Maltepe/İSTANBUL
e-mail : info@srdrrobotik.com

PROJE NO:	TRTA
KONTOL EDEN:	ALİ KEMAL SARI

KONTROL EDEN İMZA:

EK AÇIKLAMA:

31 Gemi-1 Hidrolik Sistem

TOPLAM SAYFA SAYISI:	38
ÖNCEKI SAYFA:	30 HMI ANA EKRAN
SONRAKI SAYFA:	32 Gemi-2 Hidrolik sistem

GEMİ-2

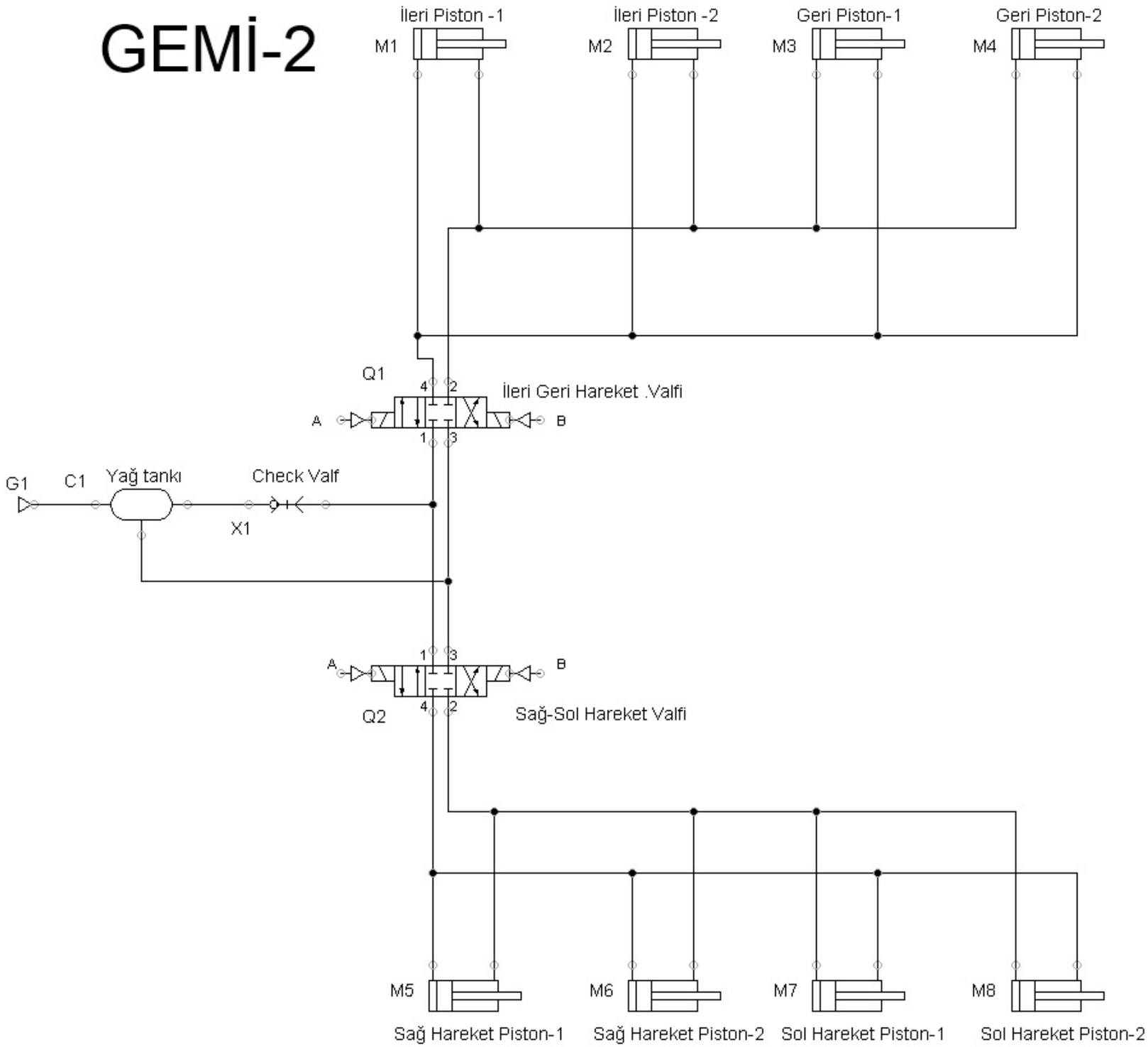

SIPARİŞ TARIHI	29 AĞUSTOS 2022
GUNCELLEME TARIHI	26.12.2022
PROJE SORUMLUSU	SERDAR GÜVENSOY
MONTAJ SORUMLUSU	ALİ KEMAL SARI

SRDR ROBOTİK
TEL: +90 552 442 77 37
ADRES: Ataşehir Ferhat Paşa 35. Sk. No:42, 34844 Maltepe/İSTANBUL
e-mail : info@srdrrobotik.com

PROJE NO:	TRTA
KONTOL EDEN:	ALİ KEMAL SARI

KONTROL EDEN İMZA:

EK AÇIKLAMA:

32 Gemi-2 Hidrolik sistem

TOPLAM SAYFA SAYISI:	38
ÖNCEKI SAYFA:	31 Gemi-1 Hidrolik Sistem
SONRAKI SAYFA:	33 BUAT 1 BAĞLANTI SAYFASI

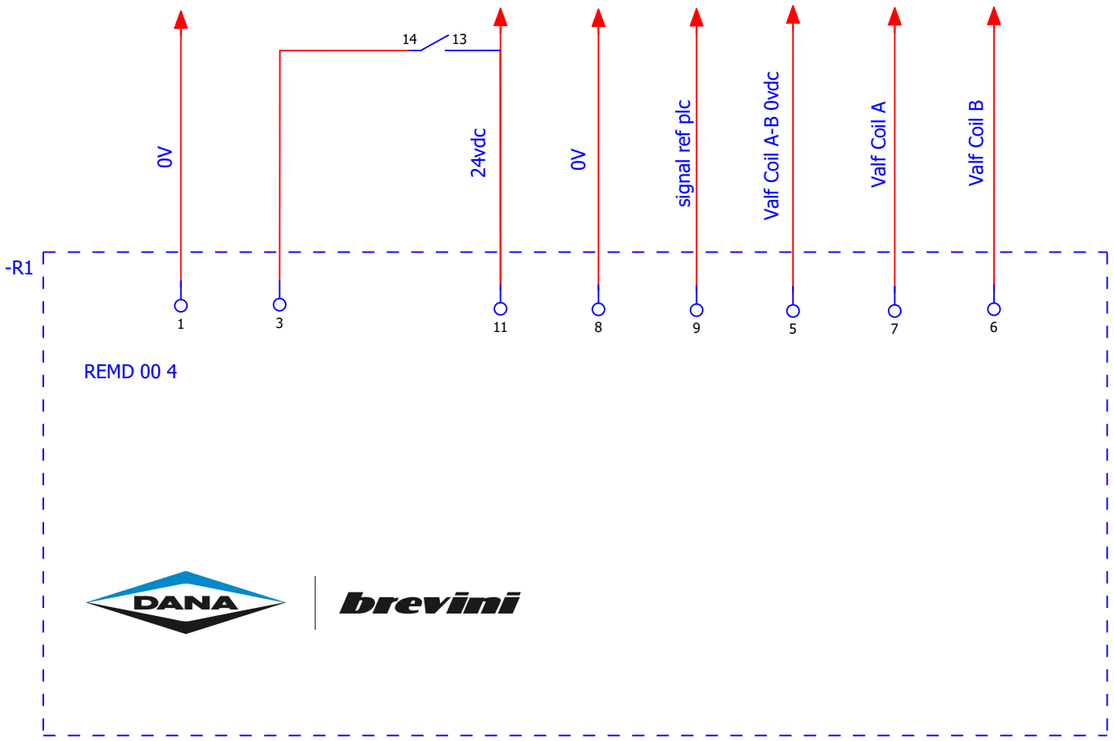

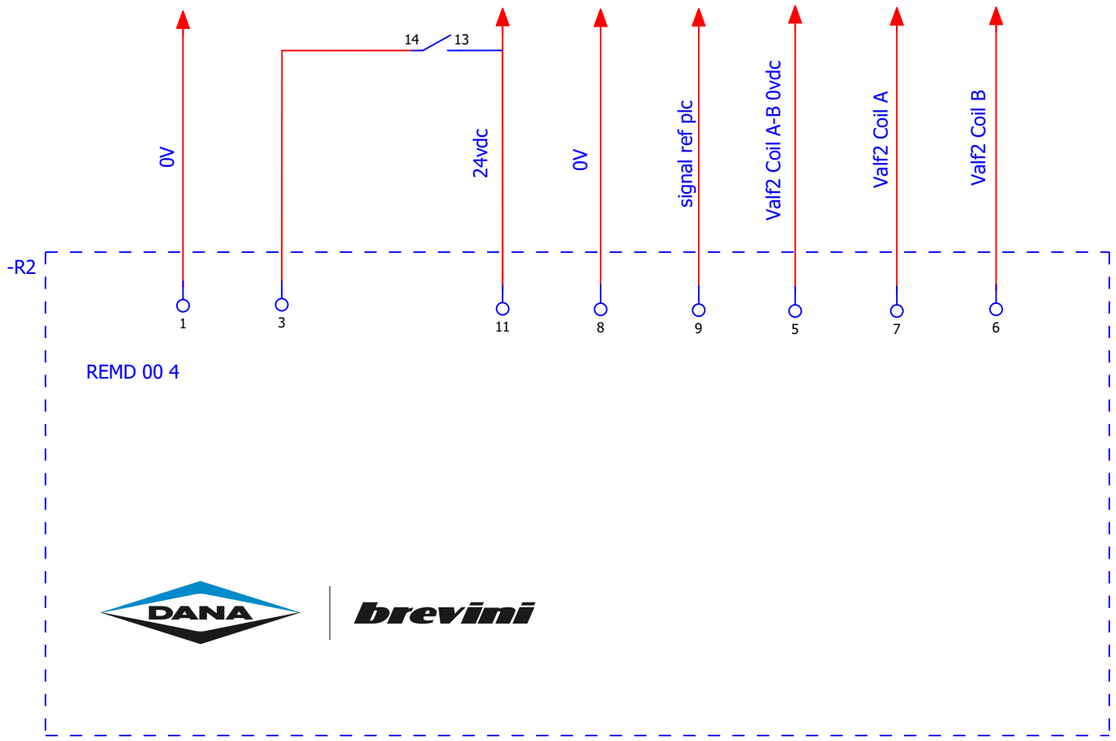

SIPARİŞ TARIHI	29 AĞUSTOS 2022
GUNCELLEME TARIHI	26.12.2022
PROJE SORUMLUSU	SERDAR GÜVENSOY
MONTAJ SORUMLUSU	ALİ KEMAL SARI

SRDR ROBOTİK
TEL: +90 552 442 77 37
ADRES: Ataşehir Ferhat Paşa 35. Sk. No:42, 34844 Maltepe/İSTANBUL
e-mail : info@srdrrobotik.com

PROJE NO:	TRTA
KONTOL EDEN:	ALİ KEMAL SARI

KONTROL EDEN İMZA:

EK AÇIKLAMA:

33

BUAT 1 BAĞLANTI SAYFASI

TOPLAM SAYFA SAYISI:	38
ÖNCEKI SAYFA:	32 Gemi-2 Hidrolik sistem
SONRAKI SAYFA:	34 BUAT 2 BAĞLANTI SAYFASI

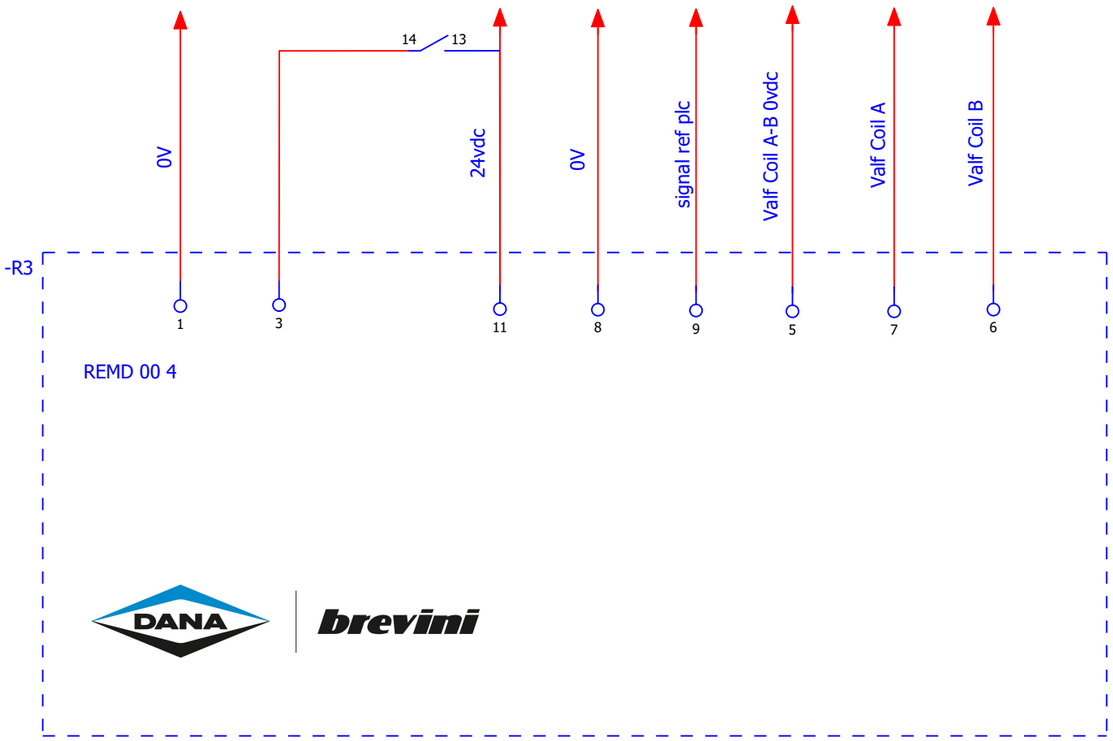

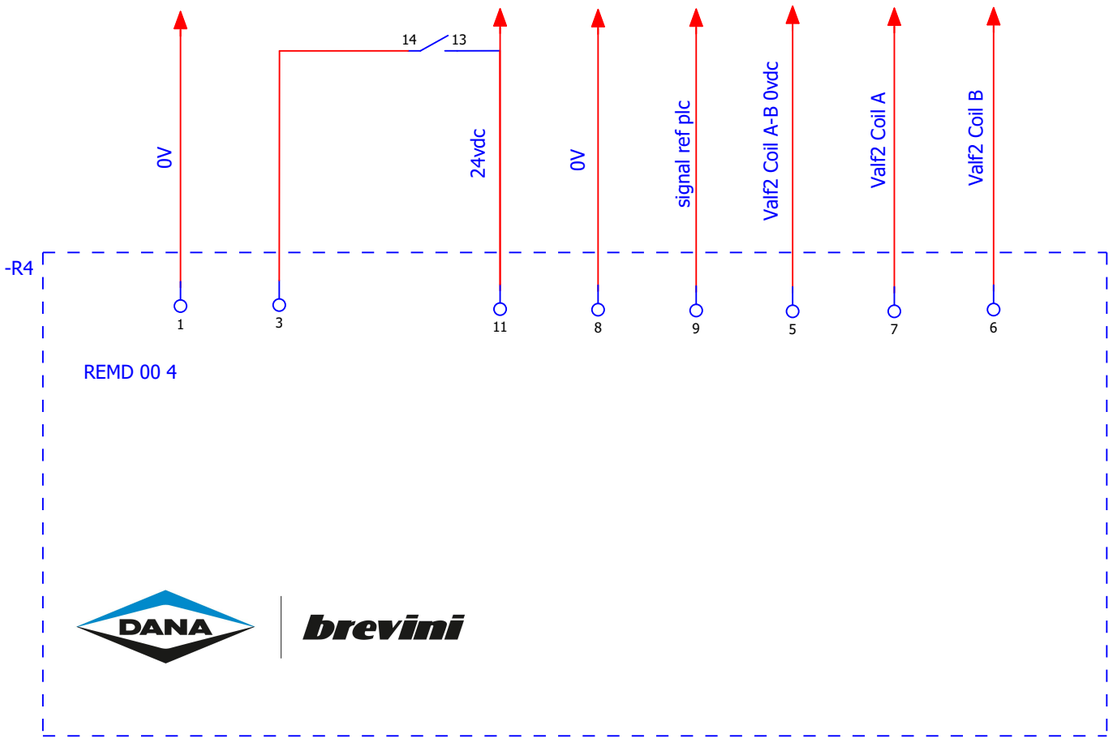

SIPARİŞ TARIHI	29 AĞUSTOS 2022
GUNCELLEME TARIHI	26.12.2022
PROJE SORUMLUSU	SERDAR GÜVENSOY
MONTAJ SORUMLUSU	ALİ KEMAL SARI

SRDR ROBOTİK
TEL: +90 552 442 77 37
ADRES: Ataşehir Ferhat Paşa 35. Sk. No:42, 34844 Maltepe/İSTANBUL
e-mail : info@srdrrobotik.com

PROJE NO:	TRTA
KONTOL EDEN:	ALİ KEMAL SARI

KONTROL EDEN İMZA:

EK AÇIKLAMA:

34 BUAT 2 BAĞLANTI SAYFASI

TOPLAM SAYFA SAYISI:	38
ÖNCEKI SAYFA:	33 BUAT 1 BAĞLANTI SAYFASI
SONRAKI SAYFA:	35 JB1 16'LI SOKET

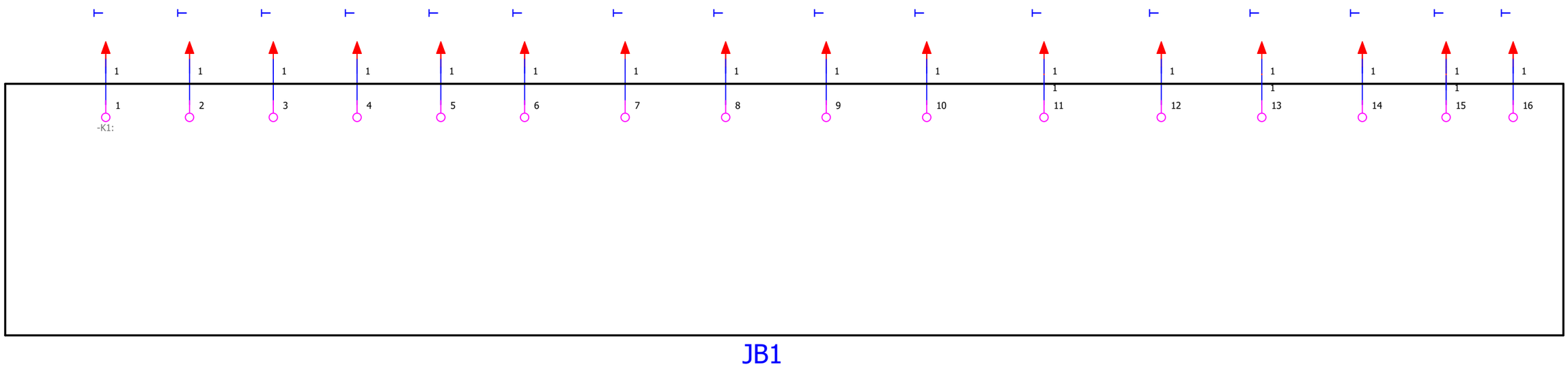

SIPARİŞ TARIHI	29 AĞUSTOS 2022	SRDR ROBOTİK TEL: +90 552 442 77 37 ADRES: Ataşehir Ferhat Paşa 35. Sk. No:42, 34844 Maltepe/İSTANBUL e-mail : info@srdrrobotik.com	PROJE NO:	TRTA	KONTROL EDEN İMZA:	EK AÇIKLAMA: BAĞLANTI	35 JB1 16'LI SOKET
GUNCELLEME TARIHI	26.12.2022						TOPLAM SAYFA SAYISI: 38
PROJE SORUMLUSU	SERDAR GÜVENSOY		KONTOL EDEN:	ALİ KEMAL SARI			ÖNCEKI SAYFA: 34 BUAT 2 BAĞLANTI SAYFASI
MONTAJ SORUMLUSU	ALİ KEMAL SARI						SONRAKI SAYFA: 36 JB1 24'LÜ SOKET

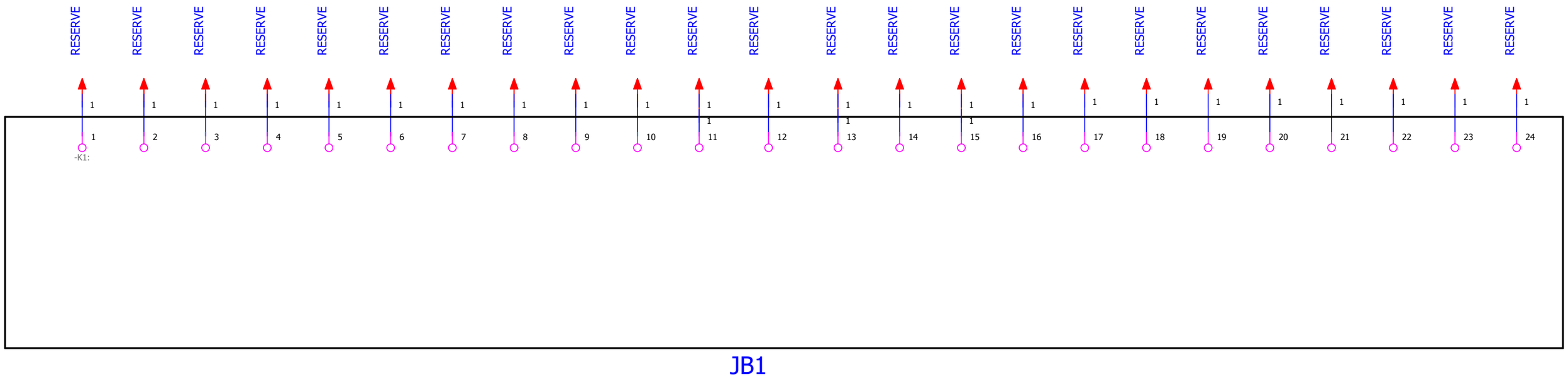

SIPARİŞ TARIHI	29 AĞUSTOS 2022	SRDR ROBOTİK TEL: +90 552 442 77 37 ADRES: Ataşehir Ferhat Paşa 35. Sk. No:42, 34844 Maltepe/İSTANBUL e-mail : info@srdrrobotik.com	PROJE NO:	TRTA	KONTROL EDEN İMZA:	EK AÇIKLAMA: BAĞLANTI	36 JB1 24'LÜ SOKET
GUNCELLEME TARIHI	26.12.2022						TOPLAM SAYFA SAYISI: 38
PROJE SORUMLUSU	SERDAR GÜVENSOY		KONTOL EDEN:	ALİ KEMAL SARI			ÖNCEKI SAYFA: 35 JB1 16'LI SOKET
MONTAJ SORUMLUSU	ALİ KEMAL SARI						SONRAKI SAYFA: 37 JB1 32'Lİ SOKET

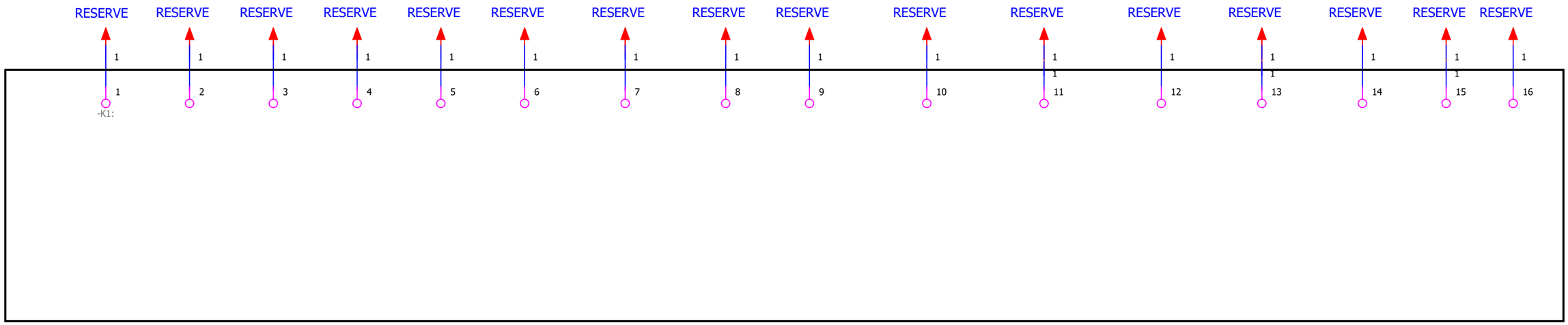

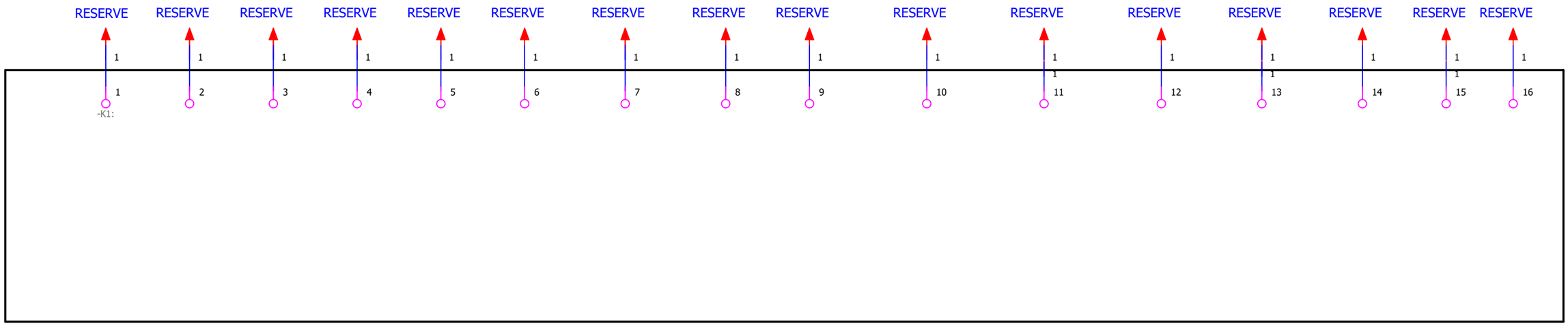

SIPARİŞ TARIHI	29 AĞUSTOS 2022
GUNCELLEME TARIHI	26.12.2022
PROJE SORUMLUSU	SERDAR GÜVENSOY
MONTAJ SORUMLUSU	ALİ KEMAL SARI

SRDR ROBOTİK
TEL: +90 552 442 77 37
ADRES: Ataşehir Ferhat Paşa 35. Sk. No:42, 34844 Maltepe/İSTANBUL
e-mail : info@srdrrobotik.com

PROJE NO:	TRTA
KONTOL EDEN:	ALİ KEMAL SARI

KONTROL EDEN İMZA:

EK AÇIKLAMA:
BAĞLANTI

37 JB1 32'Lİ SOKET

TOPLAM SAYFA SAYISI:	38
ÖNCEKİ SAYFA:	36 JB1 24'LÜ SOKET
SONRAKİ SAYFA:	38 JB2 16'LI SOKET

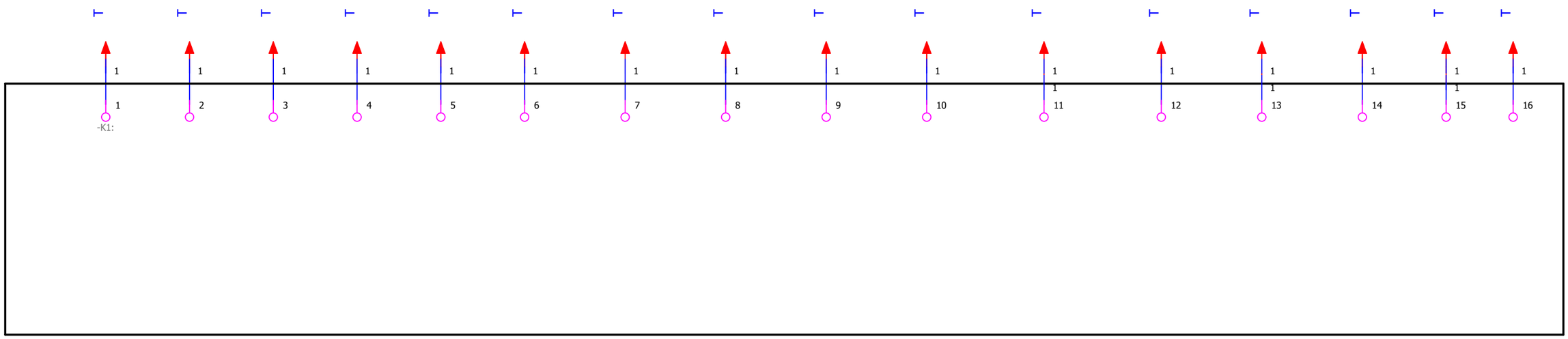

JB2

SIPARİŞ TARIHI	29 AĞUSTOS 2022	SRDR ROBOTİK TEL: +90 552 442 77 37 ADRES: Ataşehir Ferhat Paşa 35. Sk. No:42, 34844 Maltepe/İSTANBUL e-mail : info@srdrrobotik.com	PROJE NO:	TRTA	KONTROL EDEN İMZA:	EK AÇIKLAMA: BAĞLANTI
GUNCELLEME TARIHI	26.12.2022		KONTOL EDEN:	ALİ KEMAL SARI		
PROJE SORUMLUSU	SERDAR GÜVENSOY					
MONTAJ SORUMLUSU	ALİ KEMAL SARI					

38 JB2 16'LI SOKET

TOPLAM SAYFA SAYISI:	38
ÖNCEKI SAYFA:	37 JB1 32'Lİ SOKET
SONRAKI SAYFA:	39 JB2 24'LÜ SOKET

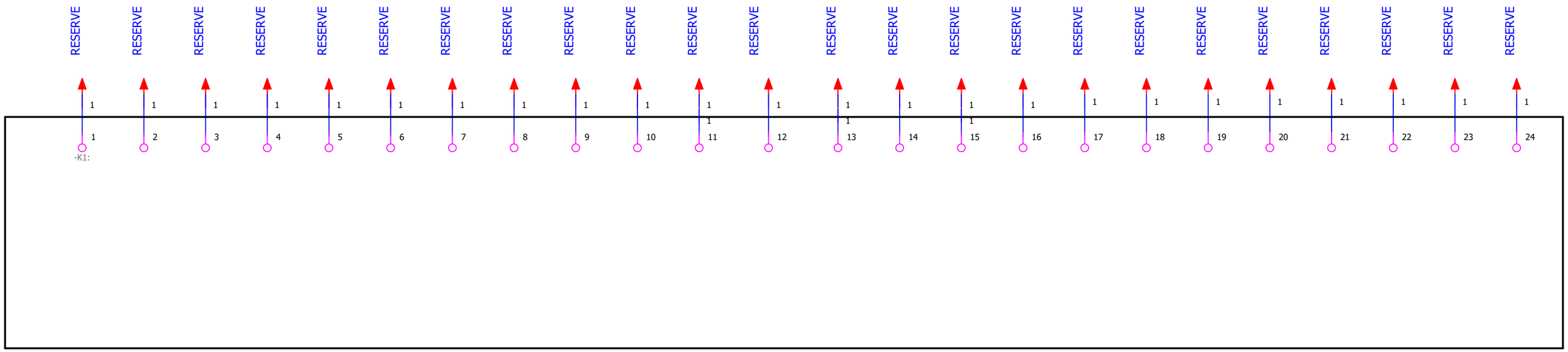

JB2

SIPARİŞ TARIHI	29 AĞUSTOS 2022	SRDR ROBOTİK TEL: +90 552 442 77 37 ADRES: Ataşehir Ferhat Paşa 35. Sk. No:42, 34844 Maltepe/İSTANBUL e-mail : info@srdrrobotik.com	PROJE NO:	TRTA	KONTROL EDEN İMZA:	EK AÇIKLAMA: BAĞLANTI	39 JB2 24'LÜ SOKET
GUNCELLEME TARIHI	26.12.2022						TOPLAM SAYFA SAYISI: 38
PROJE SORUMLUSU	SERDAR GÜVENSOY		KONTOL EDEN:	ALİ KEMAL SARI			ÖNCEKI SAYFA: 38 JB2 16'LI SOKET
MONTAJ SORUMLUSU	ALİ KEMAL SARI						SONRAKI SAYFA: 40 JB2 32'Lİ SOKET

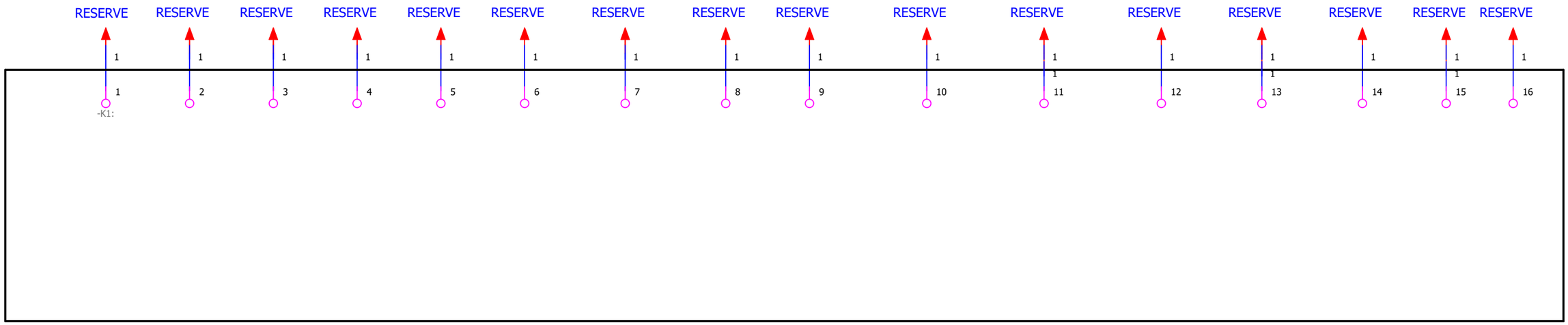

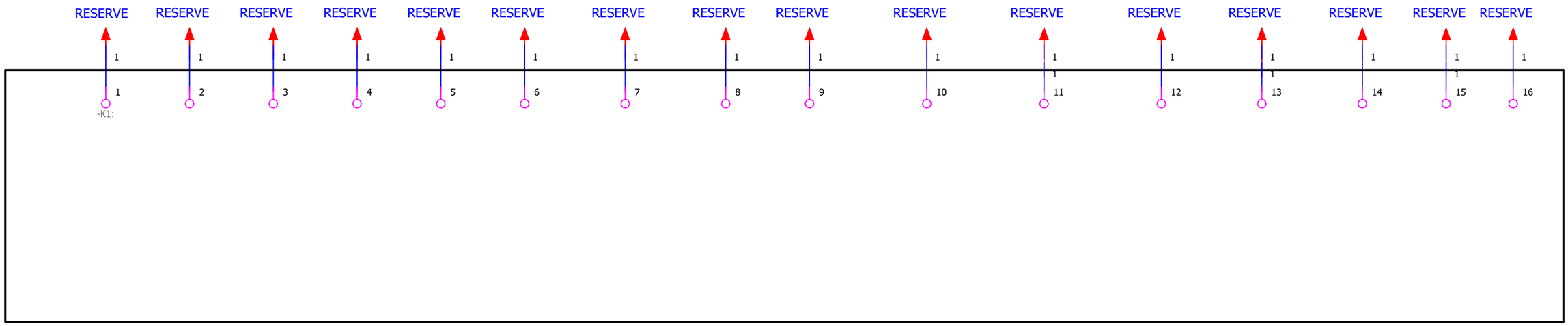

SIPARİŞ TARIHI	29 AĞUSTOS 2022
GUNCELLEME TARIHI	26.12.2022
PROJE SORUMLUSU	SERDAR GÜVENSOY
MONTAJ SORUMLUSU	ALİ KEMAL SARI

SRDR ROBOTİK
TEL: +90 552 442 77 37
ADRES: Ataşehir Ferhat Paşa 35. Sk. No:42, 34844 Maltepe/İSTANBUL
e-mail : info@srdrrobotik.com

PROJE NO:	TRTA
KONTOL EDEN:	ALİ KEMAL SARI

KONTROL EDEN İMZA:

EK AÇIKLAMA:
BAĞLANTI

40 JB2 32'Lİ SOKET

TOPLAM SAYFA SAYISI:	38
ÖNCEKİ SAYFA:	39 JB2 24'LÜ SOKET
SONRAKİ SAYFA:	