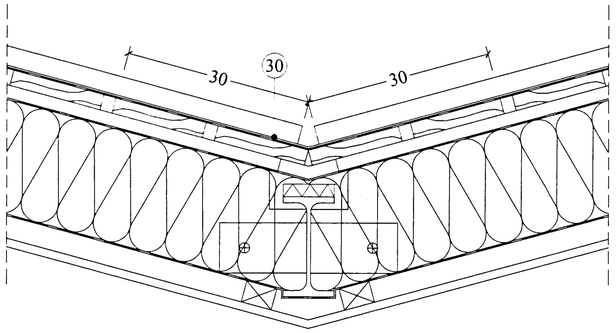

SKURÐUR Í KVERKSPERRU

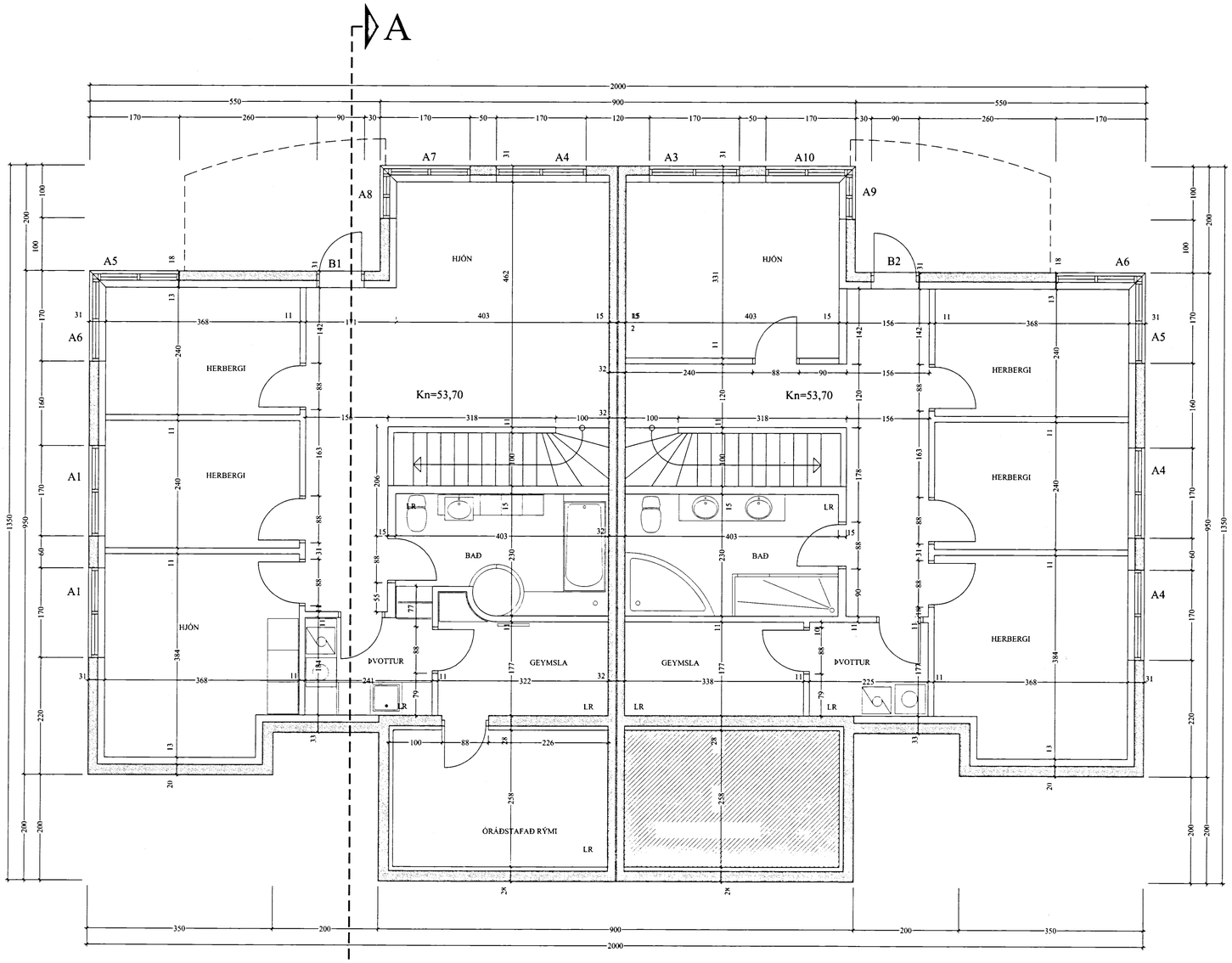

GRUNNMYND 1. HÆÐ

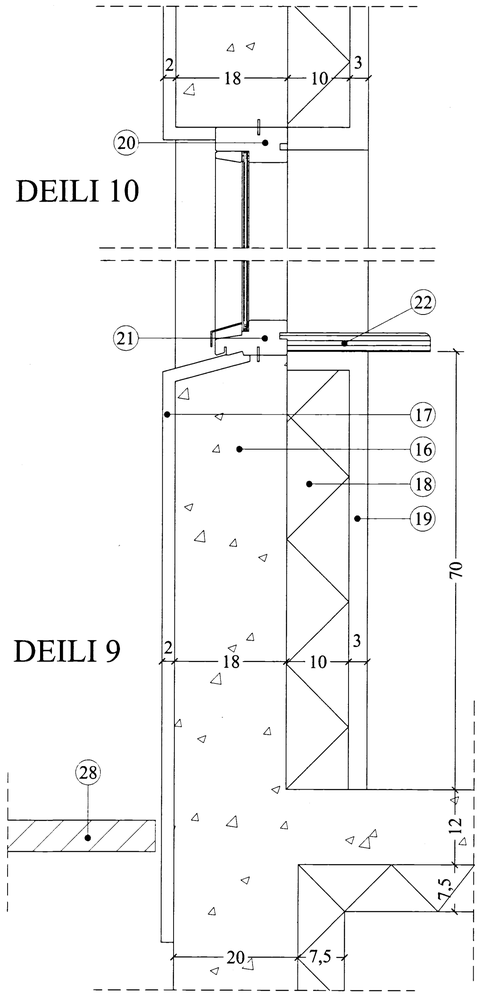

01. KJÖLJÁRN
02. ÞAKJÁRN 0.6mm ÞYKKT MÁLMKJARNA
03. ÞAKFRAUÐ
04. ÞAKPAPPI
05. BORÐAKLÆÐNING 150x25mm
06. PLASTRÖR Ø40mm 1stk. Í HVERT SPERRUBIL
07. LOFTBIL MIN 25mm
08. ÞAKULL 180mm
09. RAKAVARNARLAG 0,2mm ÞOLPLAST FEST VIÐ MÚR MEÐ KÍTTI
10. LAGNARGRIND 35x50mm HEFLAÐUR VIÐUR HÚSÞURR
11. GIPSKLÆÐNING 13mm
12. ÞAKRENNA 120mm ÞVERMÁL MEÐ NIÐURFALLSRENNU
13. BLIKKFLASNING
14. PANELL GAGNVARINN
15. BORÐAKLÆÐNING GAGNVARINN VIÐUR 25x100mm
16. JÁRNBENTUR STEINSTEYPTUR VEGGUR
17. YTRA MURKERFI GRÓFPÚSNING
18. PLASTEINANGRUN
19. INNRA MÚRKERFI RAPPNET OG FÍNPÚSSNING
20. GLUGGAKARMUR YFIRSTYKKI GAGNVARINN ÍSTEYPTUR
21. GLUGGAKARMUR UNDIRSTYKKI GANGVARINN ÍSTEYPTUR
22. SÓLBEKKUR
23. HURÐAKARMUR YFIRSTYKKI GAGNVARINN ÍSTEYPTUR
24. HURÐAKARMUR UNDIRSTYKKI GAGNVARINN ÍSTEYPTUR
25. HURÐAKARMUR YFIRSTYKKI GAGNVARINN SETT Í EFTIRÁ
26. HURÐAKARMUR UNDIRSTYKKI GAGNVARINN SETT Í EFTIRÁ
27. ÞETTI KÍTTI OG ÞETTI PYLSA
28. HELLUR
29. JARÐVEGSDÚKUR
30. SKOTRENNA
31. BÍLSKÚRSHURÐ

Notkun teikningar leyfð á ábyrgð höfundar
12 SEP. 2000
byggingarfulltrúinn

S

187121

Breyting: 11/7 '00 ÓUPPFYLLT ÓRÁÐSTAFAÐ RÝMI, BAÐ/ÞVOTTAH.

T11 TEIKNISTOFAN SMIÐJUVEGI 11
200 KÓPAVOGI
S: 564 2255 FAX: 564 4681

Verkheiti: Krossalind 21-23
Verkhluti: Grunnmynd 1 Hæð, Deilar
Hannað: Kristinn Ragnarsson 120944-2669
Teiknað: Gunnar Birgisson
Blað nr. 2 af 3
Mkv. 1:50/1:5
Dags. 09.12.98