Grunnmynd af þakplötu 1 : 50

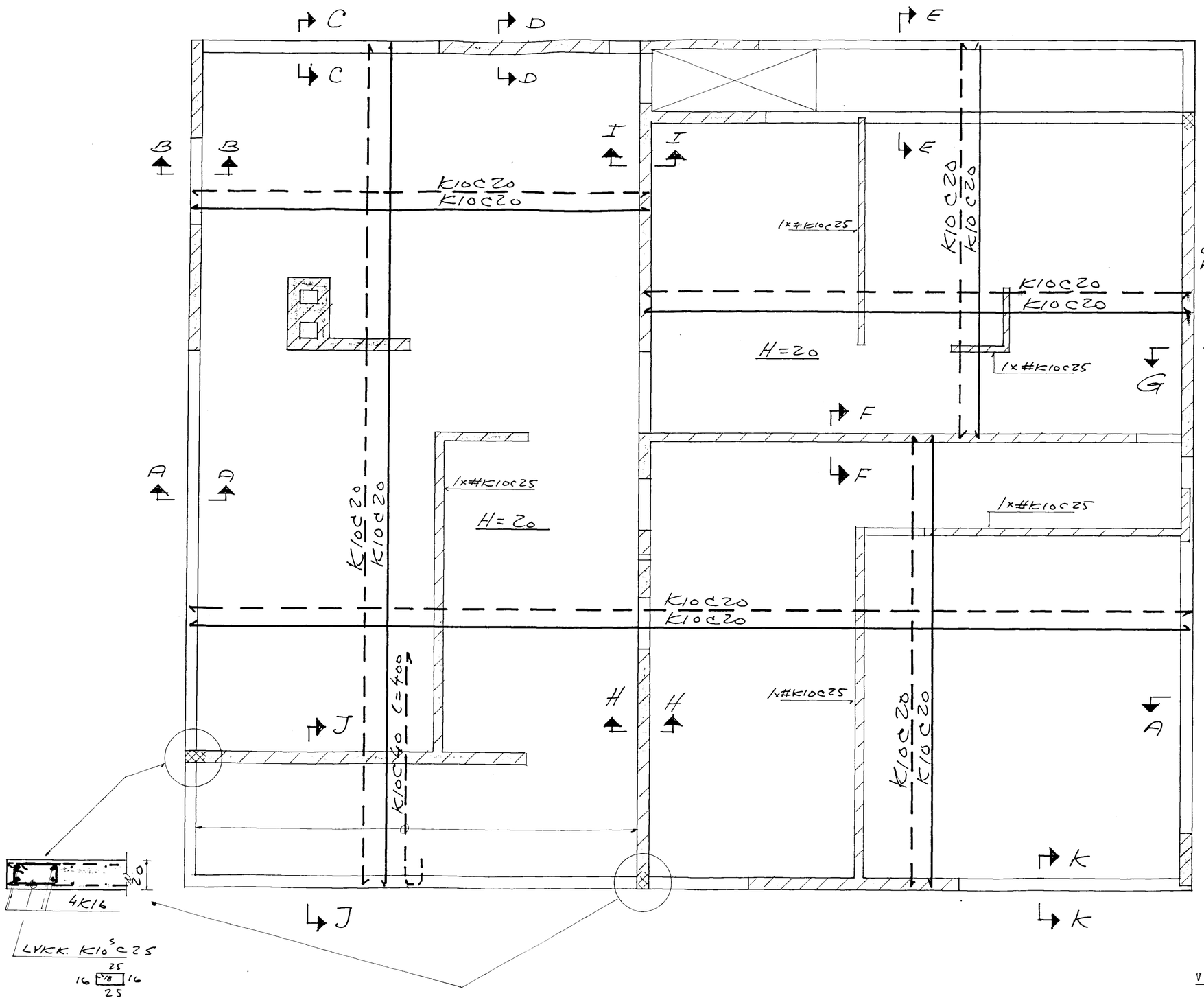

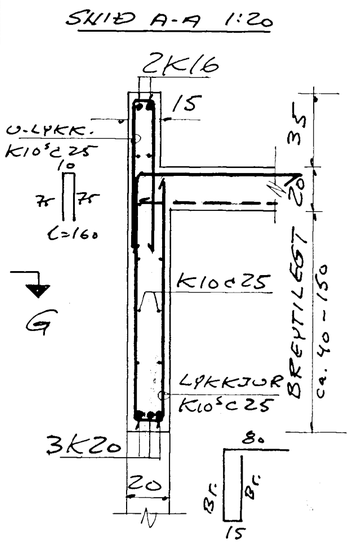

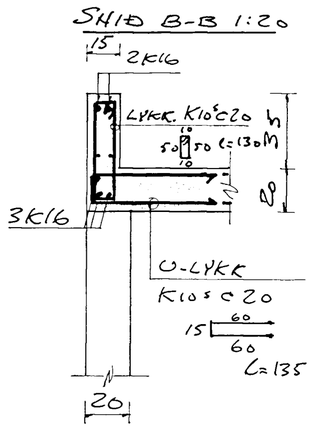

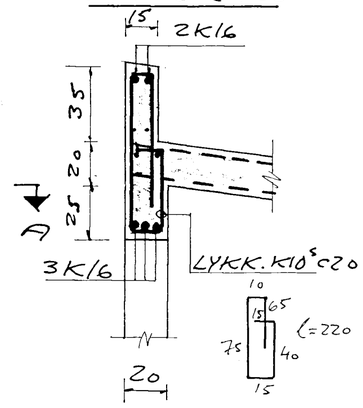

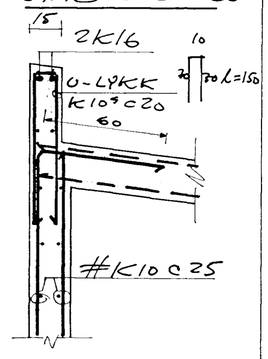

ÓNEFND JÁRNERU K10

Steypugæði : S 250
Bendistál : Ks 40

V A G I S F - Verkfræðistofa, Túngötu 6, Reykjavík. S. 5519999

Jöklalind 5, Kópavogi

Þakplata. Járnalögn.

Mkv. 1 : 50, 1 : 20

Dagsetn. 22. maí 2000

Hannað

Teikn.

Bl.nr. 4

120740-2289

Notkun teikningar leyfð á ábyrgð höfundar

29 JÚNÍ 2000

byggingarfulltrúinn