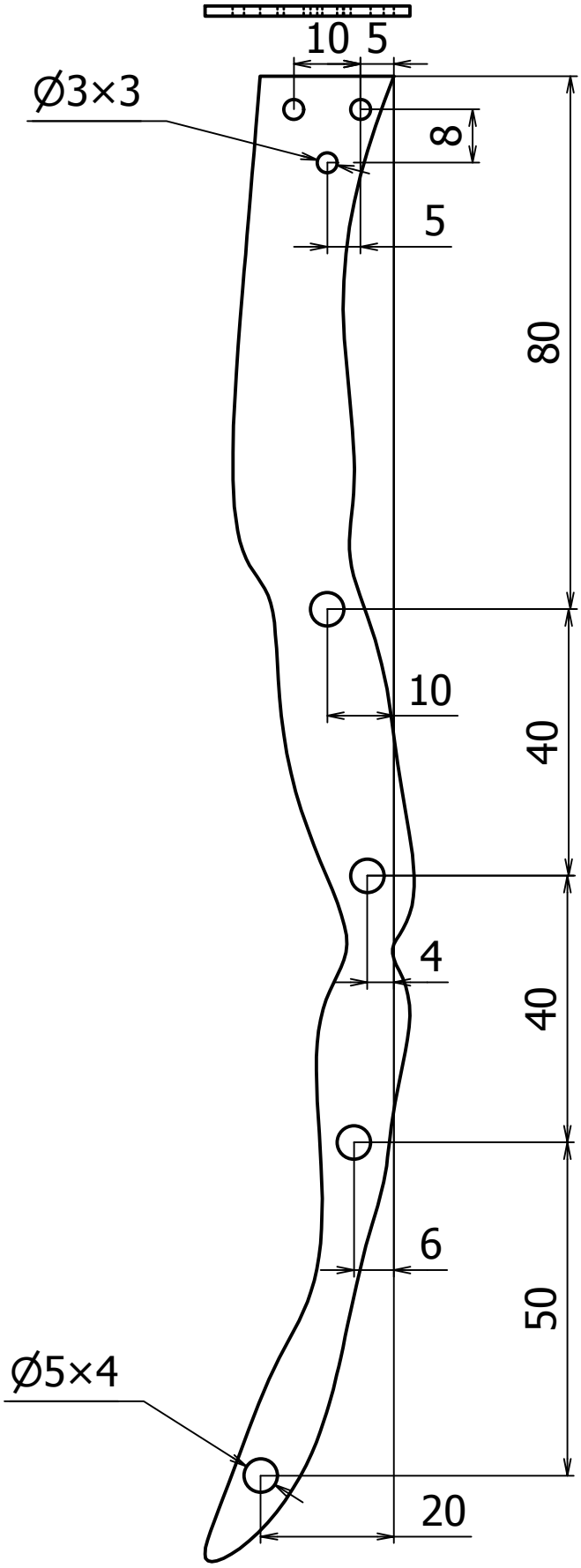

10ケ

SUS304-csp-h
納期7/8,郵送
DXF有り

	名前	日付
作成者		2016/06/30
確認者		
承認者		

flipper-bone

1 / 1

A4