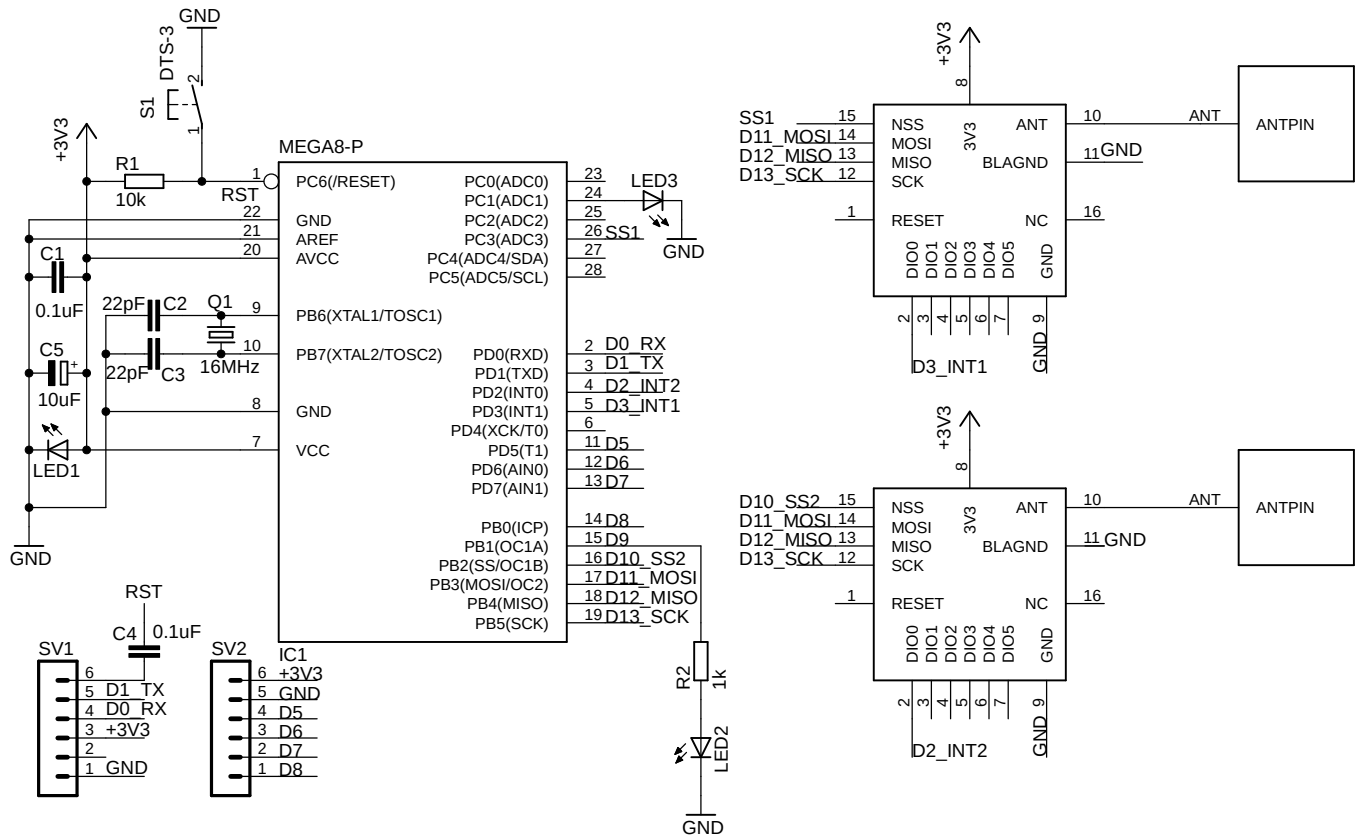

Аппаратная часть БЛА	Мацепура А.М.
	2rfm69
	15.10.2014 21:24:13
	Sheet: 1/1