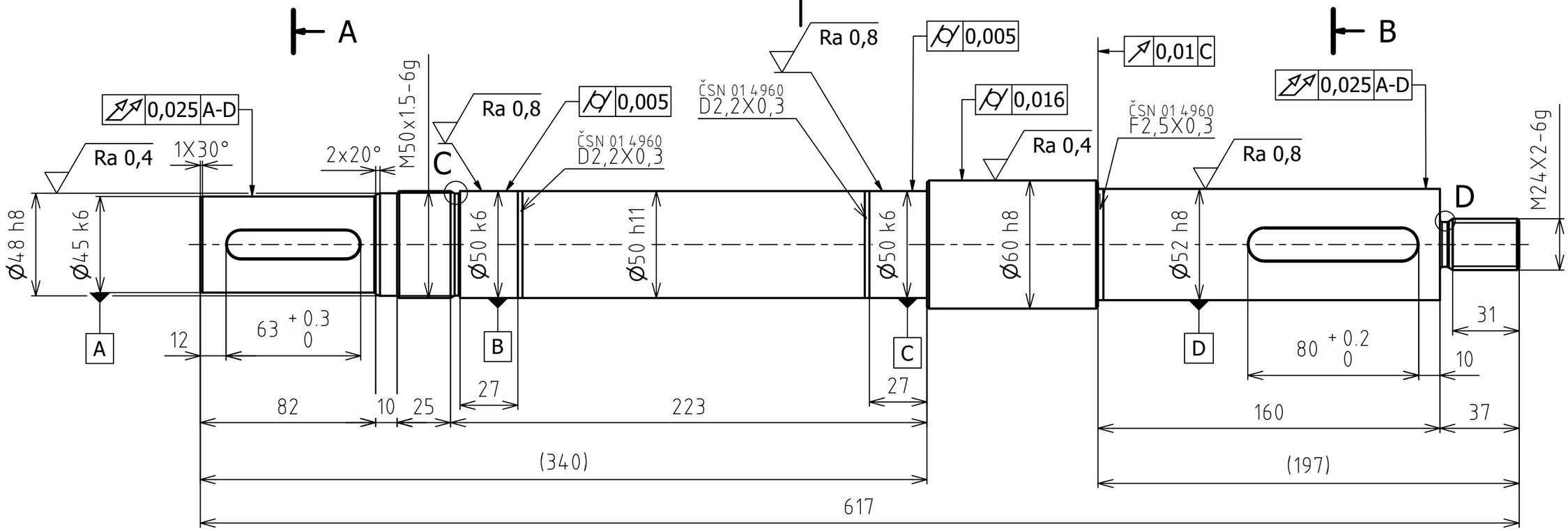

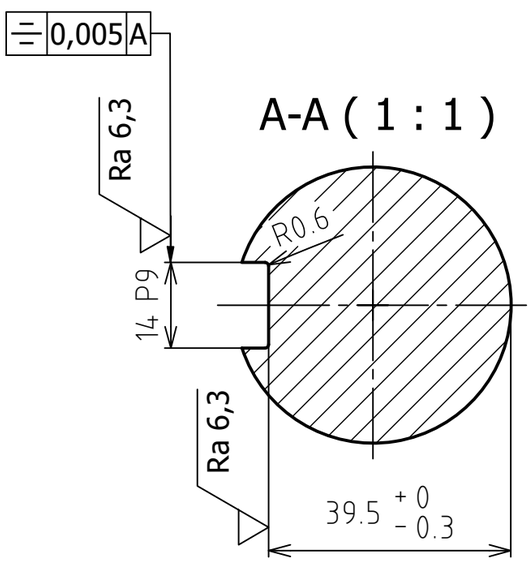

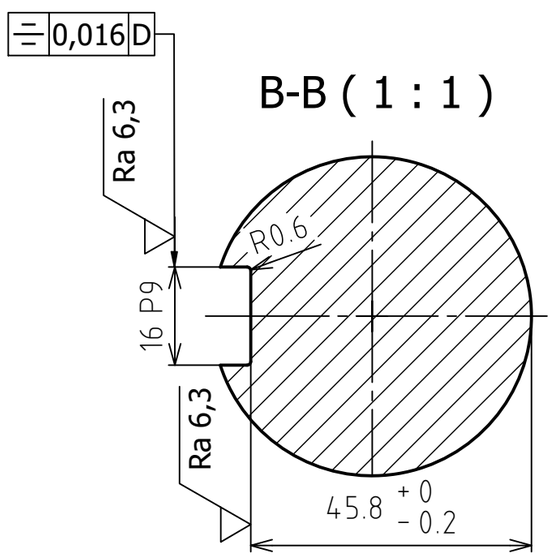

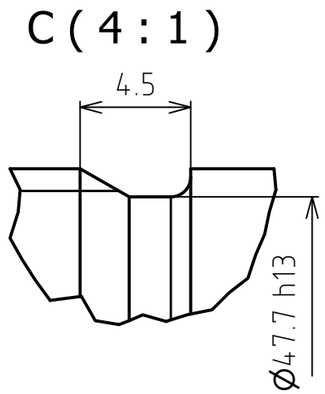

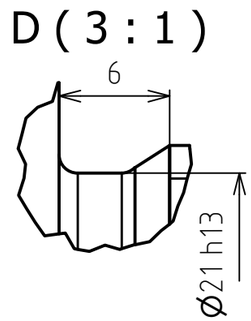

Všechna nekótovaná sražení 1x45°

Drsnost povrchu Ra 1,6	Hrany ISO 1715 -0.1 +0.1	Měřítko 1 : 2	Přesnost ISO 2768-mH Promítání Sestava ČERPADLO
Materiál C16E	Polotovar Ø65-625 ČSN EN 10060	Hmotnost 9,46 kg	Chráněno podle ISO 16016
ÚSTAV KONSTRUOVÁNÍ	Druh dokumentu VÝKRES SOUČÁSTI	Název Hřídel čerpadla	
	Kreslil Filip Plachý		
	Schválil	Číslo dokumentu 3-G/53-3/7	
	Datum vydání 27.11.2021		List 1/1