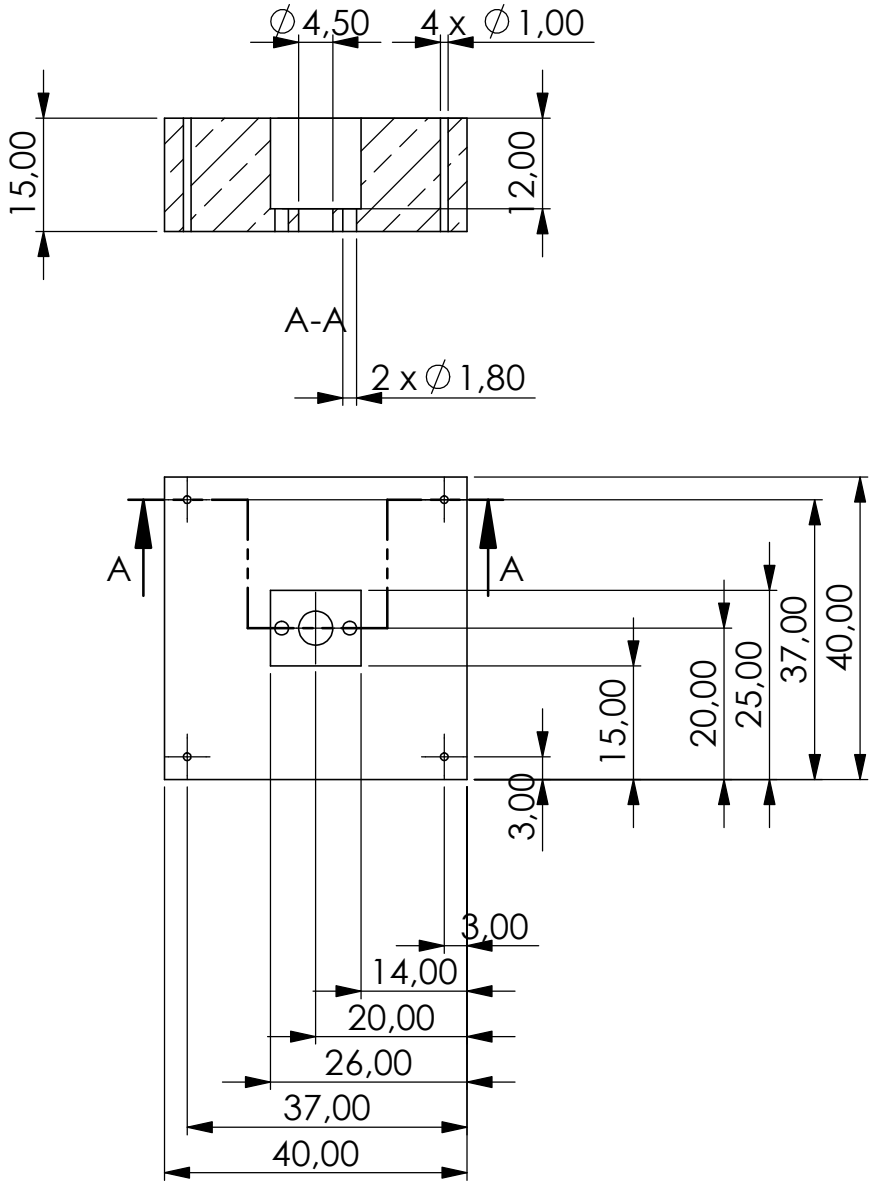

WENN NICHT ANDERS DEFINIERT: BEMASSUNGEN SIND IN MILLIMETER OBERFLÄCHENBESCHAFFENHEIT: TOLERANZEN: **DIN ISO 2768-mK** LINEAR: WINKEL:	OBERFLÄCHENGÜTE:	ENTGRATEN UND SCHARFE KANTEN BRECHEN	ZEICHNUNG NICHT SKALIEREN / ÄNDERUNG

	NAME	SIGNATUR	DATUM
GEZEICHNET			
GEPRÜFT			
GENEHMIGT			
PRODUKTION			
QUALITÄT			

BENENNUNG:

Motorhalterung DC-Motor

WERKSTOFF: Kupfer oder Kupferlegierung

GEWICHT: 0,2kg

ZEICHNUNGSNR.

A4

MASSSTAB:1:1

BLATT 1 VON 1