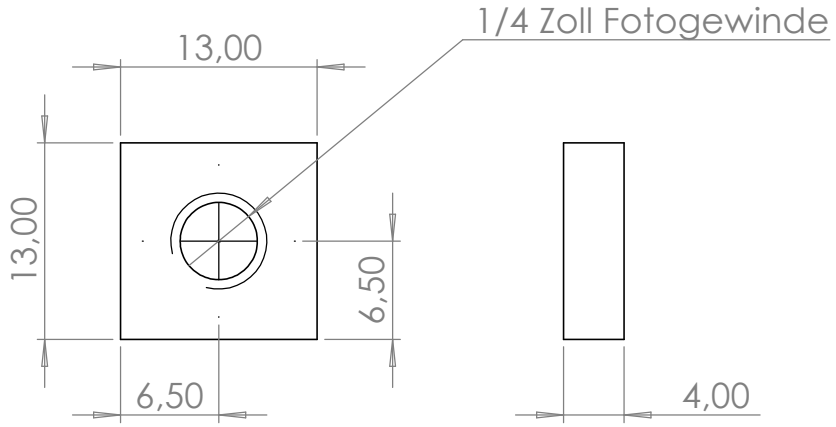

WENN NICHT ANDERS DEFINIERT: BEMASSUNGEN SIND IN MILLIMETER DIN ISO 2768-mK	OBERFLÄCHENGÜTE:	ENTGRATEN UND SCHARFE KANTEN BRECHEN	ZEICHNUNG NICHT SKALIEREN / ÄNDERUNG

	NAME	SIGNATUR	DATUM
GEZEICHNET			
GEPRÜFT			
GENEHMIGT			
PRODUKTION			
QUALITÄT			

BENENNUNG: Nutmutter

WERKSTOFF: Stahl (C45)

ZEICHNUNGSNR. Einzelteil

A4

GEWICHT:

MASSSTAB:2:1

BLATT 1 VON 1