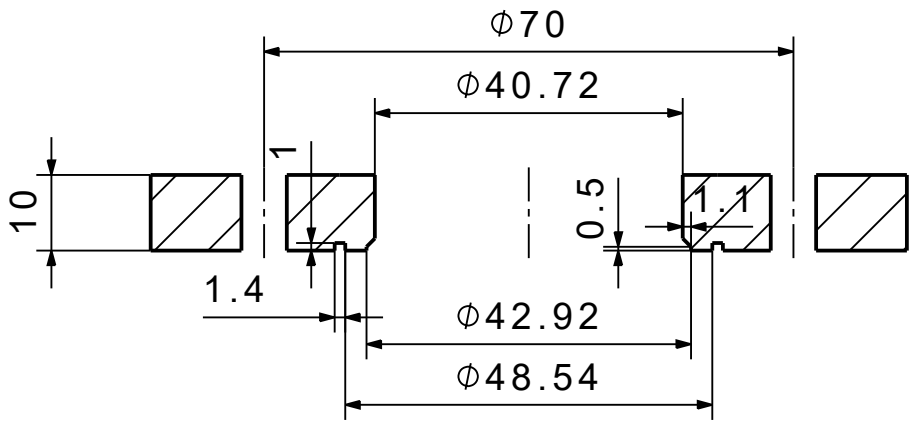

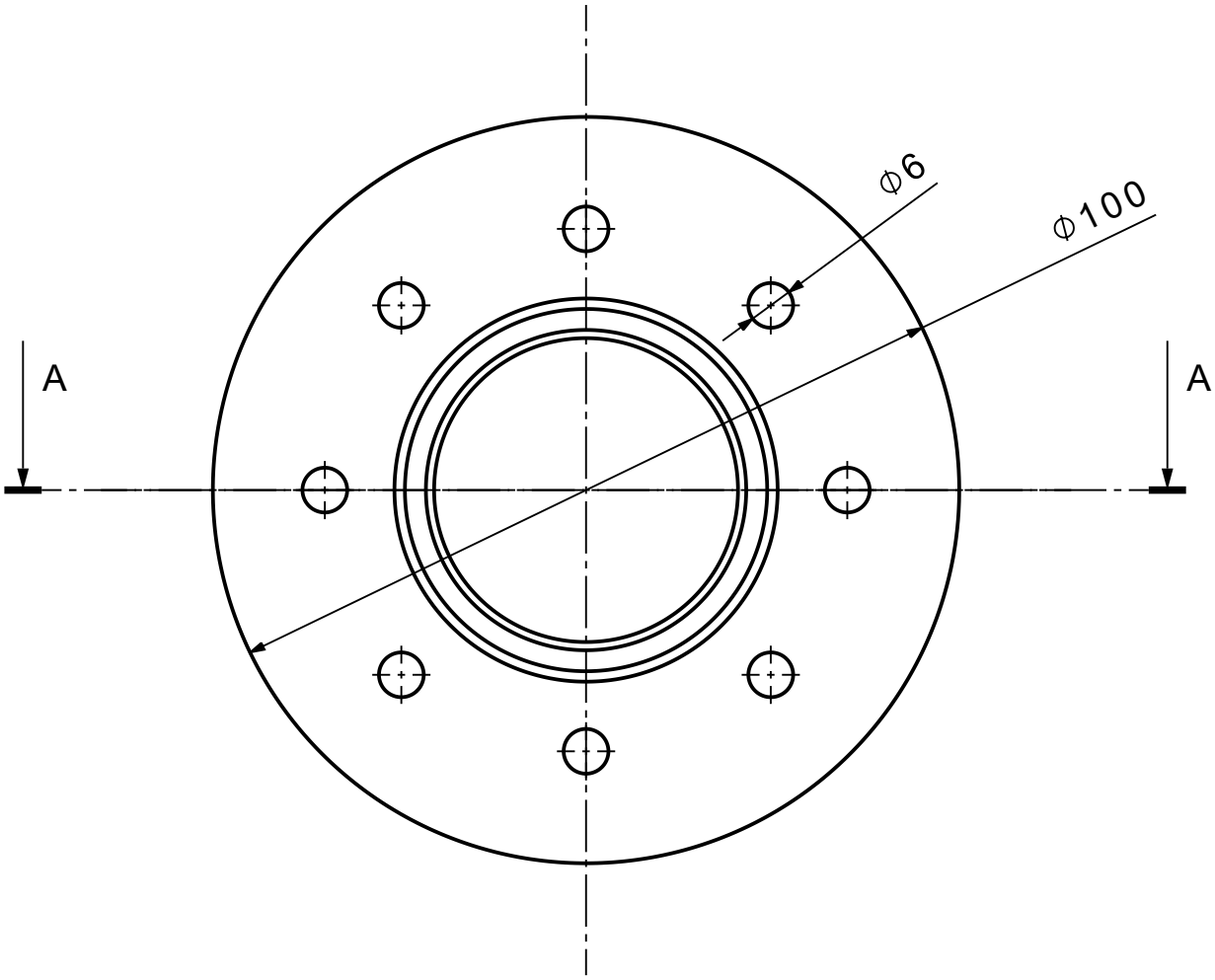

Diese Zeichnung ist unser Eigentum!
Sie darf ohne unsere Genehmigung weder vervielfältigt,
kopiert noch dritten zugänglich gemacht werden

Zul. Abweichung	Oberfläche
DIN EN 2768-mK	DIN EN ISO 1302

Maßstab

Gewicht (kg)

Werkstoff, Halbzeug

	Datum	Name
Bearb.		
Gepr.		
Norm		

Benennung

Zust.	Änderung	Datum	Name

FH Aachen

Zeichnungsnummer 10

Blatt 1/1

Größe A4

Urspr.

Ers. f.:

Ers. d.: