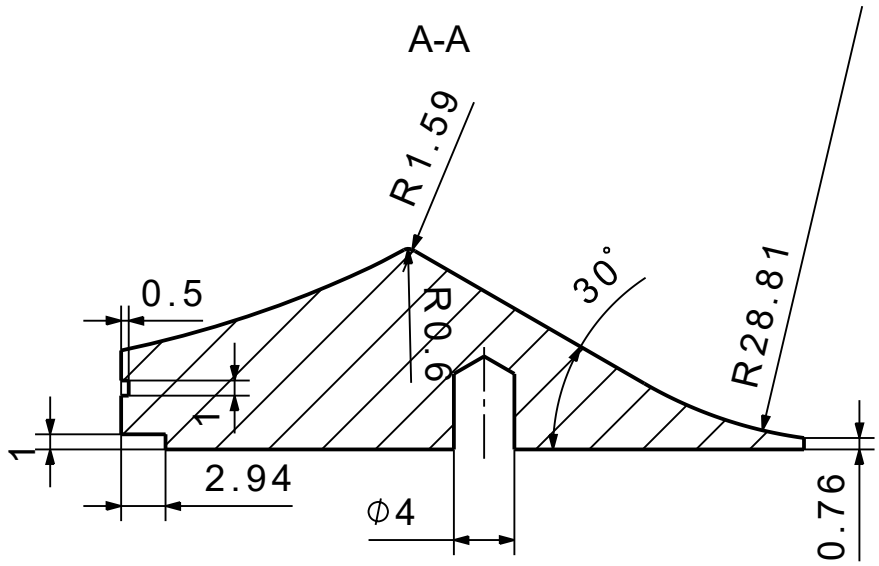

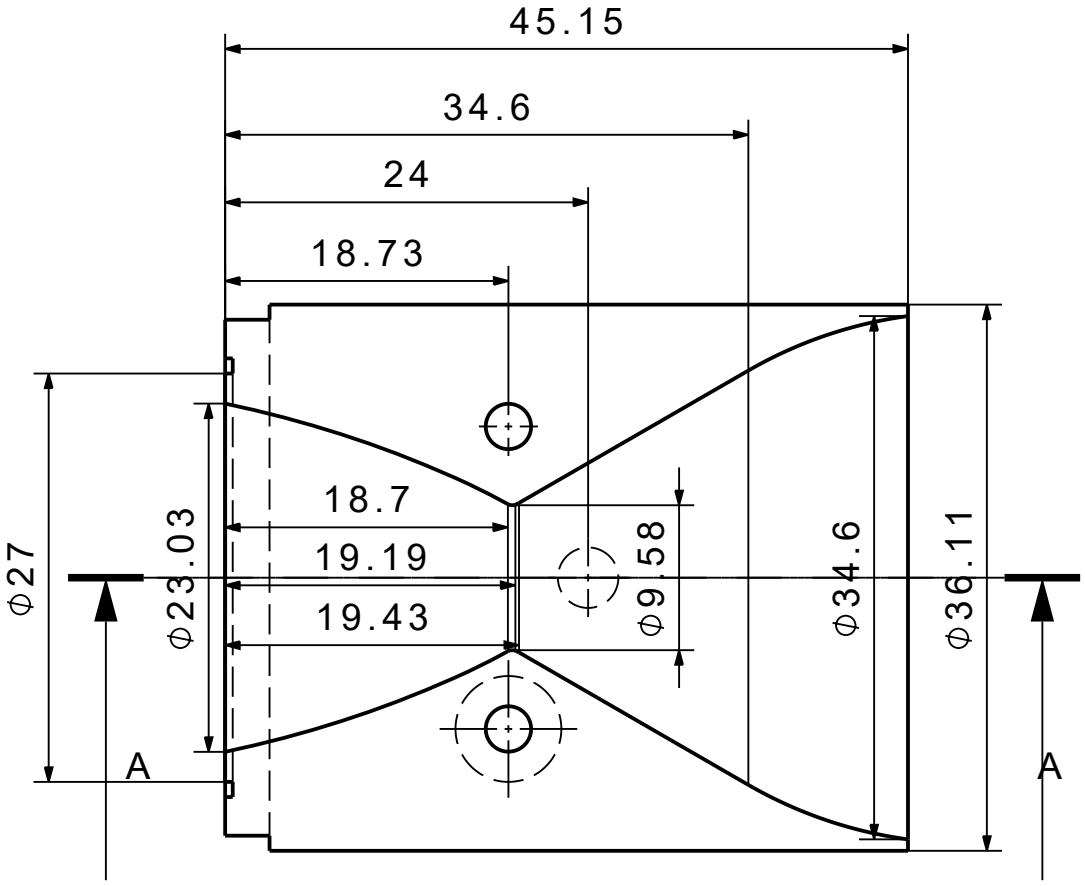

Diese Zeichnung ist unser Eigentum! Sie darf ohne unsere Genehmigung weder vervielfältigt, kopiert noch dritten zugänglich gemacht werden	Zul. Abweichung DIN EN 2768-mK	Oberfläche DIN EN ISO 1302	Maßstab / Gewicht (kg) / Werkstoff, Halbzeug
	Datum / Name		Benennung
	Bearb.		
	Gepr.		
	Norm		
	FH Aachen		Zeichnungsnummer 009 / Blatt 2/2 / Größe A4
Zust. / Änderung / Datum / Name	Urspr.		Ers. f.: / Ers. d.: