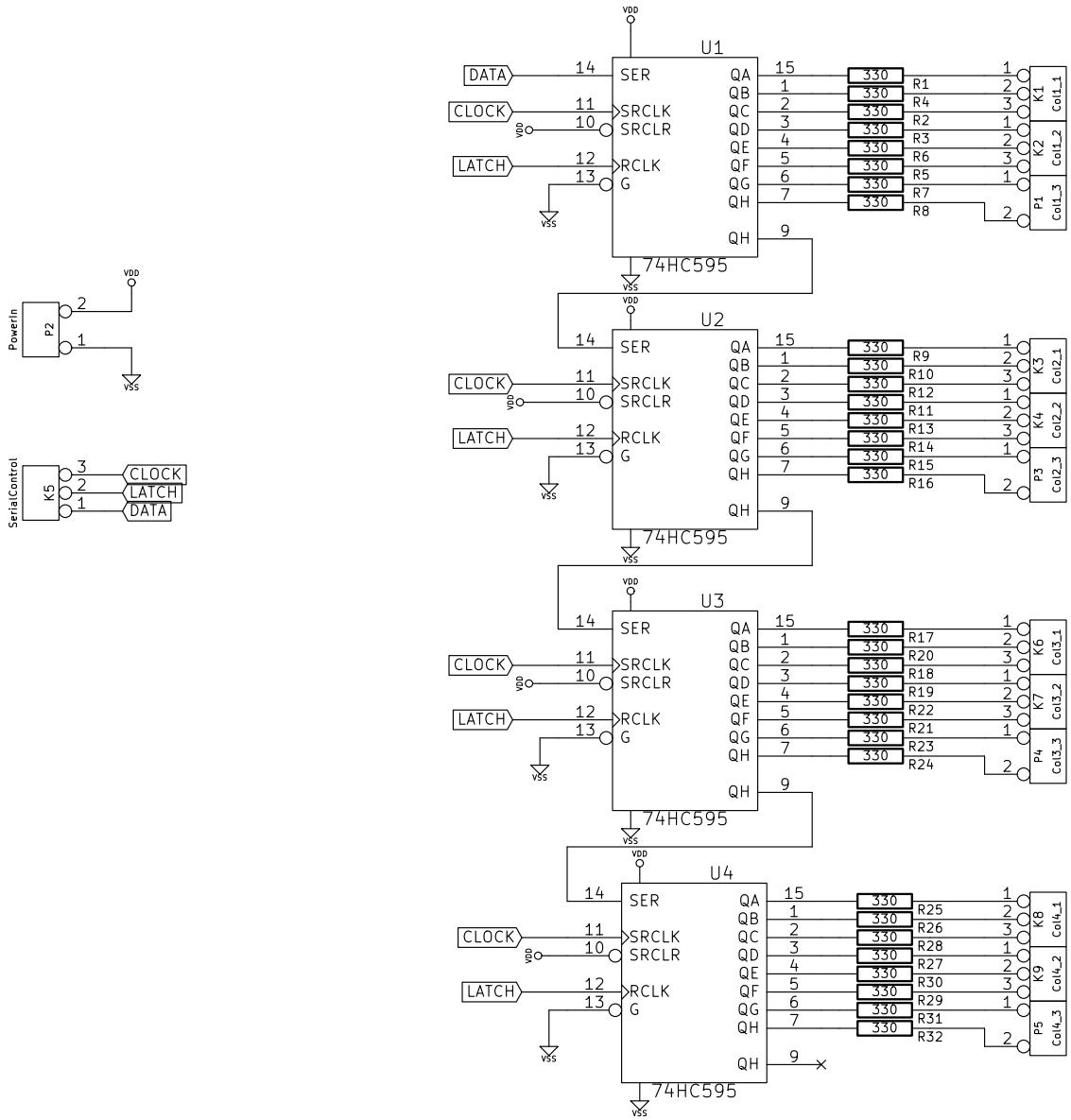

Felixls – 2010		
File: sombrero–colores.sch		
Sheet: /		
Title: Sombrero de colores		
Size: A4	**Date: 18 sep 2010**	**Rev: 1.0**
KiCad E.D.A.		Id: 1/1