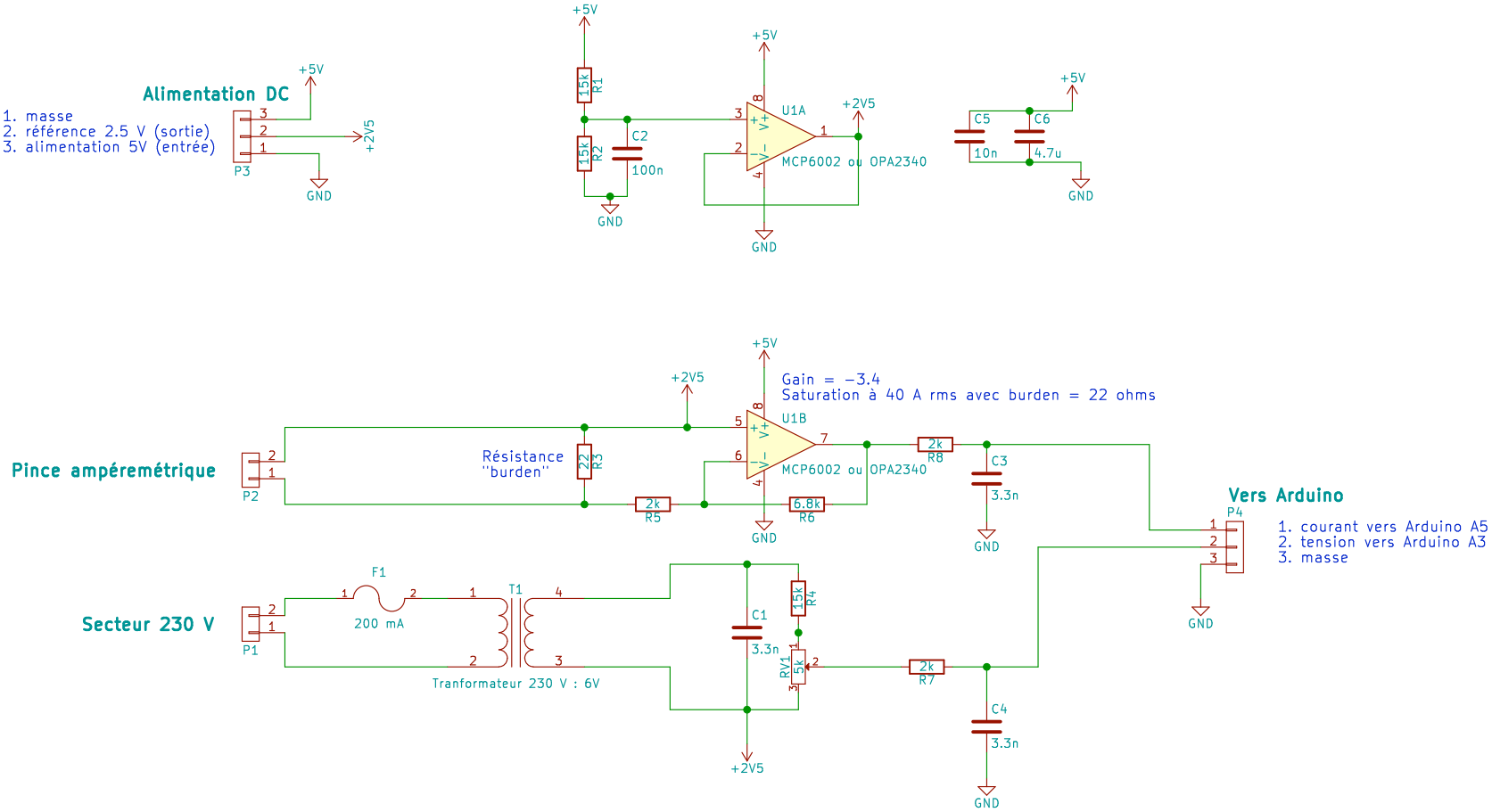

Bernard Legrand		
Sheet: /		
File: PvRouteur.sch		
Title: EcoPV – circuit analogique de mesure		
Size: A4	Date: 11/05/2019	**Rev: 1.0**
KiCad E.D.A. eeschema 4.0.2-stable		Id: 1/1