Alimentación y Regulación DC

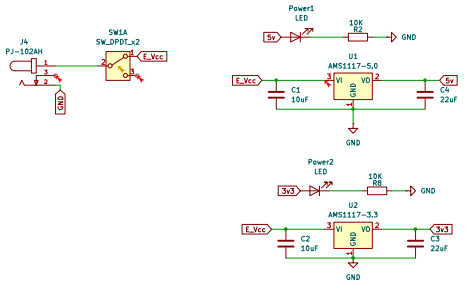

Sensor:MQ131

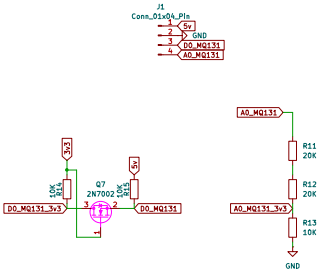

Sensor:PMS5003

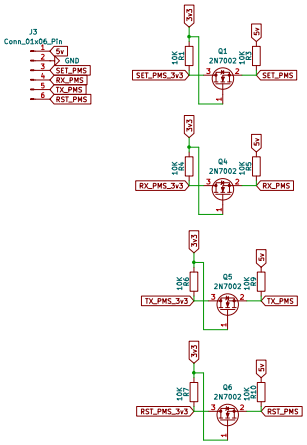

Ucontrolador:ESP32-WROOM-32UE

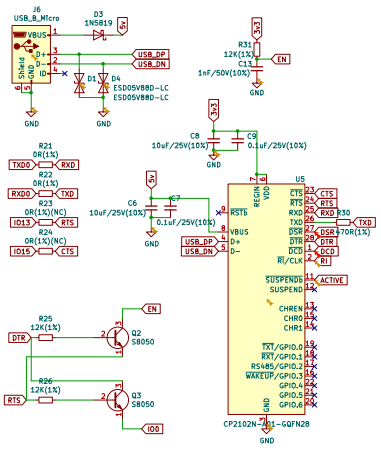

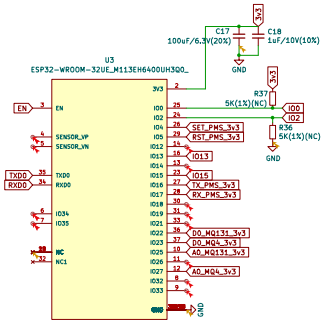

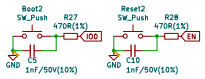
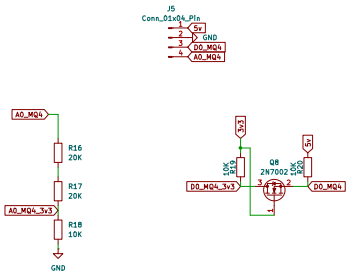
Sensor:MQ-4