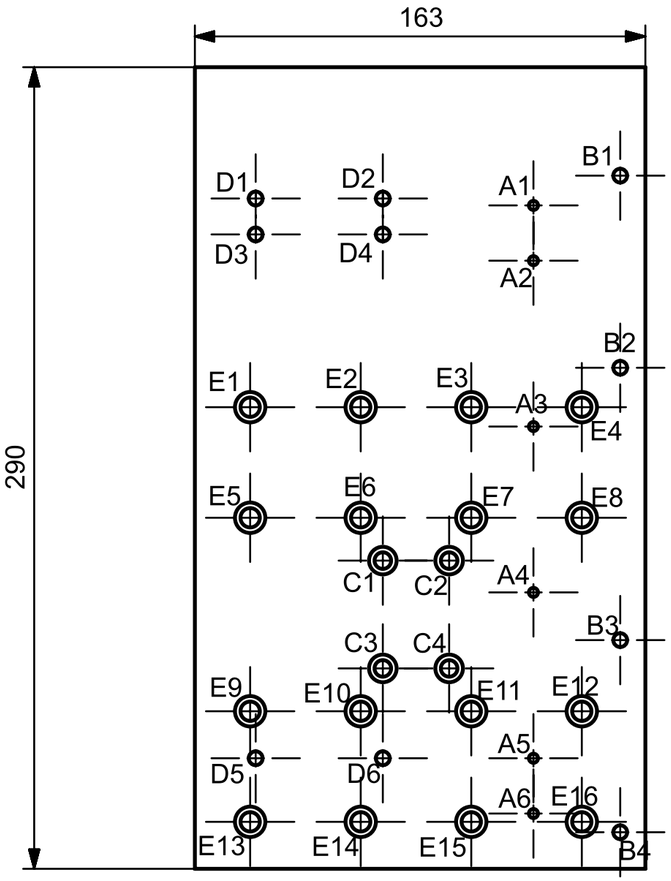

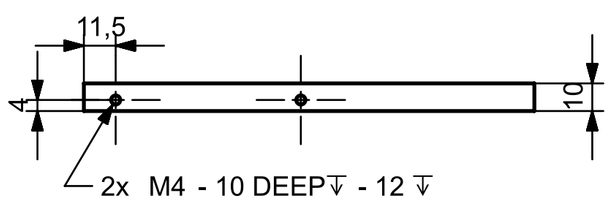

Hole Table: Top@2		
Hole No.	X	Y
Part : base_projeto - Body : 1		
Thread Hole M4_x_0.7 Thread_L8.00		
A1	122.50	240.00
A2	122.50	220.00
A3	122.50	160.00
A4	122.50	100.00
A5	122.50	40.00
A6	122.50	20.00
Through Hole ∅5.00		
B1	153.90	250.76
B2	153.90	181.26
B3	153.90	82.74
B4	153.90	13.24
Thread Hole M6_x_1.0 Thread_L8.00		
D1	22.00	242.50
D2	68.00	242.50
D3	22.00	229.50
D4	68.00	229.50
D5	22.00	40.00
D6	68.00	40.00
Counterbore ∅6.00 / ∅10.00 T5.80		
C1	68.00	111.50
C2	92.00	111.50
C3	68.00	72.50
C4	92.00	72.50
Counterbore ∅7.00 / ∅11.00 T6.80		
E1	20.00	167.00
E2	60.00	167.00
E3	100.00	167.00
E4	140.00	167.00
E5	20.00	127.00
E6	60.00	127.00
E7	100.00	127.00
E8	140.00	127.00
E9	20.00	57.00
E10	60.00	57.00
E11	100.00	57.00
E12	140.00	57.00
E13	20.00	17.00
E14	60.00	17.00
E15	100.00	17.00
E16	140.00	17.00

Referência para posicionamento dos furos:
Canto inferior esquerdo da vista frontal com
eixo X positivo para a direita
e eixo Y positivo para cima

Materia-prima: Alumínio 5052

Todas as tolerâncias lineares e angulares não-especificadas: Seguir NBR ISO 2768-1, classe m
Todas as tolerâncias geométricas não-especificadas: Seguir NBR ISO 2768-2, classe K

Insper	Título: BASE - EIXO Z	Escala: 2:1	Diedro: 1º
		Unidade: mm	
	Grupo: Fernando/Isabella/Lucca/Thomas/Vitor	Folha: A3	Turma:
	Prof.: Fábio Ferraz Jr. e Silvio Szafir	Data: 16/10/22	Nota:

A3