СТОИ.283.005

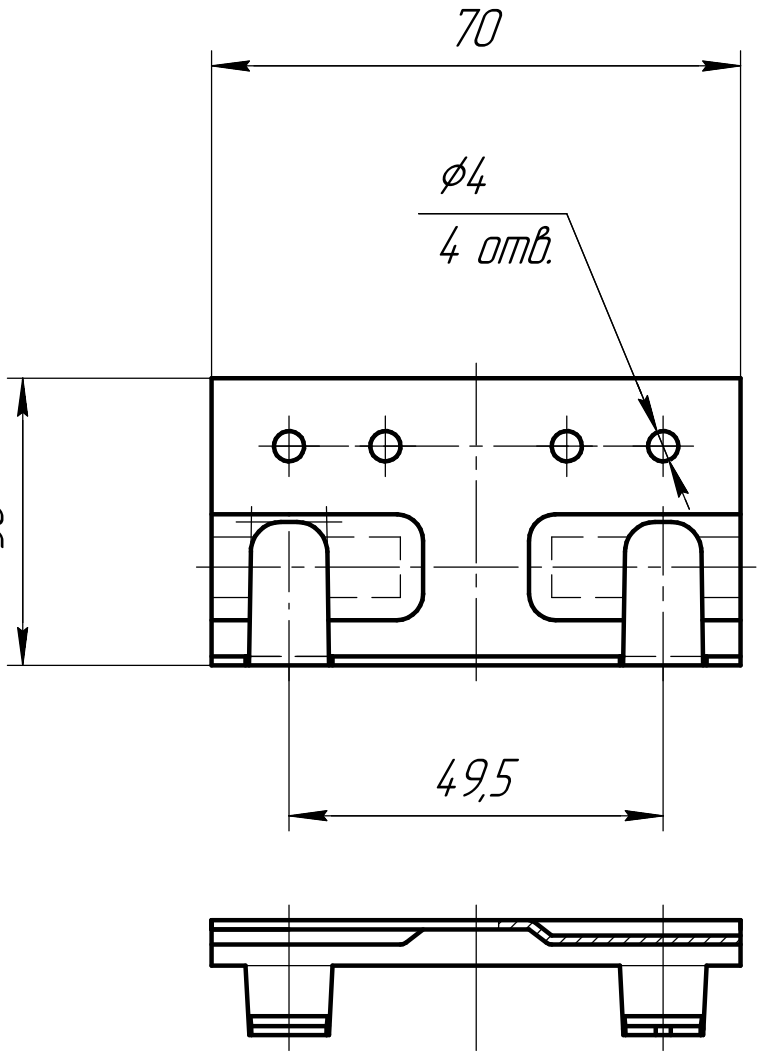

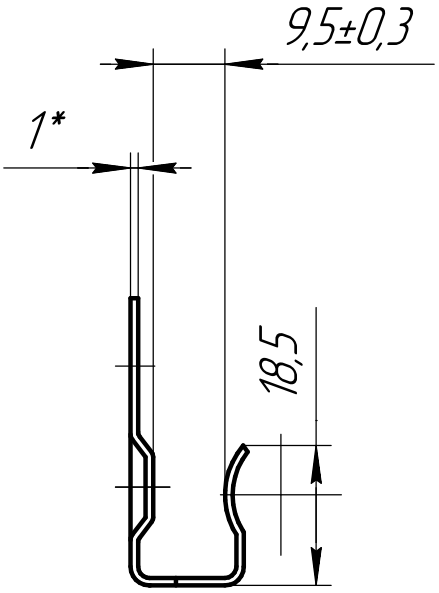

Перв. примен.

Справ. №

Подп. и дата

Инв. № дубл.

Взам. инв. №

Подп. и дата

Инв. № подл.

Зм.	Лист	№ докум.	Підп.	Дата
Разраб.				
Перев.				
Т.контр.				
Н.контр.				
Затв.				

СТОИ.283.005

Кляммер стартовий

Лит.	Маса	Масштаб
	0,024	1:1
Лист	Листів 1	

Лист 1 ГОСТ 19904-90 / 12Х17 ГОСТ 5582-75