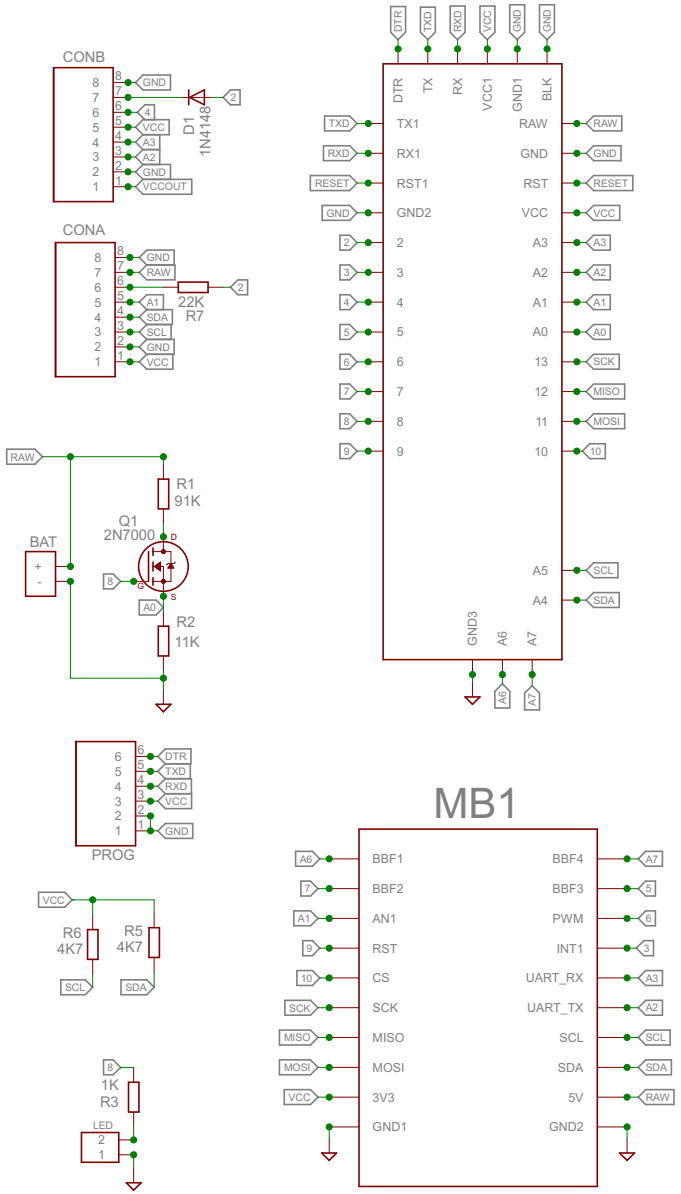

Optional Components

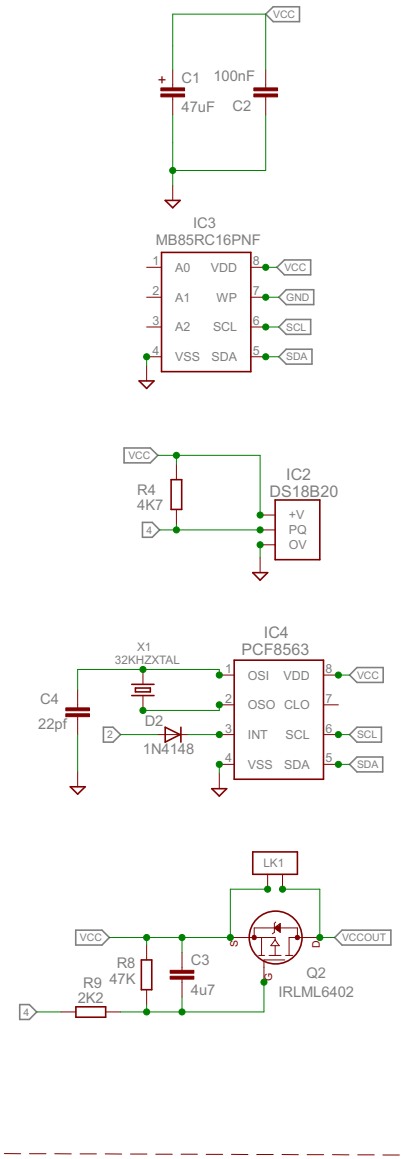

StuartsProjects

TITLE: Easy Mikrobus Pro Mini 240220

Stuart Robinson

REV:

Date: 250220

Sheet: 1/1