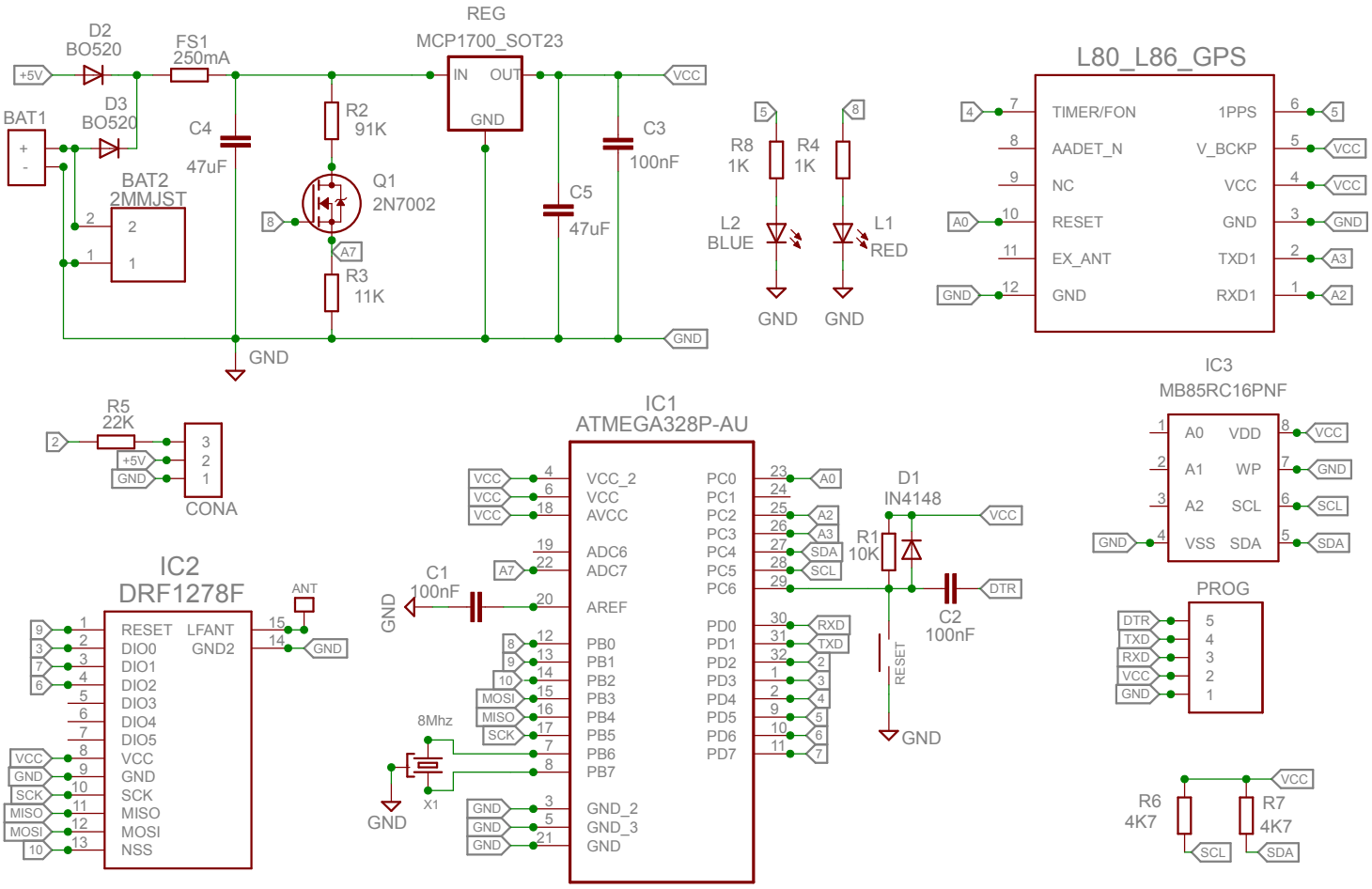

StuartsProjects

TITLE: Mini Tracker 200220

Stuart Robinson

REV:

Date: 24/02/20

Sheet: 1/1