UNIVERSITÀ DI PISA

DIPARTIMENTO DI INGEGNERIA INDUSTRIALE

Laurea Magistrale in Ingegneria Meccanica

Sviluppo di procedure e sistemi di taratura per catene di misura di coppia e forza nel percorso di accreditamento UNI EN ISO 17025 di un laboratorio prove

Relatori:

Prof. Ciro Santus
Ing. Matteo Nuti

Candidato:

Filippo Magretti

ANNO ACCADEMICO 2025/2026

Indice

0 Introduzione **1**

0.1 Contesto di riferimento e obiettivi del tirocinio 1

0.2 I sistemi di prova per trasmissioni meccaniche e il ruolo della metrologia 1

1 CAPITOLO 1 - RIFERIMENTI NORMATIVI E METROLOGICI **2**

1.1 La metrologia nei laboratori di prova 2

1.2 1.2 La normativa UNI EN ISO 17025 4

1.3 Valutazione dell'incertezza di misura 6

2 CAPITOLO 2 - DESCRIZIONE DEI SISTEMI DI PROVA **9**

2.1 Banco prova ingranaggi Renk 9

2.2 Macchina per test STBF 12

3 CAPITOLO 3 - SISTEMA DI TARATURA DEI TORSIOMETRI **15**

3.1 Analisi delle esigenze metrologiche 15

3.2 Progettazione del sistema di taratura 15

3.3 Sequenza di montaggio 19

3.4 Realizzazione e collaudo 24

3.5 Procedura di taratura 24

3.6 Analisi dei risultati sperimentali 24

4 CAPITOLO 4 - SISTEMA DI VERIFICA DI CELLA DI CARICO E PONTI ESTENSIMETRICI **25**

4.1 Analisi della catena di misura della forza 25

4.2 Progettazone del sistema di verifica 25

4.3 Realizzazione e collaudo 33

4.4 Procedura di verifica 33

4.5 Analisi delle prestazioni metrologiche 33

5 CAPITOLO 5 - CONFRONTO CON REQUISITI ISO 17025 **34**

5.1 Adeguatezza metrologica 34

5.2 Margini di miglioramento 34

6 CAPITOLO 6 - GESTIONE DELLA STRUMENTAZIONE E PROCESSI DI QUALITÀ **35**

6.1 Procedure di gestione della stumentazione 35

6.2 Tracciabilità metrologica 35
6.3 Piano di taratura periodica 35
6.4 Integrazione nel sistema qualità aziendale 35

7 CAPITOLO 7 - CONCLUSIONI 36

8 APPENDICI 37

Elenco delle figure

1 Precisione e accuratezza . . . 3
2 Renk . . . 9
3 Architettura del banco Renk . . . 10
4 Renk lato sinistro motori . . . 10
5 Renk lato destro TA . . . 11
6 Torsiometri . . . 11
7 Macchinario STBF . . . 12
8 Sensori . . . 13
9 Ponti estensimetrici . . . 14
10 Lato T/A . . . 15
11 Bilanciere . . . 16
12 Bilanciere e carter . . . 16
13 Vista in sezione del bilanciere . . . 17
14 Dettaglio sul sistema di blocco . . . 17
15 Sistema di blocco cinematico . . . 18
16 Sistema di blocco cinematico in sezione . . . 18
17 Bilancino . . . 19
18 Dettaglio bilancino . . . 19
19 Sequenza montaggio: 1 . . . 20
20 Sequenza montaggio: 2 . . . 20
21 Inserimento delle spine sulla staffa . . . 20
22 Sequenza montaggio: 3 . . . 21
23 Sequenza montaggio: 4 . . . 21
24 Collegamento forchetta su albero, sequenza di montaggio: 5 . . . 22
25 Sequenza di montaggio: 5.1 . . . 22
26 Sequenza di montaggio: 5.2 . . . 23
27 Sequenza montaggio: 6 . . . 23
28 Dettaglio sequenza montaggio n°6 . . . 24
29 Base . . . 25
30 Corpo centrale . . . 26
31 Rullo . . . 26
32 Provino . . . 26
33 Posizione estensimetri . . . 27

34 Superfici di riferimento 27
35 Superfici di riferimento viste all'alto 27
36 Posizionamento in macchina del provino 28
37 Vista frontale posizionamento nel cad 29
38 Posizionamento nel cad 29
39 Simulazione di compressione del provino: simmetria e carico 30
40 Simulazione di compressione del provino: rotazione e incastro 31
41 Risultati simulazione 31
42 Risultati in direzione trasversale 32
43 Posizionamento dei ponti estensimetrici 33

0 Introduzione

0.1 Contesto di riferimento e obiettivi del tirocinio

0.2 I sistemi di prova per trasmissioni meccaniche e il ruolo della metrologia

1 CAPITOLO 1 - RIFERIMENTI NORMATIVI E METROLOGICI

1.1 La metrologia nei laboratori di prova

La metrologia è la disciplina che riguarda tutti gli aspetti inerenti la misurazione delle grandezze fisiche. In particolare, la metrologia tecnico-scientifica ha il compito di rendere disponibili metodologie, unità di misura in modo da garantire l'affidabilità dei processi di misurazione.

Con lo scopo di fare chiarezza sui concetti di base, è importante introdurre alcuni termini fondamentali che saranno utilizzati nel corso del lavoro, spesso i quali vengono usati in modo improprio o confusi tra loro. Innanzitutto è importante chiarire il significato di **misurazione** e di **misura**.
La **misurazione** è il processo mediante il quale si ottiene la misura di una grandezza fisica tramite l'utilizzo di opportuni strumenti.
La **misura** è invece il risultato di una misurazione, costituita da: un **numero**, da una **incertezza** e da una **unità di misura**.

Fondamentali sono i concetti di **riproducibilità**, **ripetibilità** e **riferibilità**, che costituiscono la qualità di una misurazione all'interno della norma ISO 9001, relativa appunto ai sistemi di gestione per la qualità.
Con **riproducibilità** si intende la possibilità di che persone diverse possano ottenere la stessa misura della stessa grandezza, con risultati confrontabili tra loro.
Con **ripetibilità** si intende la possibilità di ottenere la stessa misura da più misurazioni effettuate dal singolo operatore in tempi differenti ma nelle stesse condizioni.
Con **riferibilità** si intende la possibilità di confrontare il risultato di una misurazione con quello che si ottiene da appropriati campioni di riferimento.

Per quanto riguarda la definizione di **errore** è importante sottolineare che non esiste una definizione univoca, ma in generale si può definire come la differenza tra il valore misurato e il valore "vero" della grandezza. Si possono comunque distinguere due principali tipi di errore: quello **casuale** e quello **sistematico**.
Con **errori casuali** si intendono errori che, per loro natura, al ripetersi delle misurazioni affliggono i valori di misura facendoli oscillare attorno ad un valore pressoché costante (errore di parallasse, o fluttuazioni della stessa grandezza misurata in seguito a variazioni ambientali quali la temperatura ad esempio).
Con **errori sistematici** si intendono invece gli errori di difficile individuazione in quanto si manifestano sempre nello stesso modo, tipicamente provocati dalla strumentazione stessa.

Anche i termini di **precisione** e **accuratezza** sono spesso confusi tra loro.
Con **precisione** si indica la dispersione dei dati ottenuti dalle misurazioni rispetto al valore "vero" della grandezza misurata, tipicamente espressa tramite lo **scarto tipo** detta anche **deviazione standard sperimentale**, oppure come sinonimo di **errore relativo**. A questo poi si lega il termine di **classe di precisione** di uno strumento di misura, ripreso in seguito nel testo.
Con **accuratezza** indica invece la vicinanza tra il valore misurato e il valore "vero" della grandezza misurata.
Per rendere più chiara questa distinzione, si può pensare di attribuire queste due

definizioni in tutte e quattro le possibili combinazioni per una misura:

- 1- precisa e accurata: i valori misurati sono vicini al valore medio e vicini al valore "vero";
- 2- precisa ma non accurata: i valori misurati sono vicini al valore medio ma lontani al valore "vero";
- 3- non precisa ma accurata: i valori misurati sono lontani al valore medio ma vicini al valore "vero";
- 4- non precisa e non accurata: i valori misurati sono lontani sia al valore medio che al valore "vero";

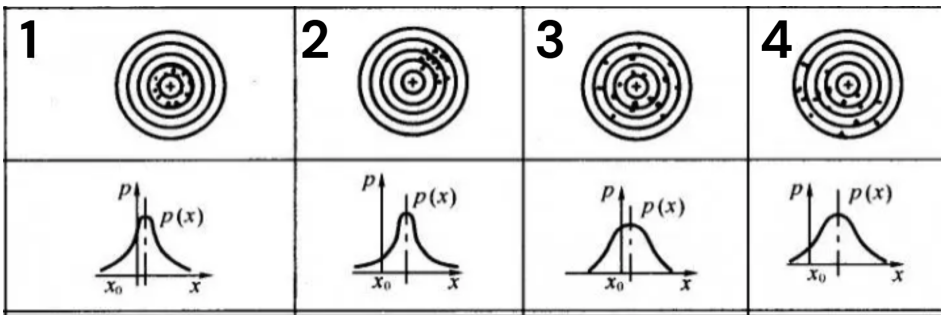

Figura 1: Precisione e accuratezza

,

La questione a questo punto è la seguente: come si può fare una stima dell'errore se non è noto il valore "vero" della grandezza misurata? Qui entra in gioco il concetto di **incertezza** di una misura, che rappresenta "il risultato della stima che determina l'ampiezza del campo entro il quale il valore vero di un misurando deve trovarsi, generalmente con una data probalità" (come definito nella norma UNI CEI EN ISO 10012 ediz.1993).
Il valore "vero" diventa quindi un valore ricavabile in termini statistici dal quale, solo successivamente, è possibile ricavare gli errori, e non un valore di partenza a cui poter fare riferimento sin da subito. Con **incertezza** si esprime quindi l'intervallo all'interno del quale si trova il valore "vero" con una probabilità elevata.

Ora risulta più comprensibile il modo con cui poter scrivere una misura, che come detto è costituita da un numero, da un'incertezza e da un'unità di misura:

$$\text{Misura} = M_{\text{Valore medio}} \pm U_{\text{Incertezza}}[\text{Unità di misura}] \tag{1}$$

dove il valore medio M rappresenta la stima del valore "vero" del misurando e l'incertezza U rappresenta la stima dell'errore tale per cui il valore "vero" ricada all'interno dell'intervallo $[M - U; M + U]$ con una data probabilità.

Per quanto concerne questo elaborato, è importante sottolineare che l'obiettivo principale è quello di sviluppare procedure e sistemi di taratura per **catene di misura** di coppia e forza, con l'intento di accreditare un laboratorio prove secondo la normativa UNI EN ISO 17025.

Rimane solo da definire in modo chiaro cosa si intenda con **catena di misura** e **catena di riferibilità** o **metrologica**.
La **catena di misura** è l'insieme di tutti gli elementi che partecipano al processo di misurazione, a partire dallo strumento da tarare fino a un campione di riferimento, chiamato anche **campione primario**, il quale rappresenta l'unità di misura di riferimento del Sistema Internazionale (SI). Comeprende quindi una serie di strumenti e dispositivi che elaborano il segnale in ingresso prodotto dalla grandezza da misurare per restituire in uscita il valore letto.
La **catena di riferibilita** o **metrologica** è invece l'insieme di tutti i documenti di taratura che collegano il valore della grandezza misurata al campione primario, garantendone la rintracciabilità metrologica della misura.

1.2 1.2 La normativa UNI EN ISO 17025

Affinché un laboratorio di taratura possa essere accreditato da parte della SINAL (Sistema Nazionale di Accreditamento dei Laboratori), cioè che riceva un riconoscimento da parte di un ente terzo che attesti la competenza tecnica del laboratorio stesso, è necessario che il laboratorio soddisfi i requisiti stabiliti dalla norma UNI EN ISO 17025, che fanno riferimento sia alla capacità operativa che a quella organizzativa del laboratorio.

Nel capitolo 4 della norma sono contenuti i requisiti generali di carattere organizzativo e gestionale:

- 4.1 Organizzazione
- 4.2 Sistema qualità
- 4.3 Controllo della documentazione
- 4.4 Riesame delle richieste, delle offerte e dei contratti
- 4.5 Subappalto delle prove e delle tarature
- 4.6 Approvvigionamento di servizi e di forniture
- 4.7 Servizi al cliente
- 4.8 Reclami
- 4.9 Controllo delle attività di prova e/o taratura non conformi
- 4.10 Azioni correttive
- 4.11 Azioni preventive
- 4.12 Controllo delle registrazioni
- 4.13 Verifiche ispettive interne
- 4.14 Riesami da parte della direzione

Queste voci non riguardano gli aspetti tecnici, ma concorrono alla qualità e gestione della documentazione, importanti anche dal punto di vista del rapporto tra clienti e fornitori.

Nel capitolo 5 della norma sono presi in considerazione invece gli aspetti tecnici, rilevanti per quanto concerne l'affidabilità dei risultati prodotti dal laboratorio, ed è così suddiviso:

- 5.1 Generalità
- 5.2 Personale
- 5.3 Luogo di lavoro e condizioni ambientali
- 5.4 Metodi di prova e di taratura e validazione dei metodi
- 5.5 Apparecchiature
- 5.6 Riferibilità delle misure
- 5.7 Campionamento
- 5.8 Manipolazione degli oggetti da provare e tarare
- 5.9 Assicurazione della qualità dei risultati di prova e di taratura
- 5.10 Rappresentazione dei risultati

Molta importanza è quindi attribuita alla validazione dei metodi di misurazione/taratura (gestione della strumentazione) e alla rintracciabilità metrologica.
Per quanto riguarda il primo aspetto sono prescritte procedure per la programmazione delle tarature e per la determinazione dell'incertezza di misura.
Per quanto riguarda invece la rintracciabilità metrologica è importante che le misure ottenute siano riferibili ai campioni di riferimento, che ogni taratura della catena di riferibilità sia eseguita in modo adeguato e che sia documentata con evidenza formale, attraverso certificati SIT (Servizio di taratura in Italia) o equivalenti.

L'operazione di taratura deve quindi seguire una di queste due tecniche fondamentali:

- taratura con una o più misurazioni di una grandezza di valore noto, chiamata **campione di riferimento**;
- taratura effettuata con un altro strumento taratore, chiamato **strumento campione**.

Occore inoltre che la grandezza (campione) utilizzata, o lo strumento campione, siano caratterizzati da una incertezza inferiore a quella dello strumento da tarare, in questo modo la grandezza associata al campione (oppure il risultato della misurazione effettuata con lo strumento campione) può essere considerata come un valore "vero" per la taratura dello strumento da tarare.

In ogni caso il risultato della taratura deve essere rappresentato dallo scostamento tra quanto rilevato e il valore "vero", scostamento calcolato da una o più misurazioni che costituisce l'incertezza di misura assocciata alla taratura stessa, elemento fondamentale per il processo di verifica dell'operazione.

1.3 Valutazione dell'incertezza di misura

La "Guide to the expression of Uncertainty in Measurement" (GUM) fornisce linee guida universali e adottate a livello europeo per valutare l'incertezza nelle misure. L'incertezza di una misura è un parametro che caratterizza la dispersione dei valori ottenuti, e all'interno di questa guida è previsto considerarla come composta da due componenti che differiscono dal metodo di valutazione: l'incertezza di **tipo A** e l'incertezza di **tipo B**.

L'incertezza di **tipo A** viene valutata attraverso una serie di ripetute misurazioni, sulle quali vengono effettuate elaborazioni statistiche. Il procedimento da adottare porta al calcolo dello **scarto tipo**, e risulta utilizzabile anche in sede di taratura, esprimibile come scostamento tra la media ottenuta da un certo numero di prove e il valore "vero" di riferimento fornito da un campione o da uno strumento campione. I risultati di questo procedimento sono quelli tipicamente ripotati nei certificati di taratura.

La procedura per la valutazione dell'incertezza di tipo A prevede di effettuare N misurazioni e di seguire i successivi step:

- calcolo della **media** come media aritmetica m dei valori misurati

$$m = \frac{1}{N}\sum_{i=1}^{N} x_i \tag{2}$$

- calcolo degli **scarti** s_i dei valori misurati rispetto alla media

$$s_i = x_i - m \tag{3}$$

- calcolo dello **scarto tipo** s come stima della deviazione standard sperimentale di una distribuzione ipoteticamente gaussiana

$$s = \sqrt{\frac{1}{N-1}\sum_{i=1}^{N} s_i^2} \tag{4}$$

Occorre considerare nel calcolo della misurazione anche un altro contributo dovuto alla **incertezza diripetibilità**, classificabile come incertezzadi tipo A, che viene così calcolata:

- calcolo della **media** m calcolata su N misurazioni come media aritmetica dei valori misurati;
- calcolo dello **scarto tipo** s come illustrato in precedenza;
- calcolo della **deviazione standard della media** s_m andando a dividere lo scarto tipo s per la radice quadrata del numero di misurazioni N effettuate

$$s_m = \frac{s}{\sqrt{N}} \tag{5}$$

L'incertezza di **tipo B** viene valutata invece tramite modalità che non necessitano di misurazioni ripetute, e il suo calcolo parte dalla conoscenza dell'entità massima della variazione casuale a di una grandezza, la quale tipicamente è simmetrica rispetto a zero, assumendo quindi valori compresi nell'intervallo $[-a; a]$. Il valore a è ottenuto da report informativi, certificati di taratura, risultati sperimentali, in sostanza da conoscenze a priori del contesto in cui si opera.
Stabilito il valore di a, in seguito a una ipotesi di distribuzione statistica della grandezza misurata all'interno dell'intervallo $[-a; a]$, è possibile calcolare l'incertezza di tipo B u nel modo seguente:

- nel caso di variabili casuali, si ipotizza una **distribuzione rettangolare**, la cui deviazione standard è pari a

$$u = \frac{a}{\sqrt{3}} \tag{6}$$

  Questa ipotesi viene fatta nei casi in cui non si hanno informazioni sufficienti per poter fare ipotesi più specifiche riguardo alla distribuzione della grandezza misurata.

Una volta calcolate le due componenti A e B, è possibile calcolare una combinazione di queste due incertezze, calcolando così una incertezza risultante, detta **incertezza tipo**.

Al termine di un processo di misurazione, ottenuti n valori di deviazione standard $u_1, u_2, ..., u_n$ associati a n fonti di incertezza, l'**incertezza tipo** u è data dalla loro somma quadratica, che si basa sull'ipotesi di indipendenza tra le fonti di incertezza:

$$u = \sqrt{u_1^2 + u_2^2 + ... + u_n^2} \tag{7}$$

Successivamente occore determinare l'**equazione della misura**, che lega la grandezza misurata Y alle grandezze di ingresso $X_1, X_2, ..., X_n$ che influenzano la misura. L'eventuale mancanza di informazioni relativa a tali grandezze di ingresso, alle loro relative misure ed incertezze, e alla relazione stessa che le lega alla gradezza misurata, determinerebbe una ulteriore fonte di incertezza, tipica degli ambienti di sperimentazione scientifica e meno usuale in ambito industriale.

Ipotizzando di conoscere l'equazione della misura, è possibile calcolare la **legge di propagazione dell'incertezza**, che corrisponde alla legge di propagazione degli errori, riportata nell'appendice 1, che consente di calcolare la stima della varianza (ossia il quadrato della deviazione standard) come una combinazione lineare delle varianze associate alle grandezze di ingresso $X_1, X_2, ..., X_n$, ciascuna pesata con il quadrato del coefficiente di sensibilità c_i che rappresenta la derivata parziale della grandezza misurata Y rispetto alla grandezza di ingresso X_i.

Calcolandone poi la radice quadrata si ottiene l'**incertezza tipo composta** u_c, risultato della propagazione delle varie incertezze.

In questo modo siamo in grado di dire che il valore vero di una misurazione si trova nell'invervallo $[M - U; M + U]$ con una probabilità che è possibile calcolare, chiamata confidenza. Per calcolarla viene attribuito un modello di distribuzione di

probabilità, che peril caso di misure e incertezze è quello **gaussiano**. La validità del modello gaussiano è giustuficata dal **teorema centrale limite**, in base al quale la combinazionedi più variabili casuali dà luogo ad una variabile di tipo gaussiano appunto.

Il valore calcolato precedentemente di **incertezza composta** u_c diventa quindi la deviazione standard ς della variabile casuale gaussiana M, calcolata come media delle misure effettuate. Questo significa che all'intervallo $[M - U; M + U]$ è associata una confidenza del 68%. Se si considerasse un intervallo con semiampiezza pari a $2U$, invece che U, si otterrebbe una confidenza superiore al 95%.

La normativa infatti prevede di applicare un fattore moltiplicativo alla incertezza composta $\mathbf{u_c}$, chiamato **fattore di copertura** indicato con la lettera **k**, tipicamente uguale a 2. Il valore di incertezza così calcolato,

$$U = k \cdot u_c \tag{8}$$

è chiamato **incertezza estesa**.

- Budget di incertezza DOVREI ANCORA PARLARE DI QUESTO, MA NON SO COSA SIA, NON NE HO MAI SENTITO PARLARE

2 CAPITOLO 2 - DESCRIZIONE DEI SISTEMI DI PROVA

2.1 Banco prova ingranaggi Renk

Il banco Renk è un banco prova a ricircolo di potenza meccanica, che consente di effettuare prove su ingranaggi sottoponendoli a elevate coppie e potenze generate da un motore elettrico di taglia inferiore (coppia e potenza inferiori a quelle di esercizio). Questo è reso possibile mediante l'applicazione di un precarico a tutti gli ingranamenti delle ruote della catena cinematica chiusa, fornito da un servo motore di piccola taglia il quale forza la catena cinematica di ruote dentate tramite lo spostamento assiale di una ruota a denti elicoidali (obbligandone quindi l'ingranamento con altre due ruote dentate a denti elicoidali, con angolo d'elica opposto tra loro). In questo modo, quando il sistema viene alimentato da un motore elettrico che genera una determinata potenza e una conseguente coppia, all'interno della catena chiusa di ruote dentate si genera una potenza circolante (e quindi anche una coppia) superiori a quelle in ingresso fornite dal motore. Questa potenza (e coppia) rimane confinata comunque all'interno della catena, da qui il termine "ricircolo di potenza meccanica".

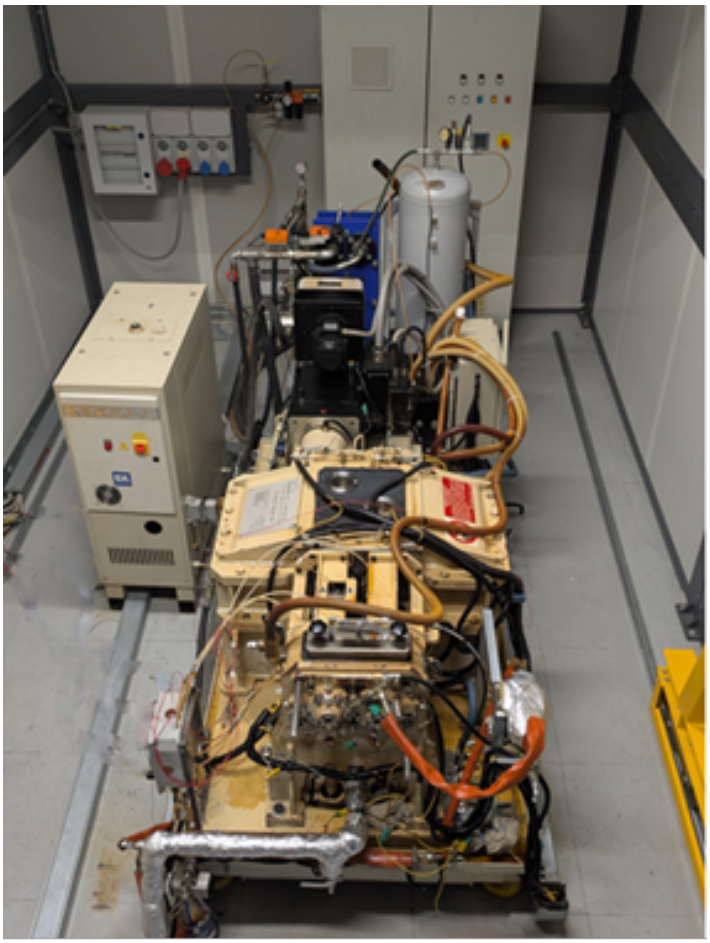

Figura 2: Renk

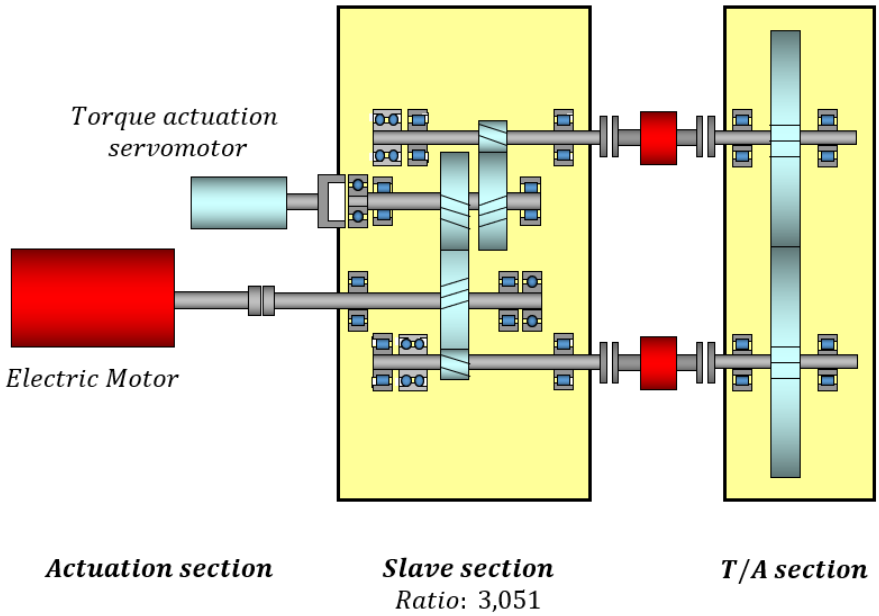

Figura 3: Architettura del banco Renk

Sulla sinistra della fig.3 si possono vedere il motore elettrico in rosso e il servomotore più piccolino in celeste, nel centro la sezione "slave" contenente una parte della catena cinematica du ruote dentate, e sulla destra la sezione "Test-Article" che chiude la catena con due ruote dentate che costituiscono l'elemento sottoposto al test del banco. In rosso tra la sezione "slave" e quella "T/A" si possono notare i due torsiometri.

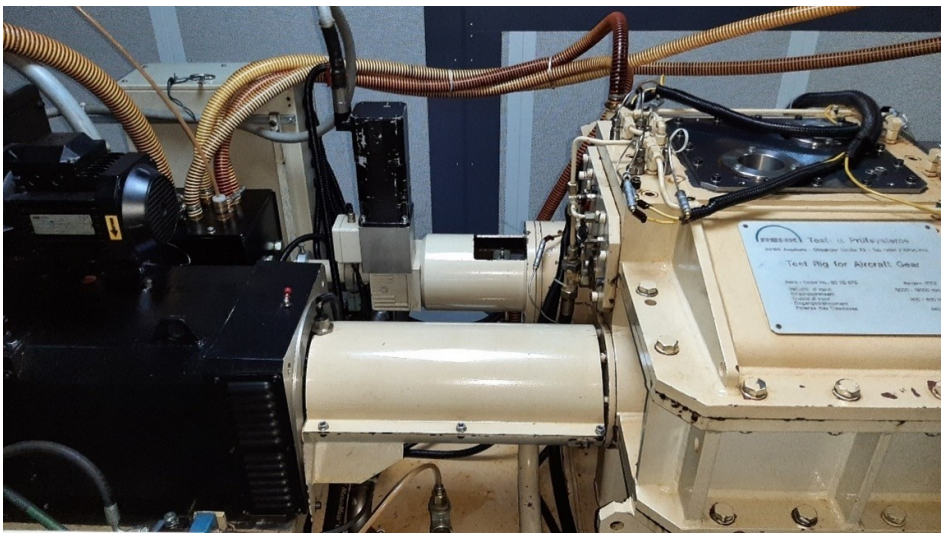

Figura 4: Renk lato sinistro motori

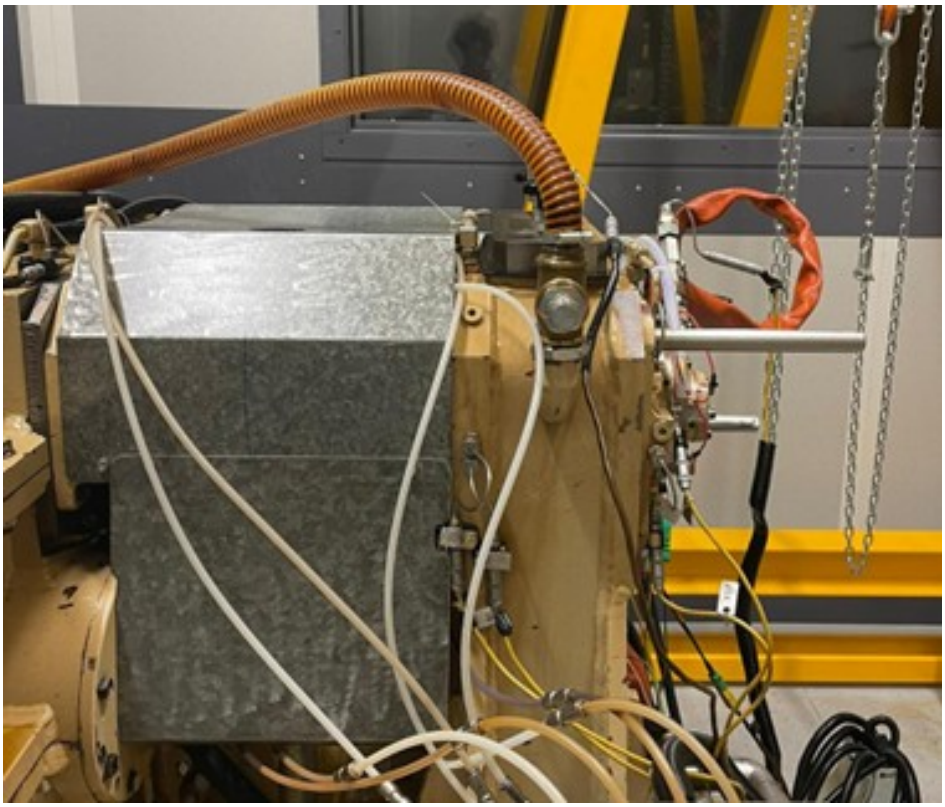

Figura 5: Renk lato destro TA

La misura di coppia cui sono sottoposti i "Test Article" sono appunto letti dai due torsiometri, le cui caratteristiche sono riportate in tabella, sono i seguenti:

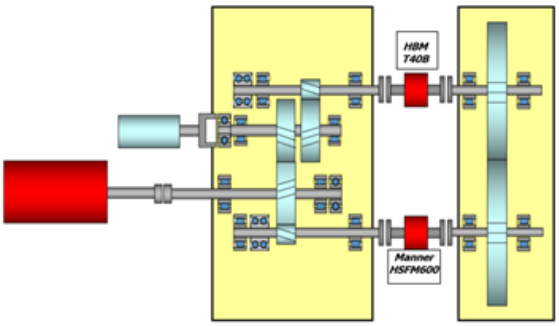

Figura 6: Torsiometri

Sensor ID	**Manufacturer**	**P/N**	**S/N**	**Range** *(Nm)*	**Position**	**Conditioner S/N**	**Accuracy**
T HBM	HBM	T40B/1000Nm	230930098	±1000	Axis 1	0009S50002FD	$< \pm 0.1\%$
T Manner	Manner	HSFM 600	18360	±600	Axis 2	126631	$< \pm 0.1\%$

Tabella 1: Identificazione dei torsiometri utilizzati

Come riportato nella tabella 1 sull'asse 1 (quello posto in alto nella fig.6) è posto il torsiometro T-HBM, mentre sull'asse 2 il torsiometro T-Manner. La **catena**

di misura della coppia parte proprio da loro, composta dai **torsiometri**, i relativi **conditioners** riportati nella tabella 1.

2.2 Macchina per test STBF

La macchina per test STBF è un banco prova per testare la resistenza dei denti delle ruote dentate in grado di applicare un ciclo di carico affaticante sui T/A facendo andare in risonanza le varie componente flottanti del macchinario mediante un eccitamento generato tramite un elettromagete.

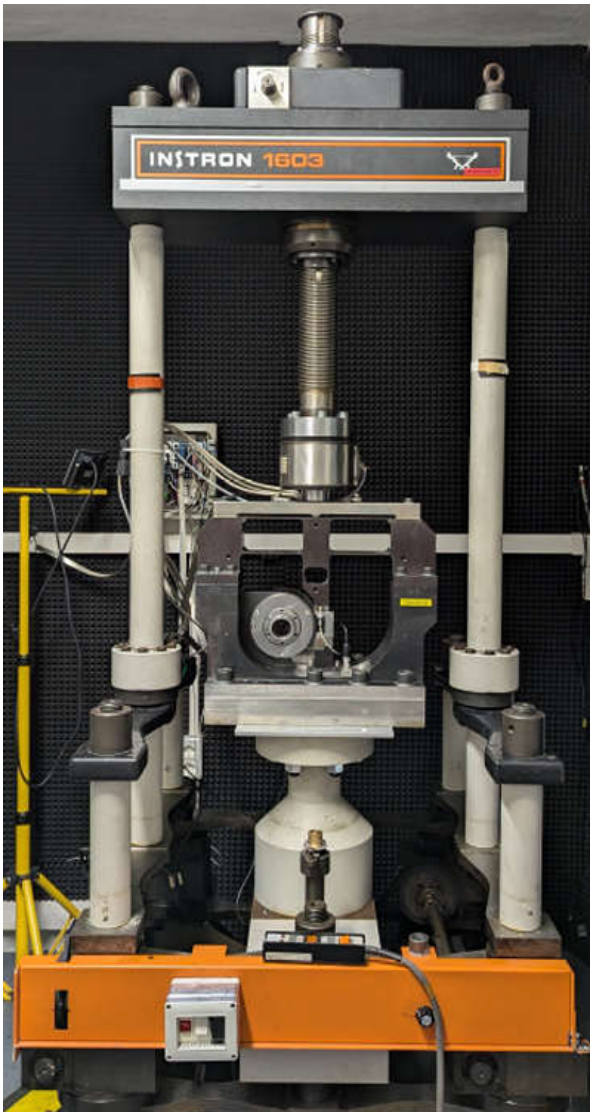

Figura 7: Macchinario STBF

Il sistema di applicazione carico è composto da un puntone "flottante", (collegato tramite delle sottili piastre al telaio) e collegato sopra di esso una cella di carico F1, come mostrato in fig.7. La lettura del calcolo avviene tramite una serie di misurazioni, in quanto in questa configurazione la cella di carico non è rappresentativa del carico che effettivamente si scarica sulla ruota dentata in quanto in parte il carico che passa

attraverso il puntone viene ripartito attraverso le piastre sottili laterali e non soltanto sul T/A.

Queste lastre sottili sono dunque strumentate con degli estensimetri, così che possa essere ricavata la quantità di carico che passa attraverso di essi, indicati con dei marcatori verdi nella fig.8, chiamati ponti estensimetrici **U3**. Sottraendo dalla lettura del carico della cella F1 la quota di carico dei ponti estensimetrici U1 e anche il contributo inserziale delle masse vibranti, si ottiene indirettamente il valore del carico trasmetto alla ruota.

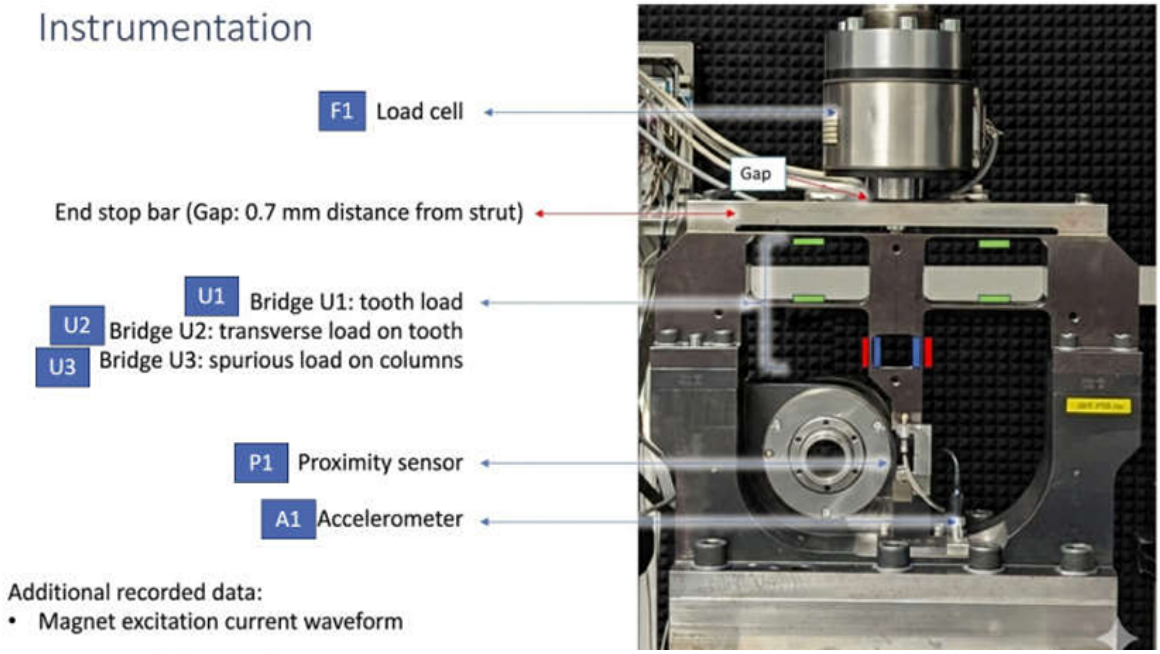

Figura 8: Sensori

Inoltre, posizionando altri estensimetri (ponti estensimetrico U1 e U2) siamo in grado di ottenere direttamente il valore di carico che si scarica sul dente del T/A, in particolare **U2** (evidenziato in blu nella fig.8) legge la componente di carico trasversale sul dente, e **U1** (evidenziato in rosso in fig.8) legge il carico normale sul dente.

Con la lettura dell'estensimetri U1 abbiamo quindi una ridondanza del valore del carico sul dente, già ottenuto precedentemente tramite le letture della cella di carico e dei ponti U3.

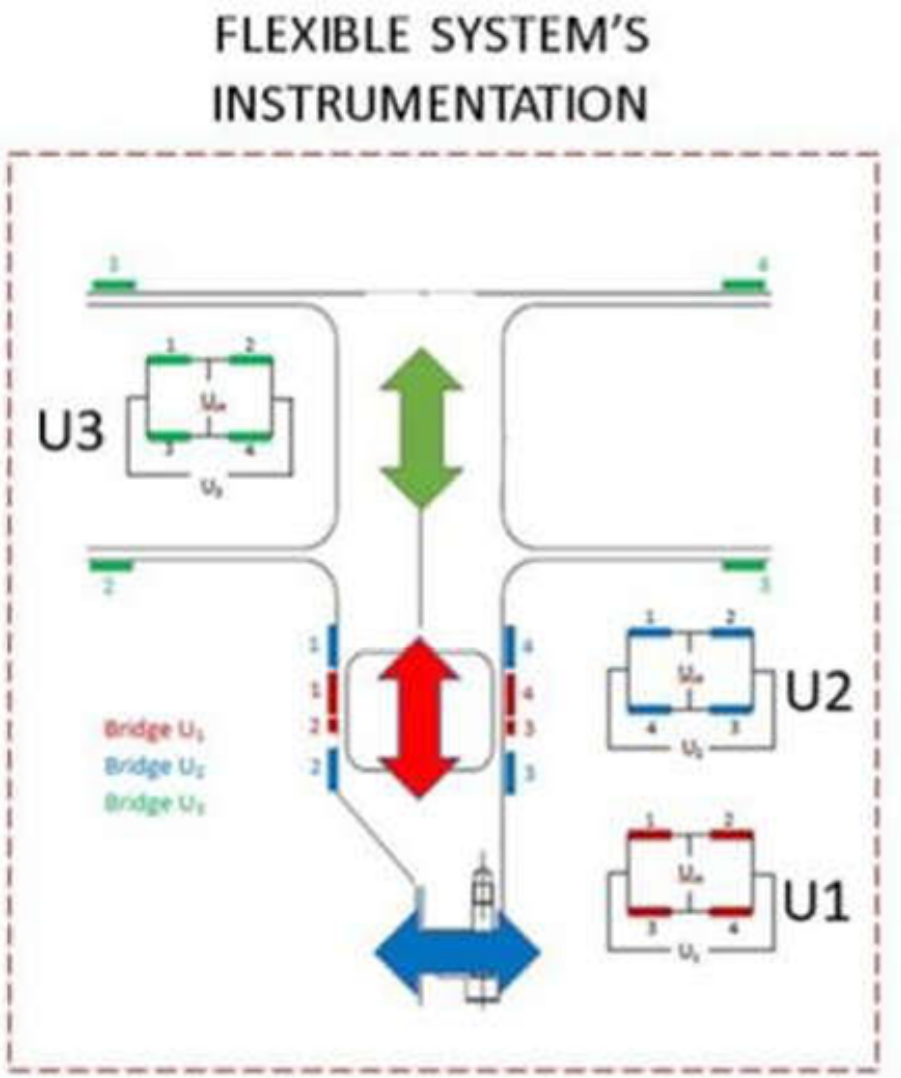

Figura 9: Ponti estensimetrici

Sono presenti quindi due catene di misura che forniscono la lettura del carico sul dente:

-

- Descrizione dell'attrezzatura di afferraggio- ok
- Cella di carico- no
- Ponti estensimetrici- ok
- Sistema di acquisisizione dati- no

3 CAPITOLO 3 - SISTEMA DI TARATURA DEI TORSIOMETRI

3.1 Analisi delle esigenze metrologiche

La taratura della catena di misura del banco prova Renk richiede un sistema meccanico in grado applicare al macchinario un valore di coppia fino a $1 \cdot 10^6$ Nm. Inoltre, è richiesto a questo sistema che garantisca una procedura ad elevata riproducibilità e ripetibilità e riferibilità.

Si rende necessario l'impiego di campioni di riferimento aventi tracciabilità ininterrotta verso i campioni primari.

3.2 Progettazione del sistema di taratura

L'idea di base per la realizzazione di un apparecchio meccanico con il quale poter eseguire la taratura dei torsiometri del banco RENK costiste in un bilanciere che sfrutta dei pesi certificati per generare una coppia mediante un braccio di leva noto. Qui nascono i primi vincoli progettuali per quanto riguarda gli ingombri: il bilanciere sostituisce i "Test-Article" presenti in questa sezione:

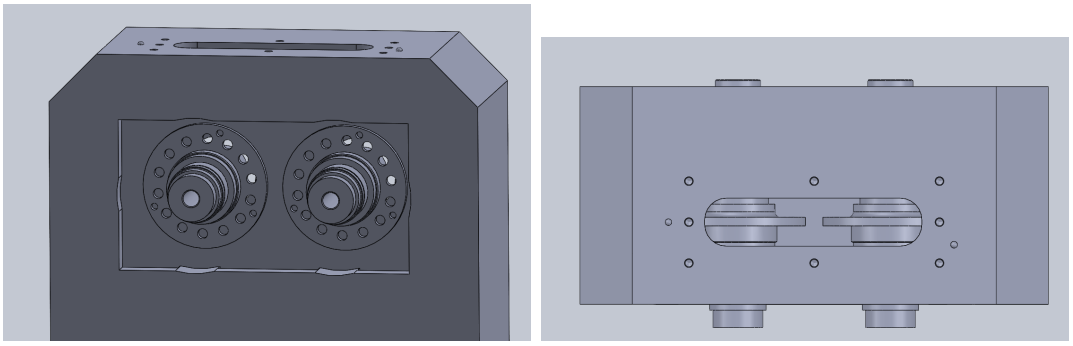

(a) Zona T/A vista da davanti (b) Zona T/A vista da sopra

Figura 10: Lato T/A

Nella fig.10 sono mostrati gli alberi dove alloggiano i T/A sui quali saranno montante le componenti del bilancino.

Una volta definiti i volumi disponibili e gli ingombri del carter, è stato possibile sviluppare il sistema bilanciere, composto da 2 parti principali:

- **il bilanciere**, composto da il **braccio di leva**; il **sistema di contrappesi regolabile** che permette di disporre di una regolazione continua del contrappeso applicato (necessario per riportare il baricentro del bilanciere in asse da scarico, ossia senza i pesi calibrati applicati al braccio di leva); la **staffa**, elemento di collegamento tra il braccio di leva e l'**anello di blocco**, flangiato direttamente sull'albero;

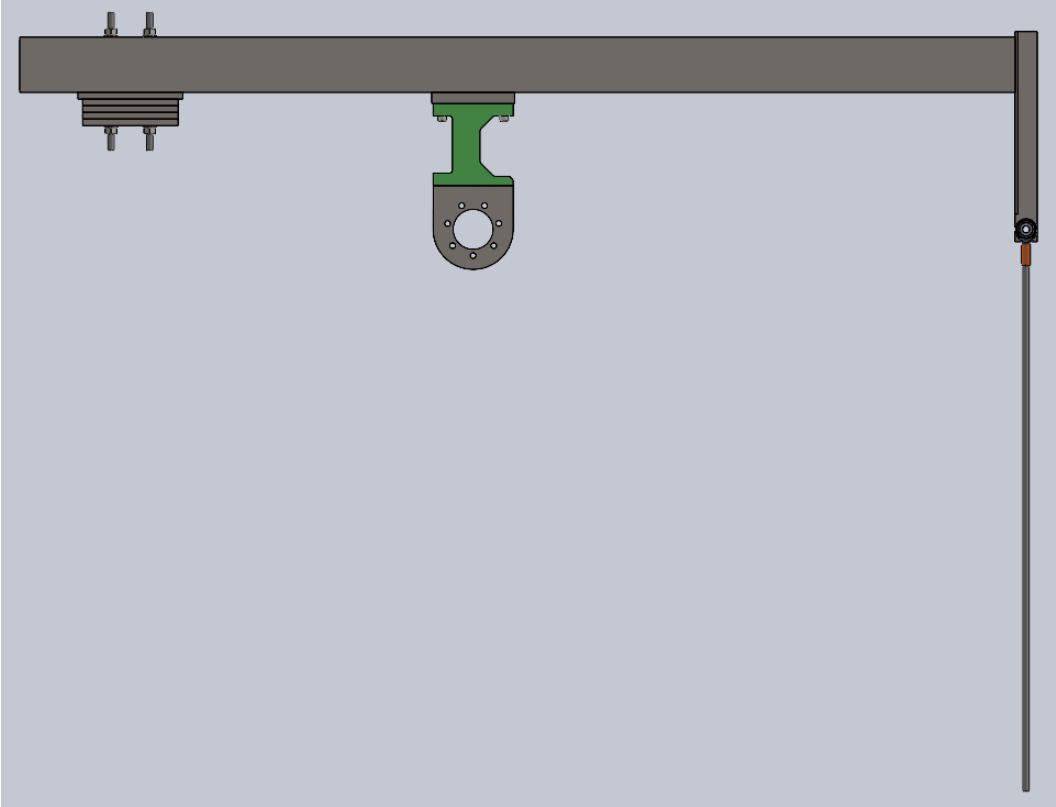

Figura 11: Bilanciere

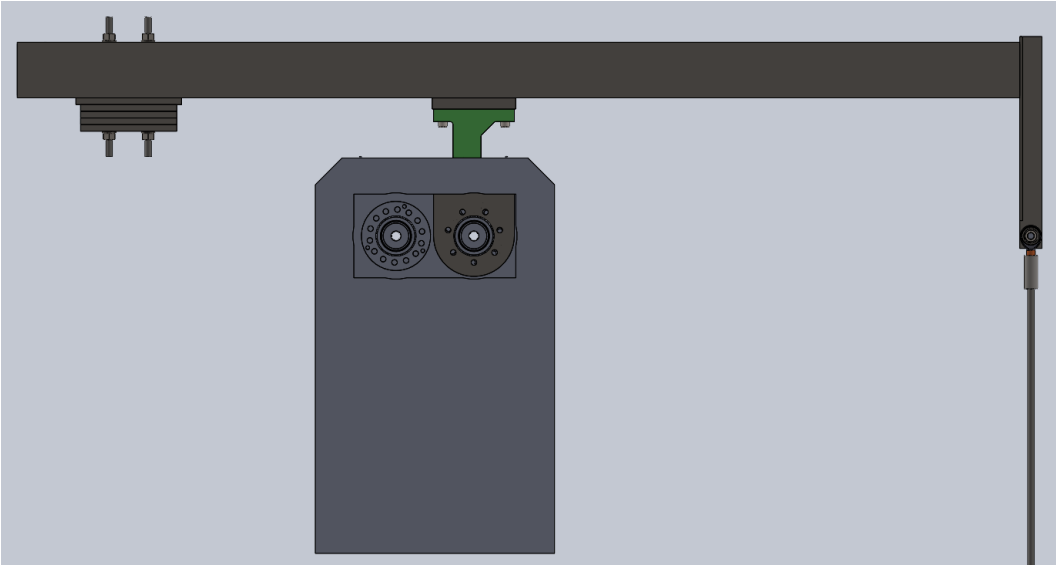

Figura 12: Bilanciere e carter

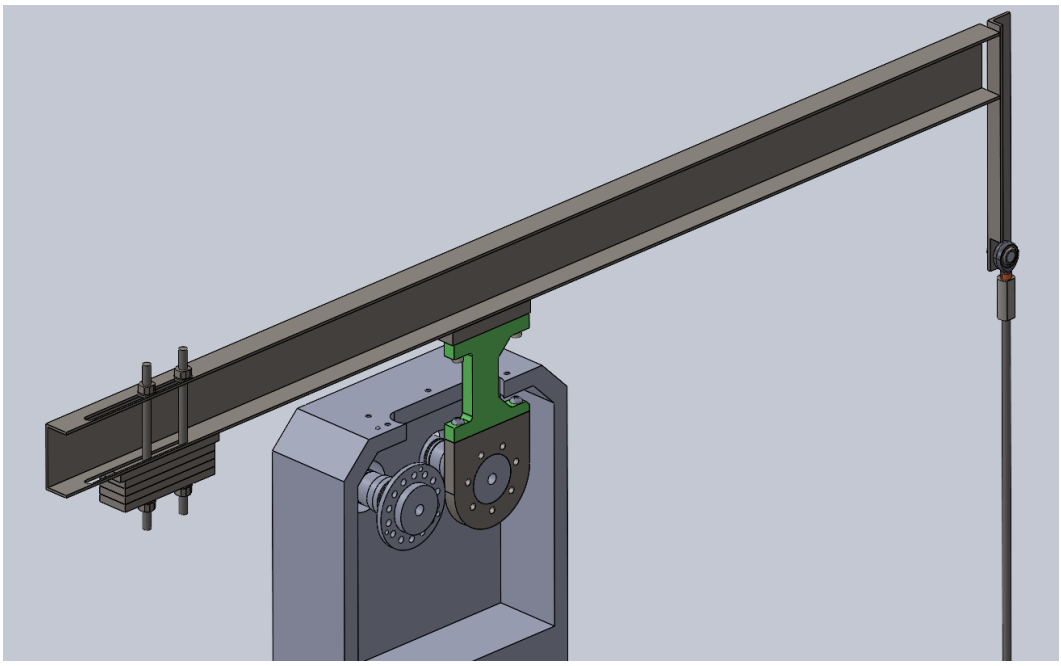

Figura 13: Vista in sezione del bilanciere

- **il sistema di blocco cinematico**, composto da un perno (costituito da due parti saldate tra loro) montato direttamente sul carter, e l'elemento **forchetta**, flangiato sull'albero, che va ad accoppiarsi con il perno, bloccando la catena cinematica:

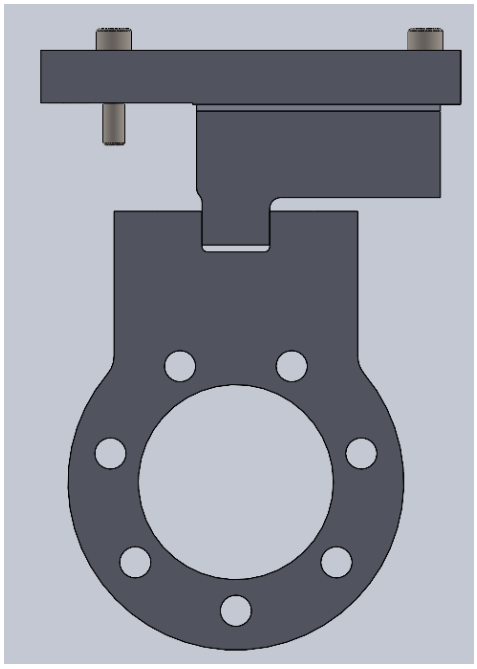

Figura 14: Dettaglio sul sistema di blocco

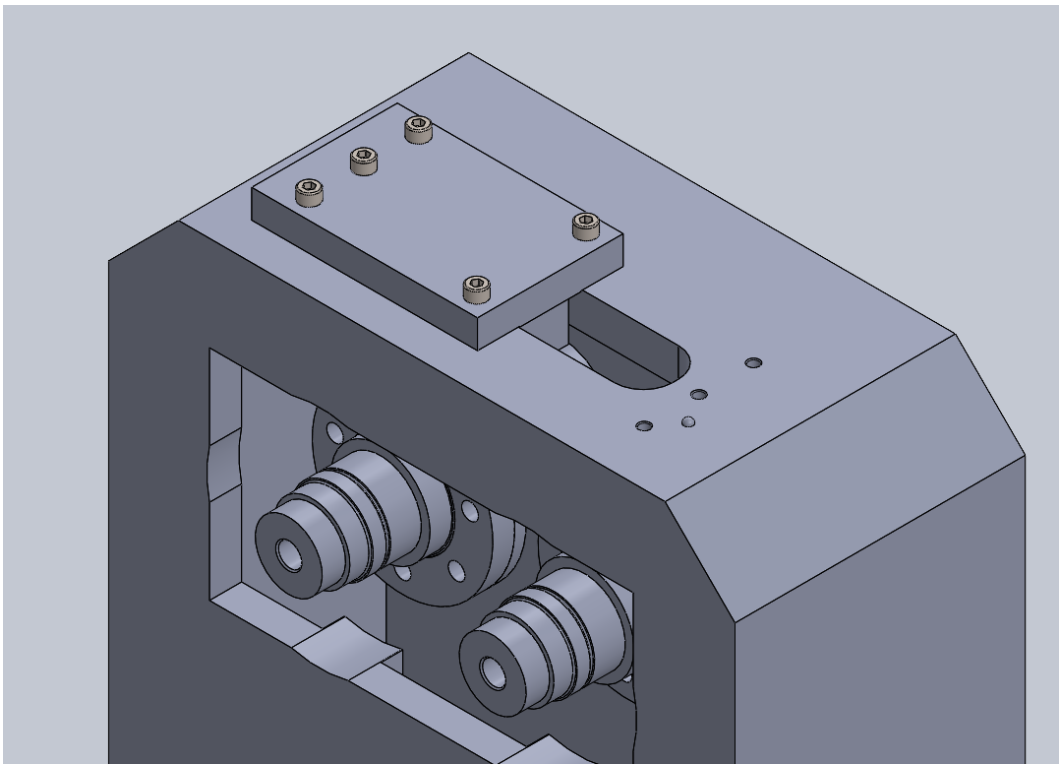

Figura 15: Sistema di blocco cinematico

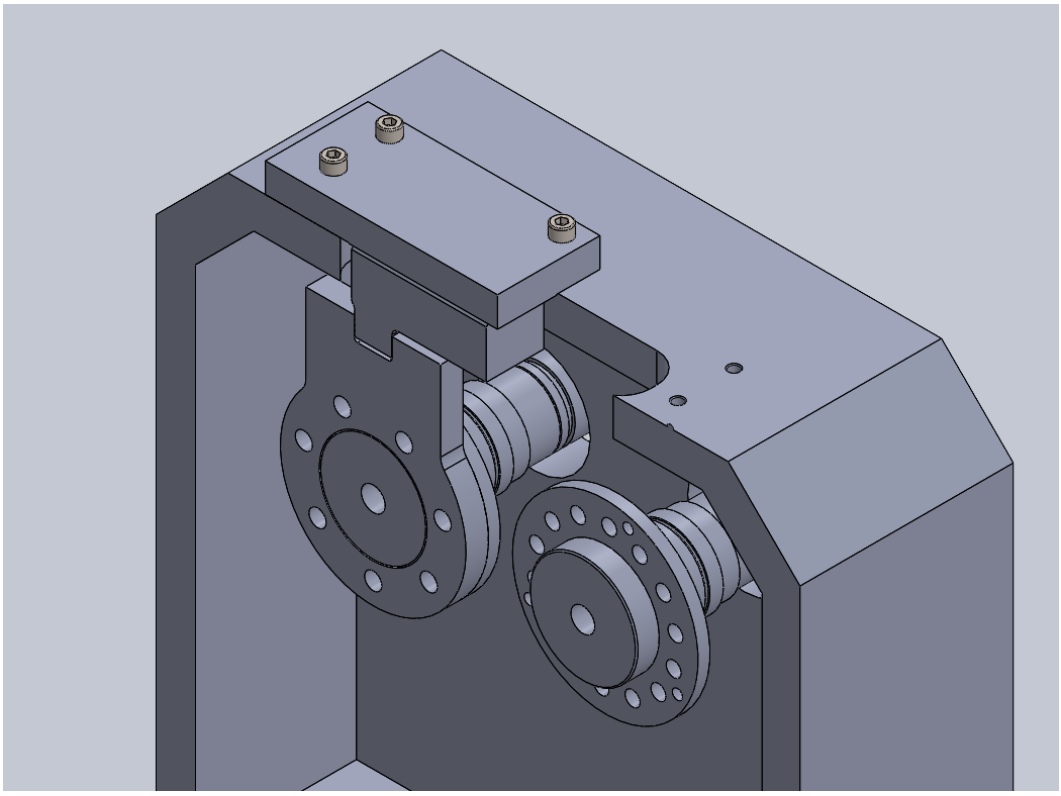

Figura 16: Sistema di blocco cinematico in sezione

Nell'insieme il sistema **bilancino** si presenta come di seguito riportato:

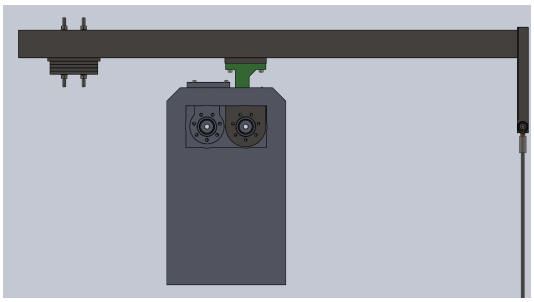

(a) Vista non in sezione

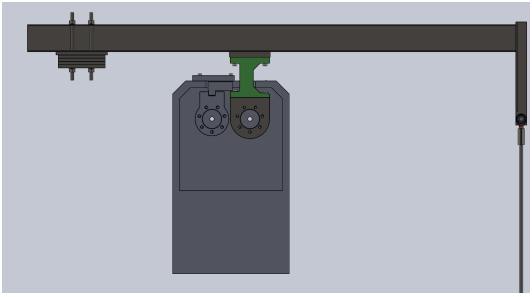

(b) Vista in sezione

Figura 17: Bilancino

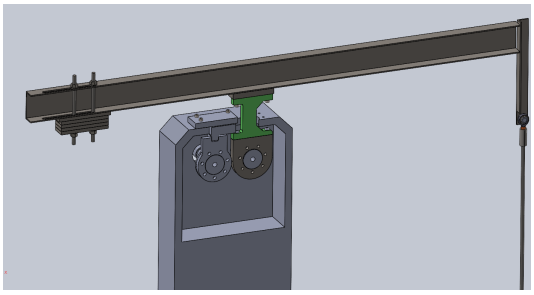

(a) Sezione bilancino

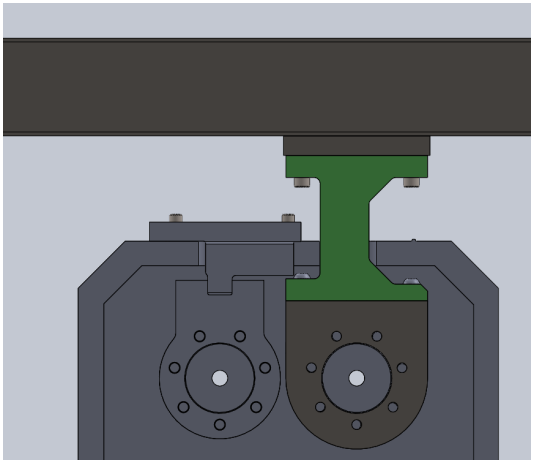

(b) Dettaglio sezione del bilancino

Figura 18: Dettaglio bilancino

- Scelta dei pesi certificati
- configurazione Meccanica
- braggio di leva e generazione della coppia

3.3 Sequenza di montaggio

Per prima cosa vengono rimossi i due alberi dal carter. Si monta successivamente l'**anello di blocco** si di uno degli alberi, e si va a inserire nella sede corrispondente al torsiometro da tarare , ad esempio si sceglie di tarare il torsiometro di destra (guardando il carter della sezione T/A da davanti):

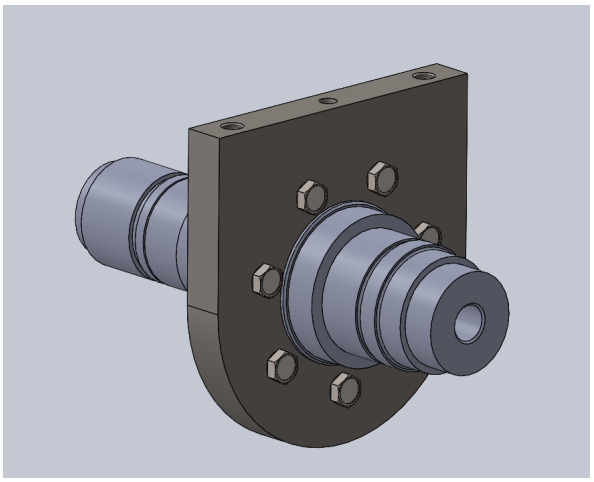

Figura 19: Sequenza montaggio: 1

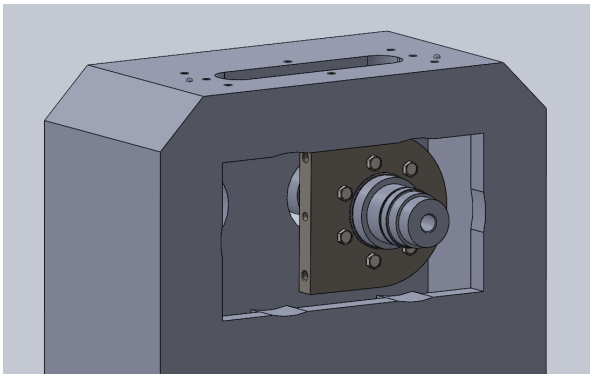

Figura 20: Sequenza montaggio: 2

Come mostrato in fig.20 si va poi a inserire l'albero opportunamente ruotato per via dell'ingombro dell'anello di blocco.
Prima che l'albero ingaggi con la catena cinematica, lo si ruota in modo da poter collegare la **staffa**, inserita attraverso l'asola in alto.

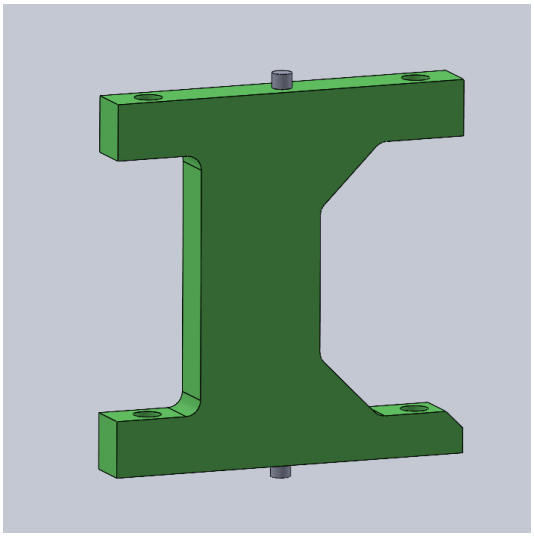

Figura 21: Inserimento delle spine sulla staffa

Si inseriscono le spine di riferimento nella staffa come mostrato in fig.21, per poi andarla a inserire nel carter così da collegarla all'anello di blocco:

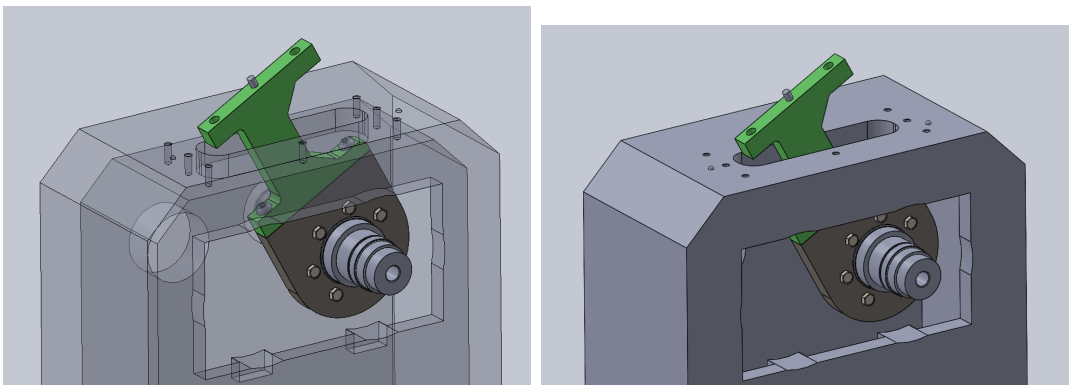

(a) Sequenza montaggio: 3.1 (b) Sequenza montaggio: 3.2

Figura 22: Sequenza montaggio: 3

Inserite ed avvitate le viti di collegamento, si può a questo punto ruotare il tutto in posizione verticale, e collegare il braccio di leva alla staffa, una volta con il braccio verso destra e una volta con il braccio verso sinistra per poter applicare il carico al torsiometro in entrambi i versi di rotazione (di seguito è riportato il caso in cui si pone il braccio di leva orientato verso destra):

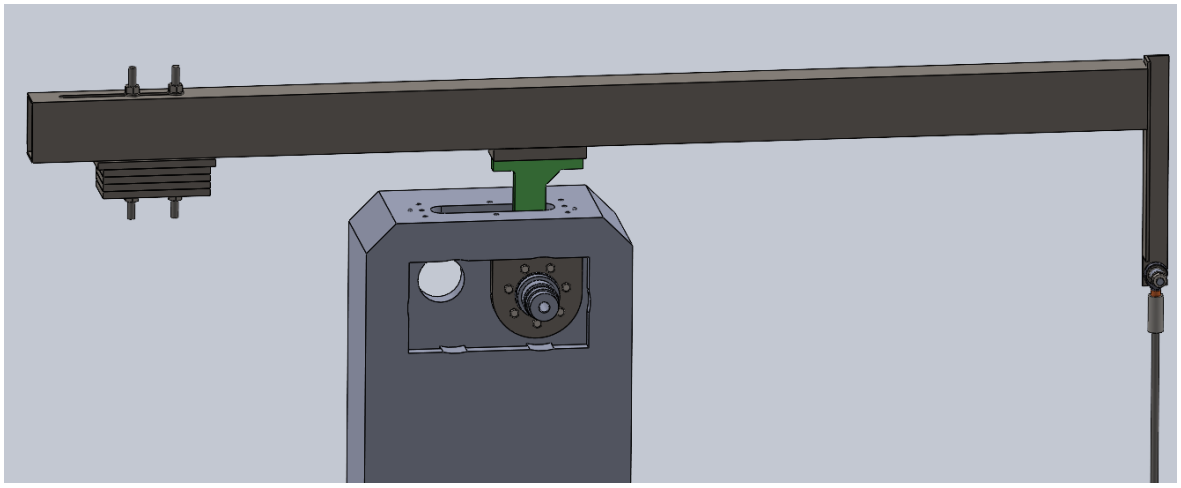

Figura 23: Sequenza montaggio: 4

Giunti in questa configurazione, è necessario esesguire il bilanciamento a vuoto del bilanciere, spostando opportunamente il pacco dei contrappesi lungo l'asola. Trovato l'equilibrio del sistema, si procede a serrare i dadi delle viti del pacco dei contrappesi così da tenerli in posizione.

Si procede ora a montare sul secondo albero l'altro anello:

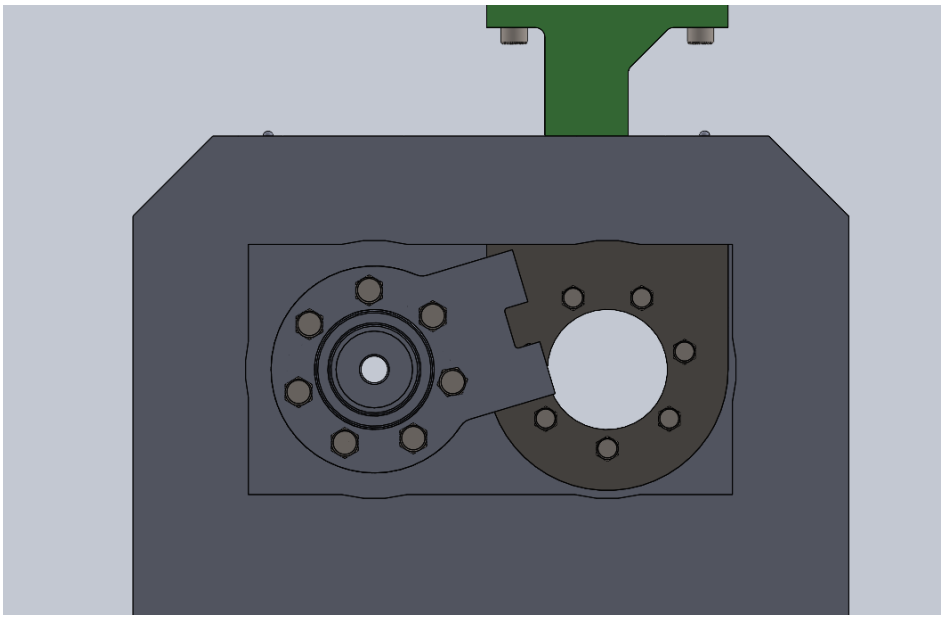

Figura 24: Collegamento forchetta su albero, sequenza di montaggio: 5

Si inserisce ora l'albero con la forchetta nel carter da davanti, opportunamente ruotato:

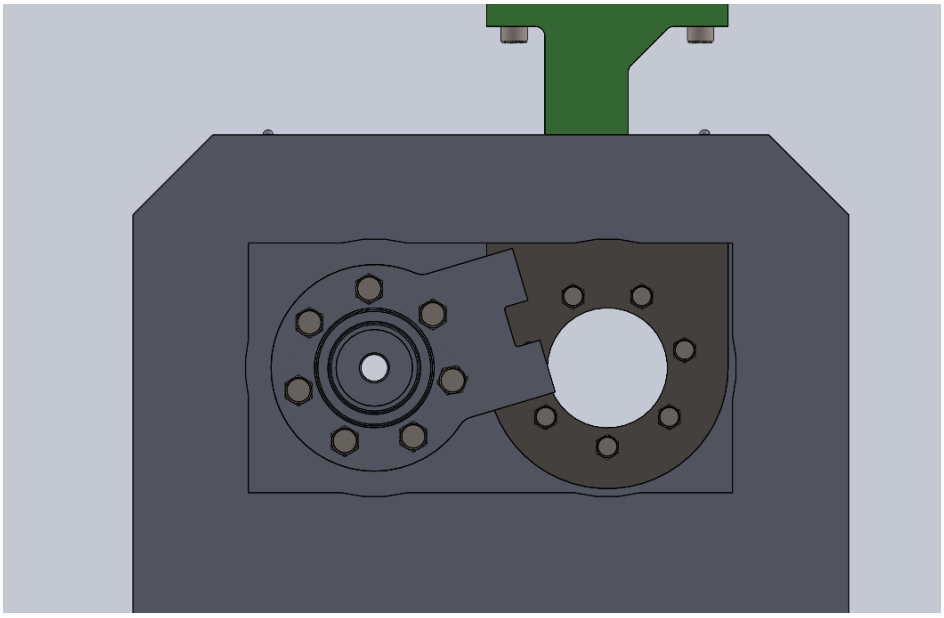

Figura 25: Sequenza di montaggio: 5.1

Prima che l'albero ingaggi con la catena cinematica, lo ri ruota in posizione verticale, e solo dopo lo si può portare a battuta in direzione assiale fino a farlo ingaggiare.

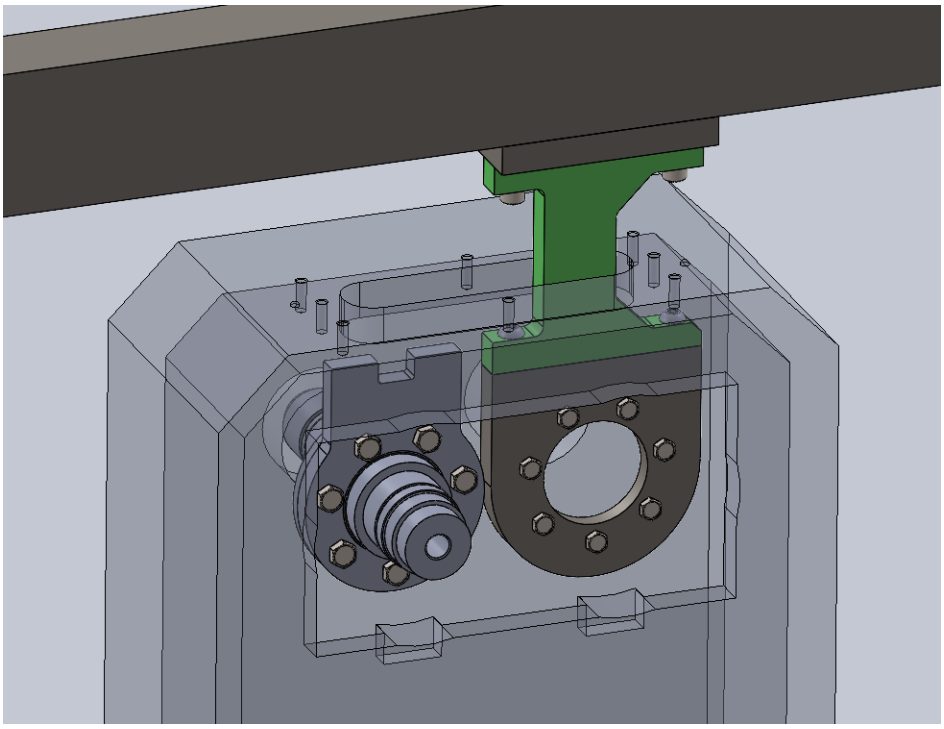

Figura 26: Sequenza di montaggio: 5.2

Infine, si monta il **perno di blocco**, assicurandosi di far ingaggiare correttamente il perno nella sede della forchetta:

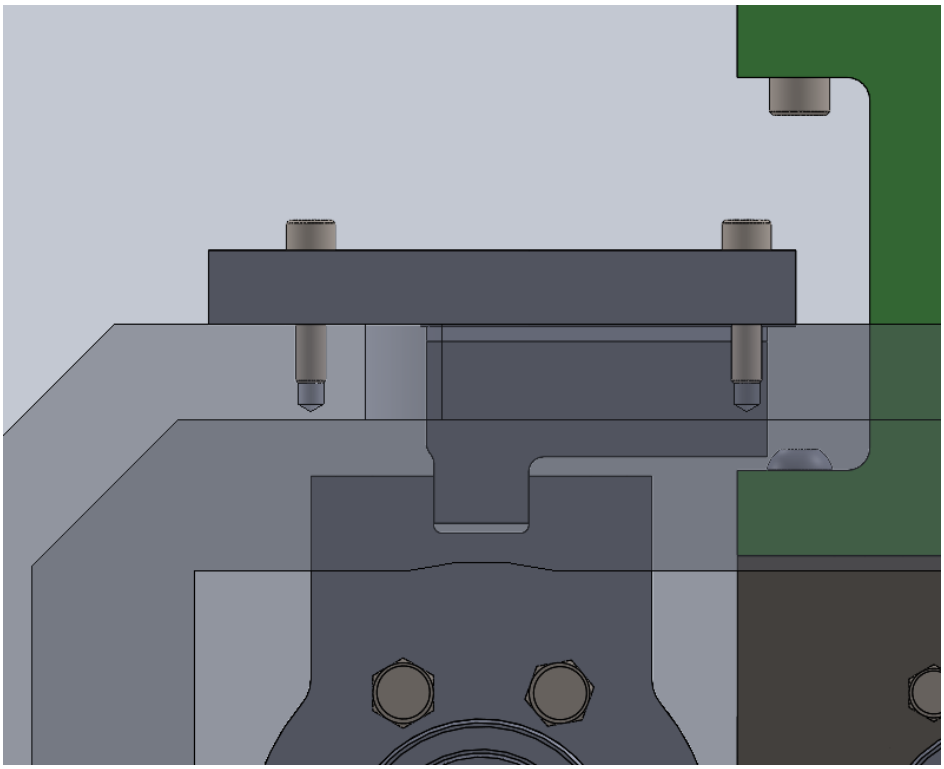

Figura 27: Sequenza montaggio: 6

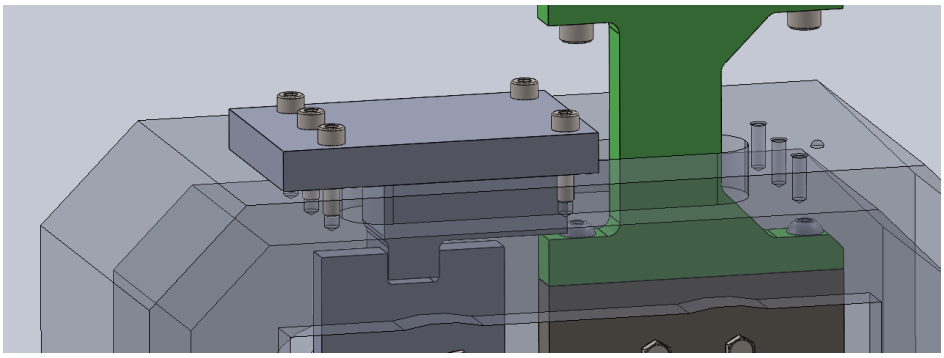

Figura 28: Dettaglio sequenza montaggio n°6

Il braccio di leva, come già anticipato precedentemente, dovrà essere ruotato di 180° in modo da applicare il carico al torsiometro anche nel verso opposto per poter eseguire correttamente la procedura di taratura. Per ruotare il braccio è sufficiente svitare le viti (quelle usate nella sequenza di montaggio n°4 della fig.23), senza dover smontare altre componenti. Sarà poi necessario ripetere l'operazione per poterlo applicare al secondo torsiometro di sinitra e prevedere anche per lui i caricamenti in entrambi i versi di rotazione (in questo caso, la fase di equilibratura illustrata nella sequenza n°4 della fig.23 non è necessario eseguirla nuovamente, purché durante lo smontaggio e rimontaggio non vengano allentati i bulloni del pacco dei contrappesi).

3.4 Realizzazione e collaudo

I componenti sono stati real

3.5 Procedura di taratura

3.6 Analisi dei risultati sperimentali

- Linearità
- Ripetibiilità
- Isteresi

4 CAPITOLO 4 - SISTEMA DI VERIFICA DI CELLA DI CARICO E PONTI ESTENSIMETRICI

4.1 Analisi della catena di misura della forza

4.2 Progettazone del sistema di verifica

Per eseguire la prova di taratura, si esegue una prova statica ad un carico pari a $20kN$. Risulta quindi necessario realizzare un provino strumentato che legga il valore della forza di compressione, e che replichi al meglio le condizioni di caricamento sulla ruota dentata. Quindi è necessario assicurarsi che il contatto tra provino e martello sia un contatto di linea e che il contatto con il martello si collochi con grande precisione dove avviene il contatto con il test article.

Dopo un accurato rilievo degli ingombri e volumi di lavoro disponibili, l'idea sviluppata consiste in un provino strumentato, che costituisce quindi uno **strumento campione**, capace di leggere il carico di compressione ad esso applicato. L'idea è quella di sfruttare Il provino si compone di 3 componenti principali:

- la **base**, realizzata in materiale 39NiCrMo3:

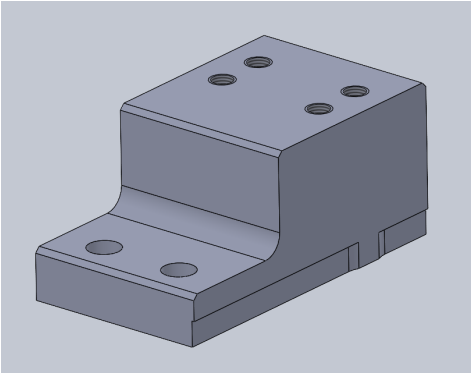

Figura 29: Base

  la sua particolare forma consente un corretto posizionamento in macchina con ottima riferibilità alle superifici di riferimento, come mostrato in fig.35;

- il **corpo centrale** del provino, realizzato in materiale 39NiCrMo3,

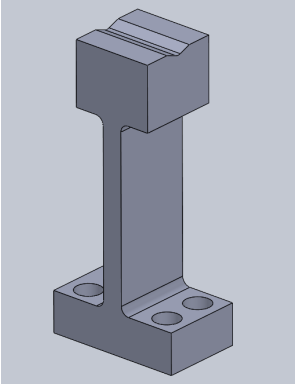

Figura 30: Corpo centrale

sulle superfici laterali saranno applicati gli estensimetri, come mostrato in fig.33;

- il rullo da cuscinetti, realizzato in 100Cr7 (acciaio a tutta tempra tipico dei cuscinetti):

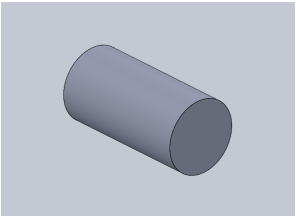

Figura 31: Rullo

il cui raggio è stato scelto in modo da replicare le condizione di contatto con il dente del T/A;

Di seguito è riportato il provino nella sua interezza:

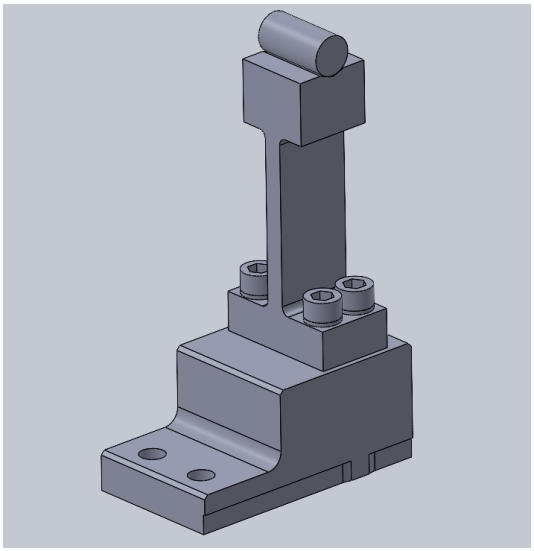

Figura 32: Provino

Figura 33: Posizione estensimetri

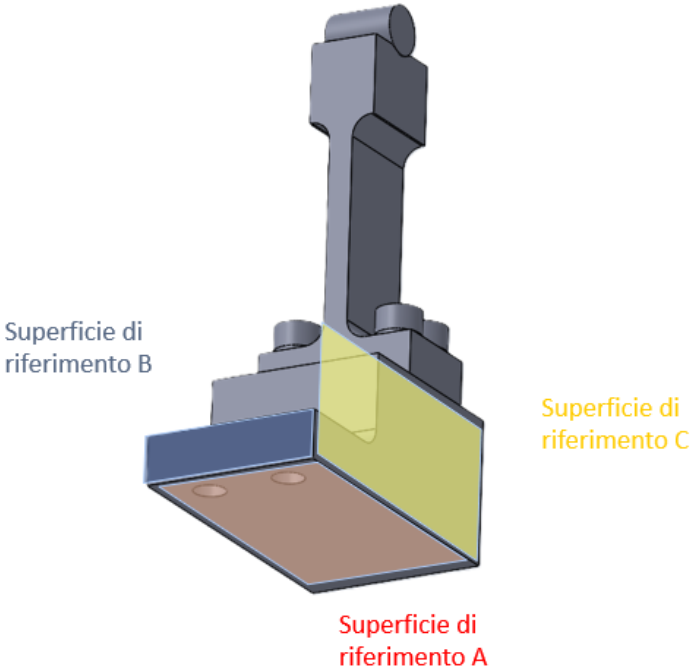

Figura 34: Superfici di riferimento

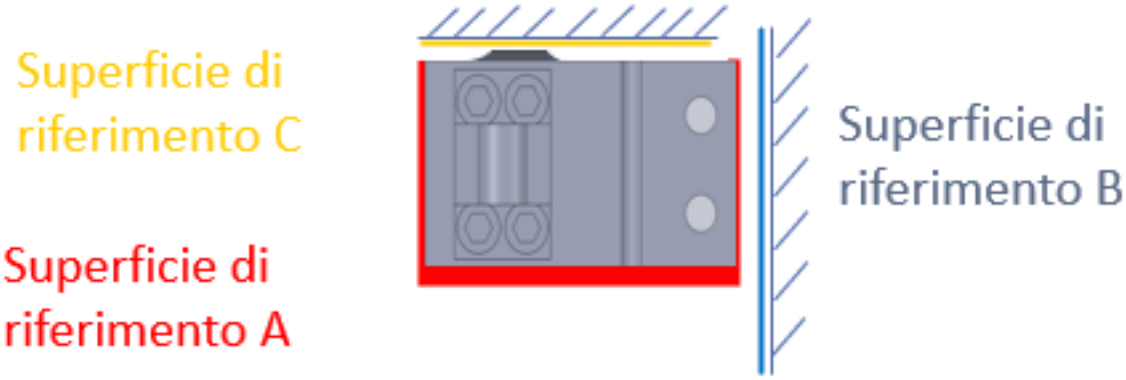

Figura 35: Superfici di riferimento viste all'alto

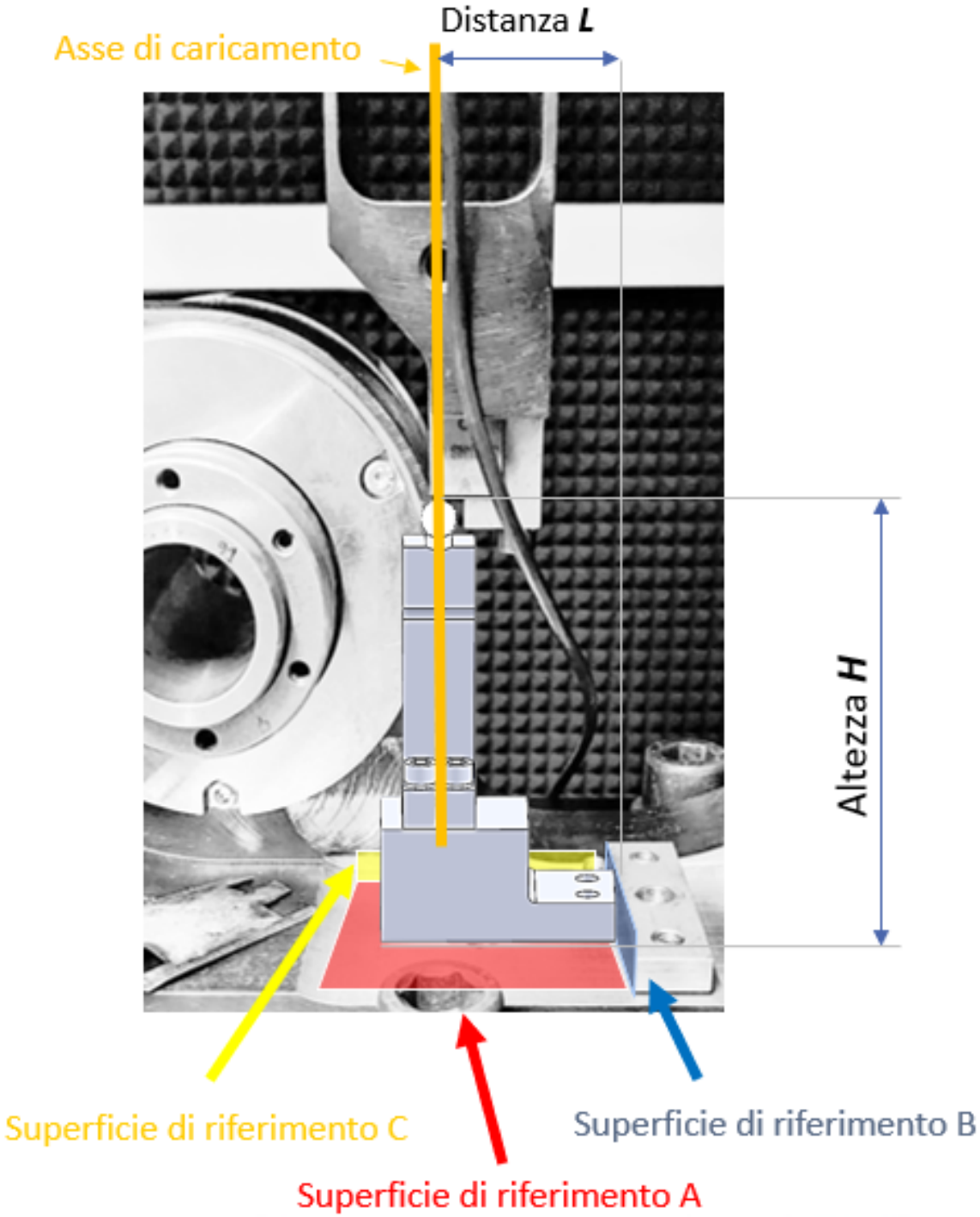

Figura 36: Posizionamento in macchina del provino

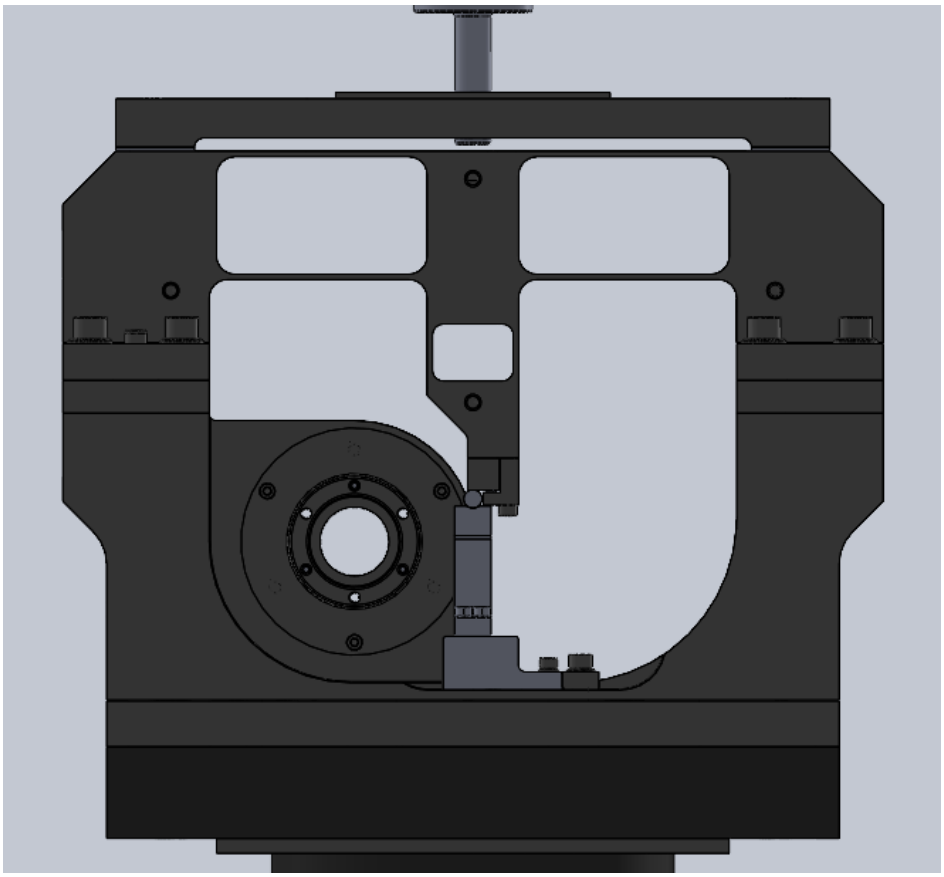

Figura 37: Vista frontale posizionamento nel cad

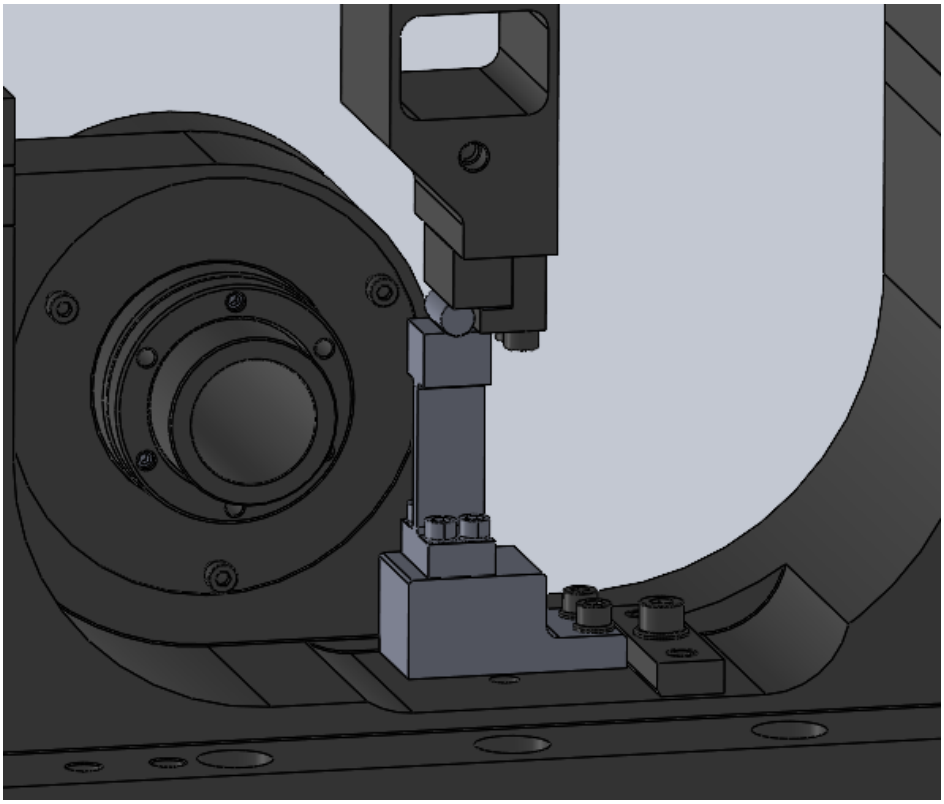

Figura 38: Posizionamento nel cad

Il collegamento tra il corpo del provino e il rullo avviene mediante una semplice brasatura. Per quando riguarda il collegamento tra la base e il corpo si ha invece un collegamento mediante delle viti mordenti. Il gioco presente tra le viti mordenti e i fori passanti del corpo del provino consentono di avere la possibilità di effettuare una regolazione del posizionamento del provino direttamente in macchina. Questo risulta necessario in quanto risulta rilevante assicurarsi che il contatto tra il rullo cilindro e la pressa del macchinario avvenga esattamente nello stesso punto dove avviene il contatto tra il dente della ruota dentata (il T/A) e la pressa, in modo da replicare il più possibile le stesse condizioni di caricamento che avvengono di fatto durante l'esecuzione della prova a cui viene sottoposto il T/A.

Il provino presenta due ampie superfici laterali, sulle quali sono montati due estensimetri come mostrato in fig.33 che andranno a leggere i valori di compressione a cui viene sottoposto il provino.

La particolare forma del provino "a coltello" è stata scelta per compensare l'effetto del momento flettente che nasce da un eventuale errore di parallelismo (inevitabile) tra l'asse del cilindro e il piano di contatto del "martello". Durante il contatto quindi, oltre a genersarsi una forza di compressione sul provino, nascerebbe anche una coppia che indurrebbe momento flettente nel provino. Questo andrebbe a diversificare i valori della tensione normale in direzione assiale (direzione dell'altezza del provino) e di conseguenza anche i valori di deformazione assiale letti dai due estensimetri presenti sulle due facce del provino. Riducendo la sezione centrale del corpo centrale si riduce l'effetto del momento flettente, uniformando quindi il più possibile le tensioni normali assiali sulle due facce. Per ridurre ulteriormente l'errore dovuto al momento flettente, dai valori ottenuti dai due ponti estensimetrici ne se ricava un terzo ottenuto come media aritmetica dei due.

Tramite l'uso degli Elementi Finiti con il software Ansys è stato simulato il caricamento del provino in campo elastico in presenza di una componente di momento esterno, introdotta come "rotazione imposta" in modo che le estremità del rullo subiscano uno spostamento assiale di 0.02 mm in direzione opposta (in accordo alle tolleranze introdotte riportate sui disegni tecnici delle varie parti).

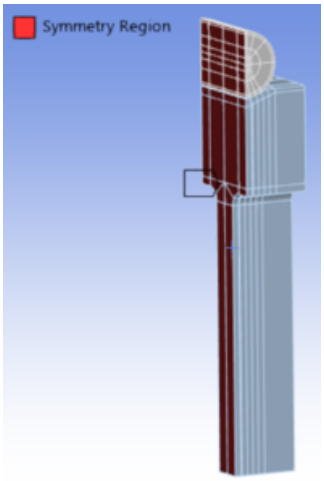

(a) Vincolo di simmetria

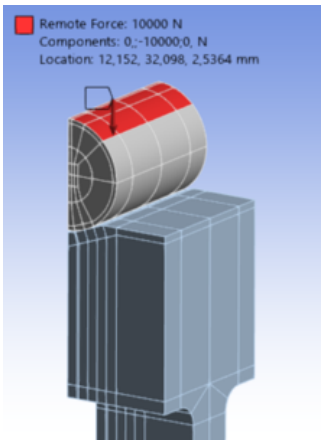

(b) Carico assiale

Figura 39: Simulazione di compressione del provino: simmetria e carico

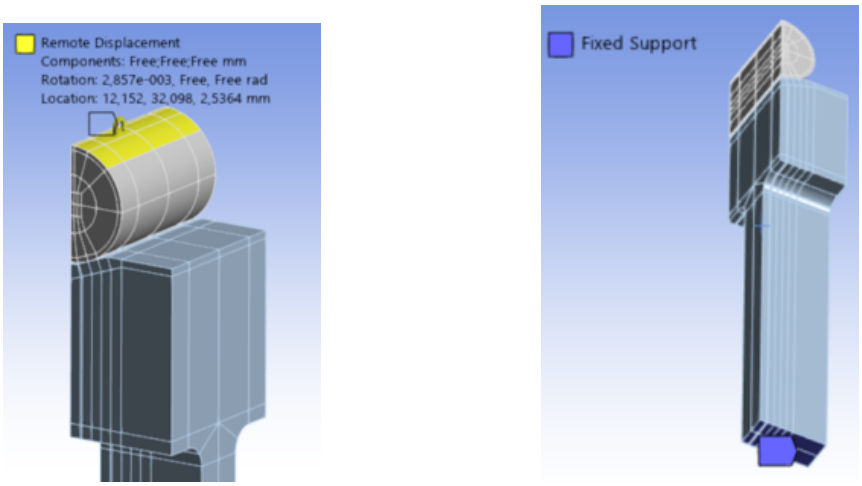

(a) Rotazione imposta (b) Vincolo di incastro

Figura 40: Simulazione di compressione del provino: rotazione e incastro

Dalla simulazione sono stati controllati i valori valore della deformazione estensionale in direzione dell'altezza del provino per vedere a quanto ammonta la differenza delle letture dei due estensimetri posti sulle due facce opposte:

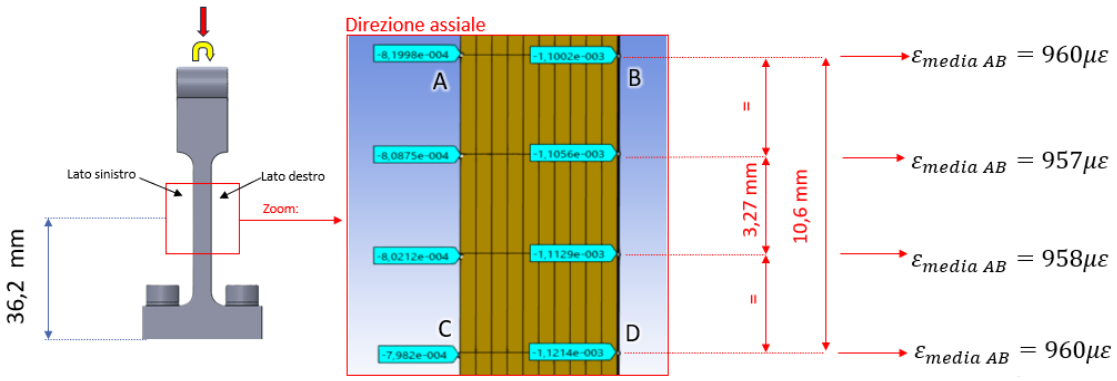

Figura 41: Risultati simulazione

	Variazione letta in 10,6mm nella direzione assiale sul lato sinistro	Variazione letta in 10,6mm nella direzione assiale sul lato destro
Errore relativo percentuale	2,65%	1,93%
Gradiente $\left[\frac{\mu\varepsilon}{mm}\right]$	2	2

Tabella 2: Errore di posizionamento in direzione assiale

Dalla simulazione si vede come il valore medio letto dagli estensimetri sia vicino rispetto al valore nominale del caso del provino solo in compressione pari a 953 $\mu\varepsilon$.

Anche per quanto riguarda i valori in direzione trasversale si leggono valori molto simili tra loro:

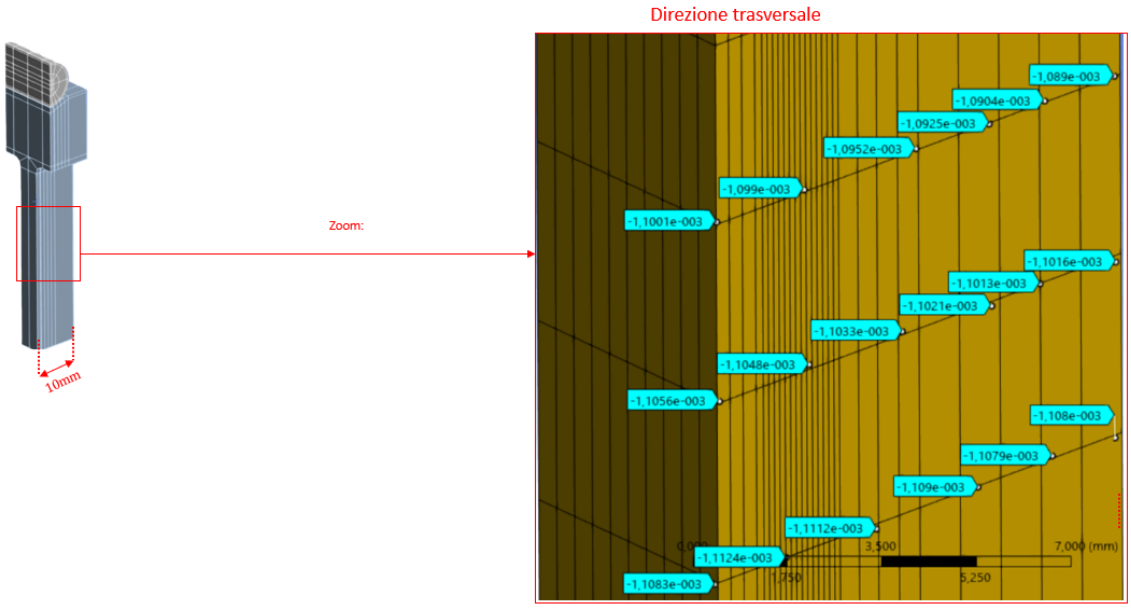

Figura 42: Risultati in direzione trasversale

	Variazione letta in 10mm nella direzione trasversale
Errore relativo percentuale	0,36%
Gradiente $\left[\frac{\mu\varepsilon}{mm}\right]$	0,4

Tabella 3: Errore di posizionamento in direzione trasversale

Il posizionamento richiesto agli estensimetri è quello riportato nella seguente immagine, posto a 36.2 mm a partire dal basso e al centro rispetto alla direzione trasversale:

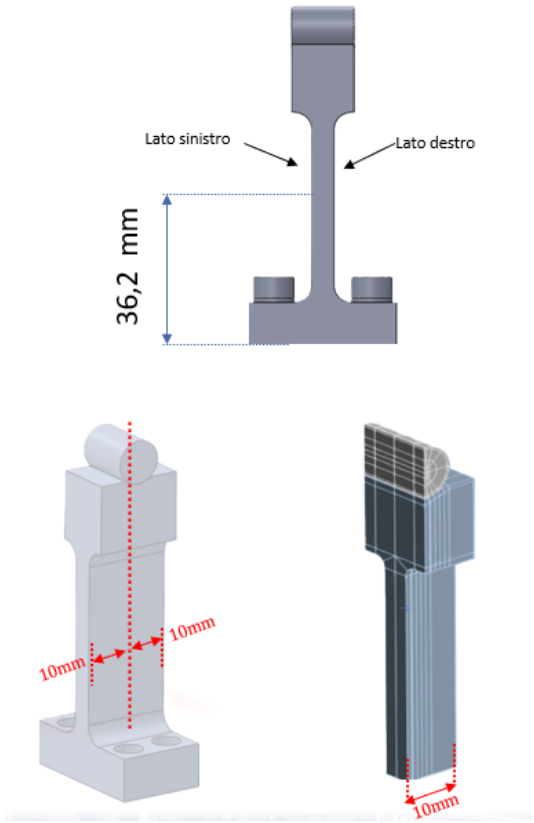

Figura 43: Posizionamento dei ponti estensimetrici

In questo modo, considerando gli estensimetri posizionati alla quota di 36.2 mm con una precisione di ± 0.5 mm ci si aspetterebbe di commettere al più un errore di circa 1 $\mu\varepsilon$ sia sul lato sinistro che destro.
Per quanto riguarda invece il posizionamento in direzione trasversale, si presume che il valore letto risulti essere **insensibile** alla variazione di posizionamento lungo questo direzione, pertanto risulta sufficiente un semplice posizionamento in mezzeria lungo la direzione trasversale

4.3 Realizzazione e collaudo

4.4 Procedura di verifica

4.5 Analisi delle prestazioni metrologiche

5 CAPITOLO 5 - CONFRONTO CON REQUISITI ISO 17025

5.1 Adeguatezza metrologica

5.2 Margini di miglioramento

6 CAPITOLO 6 - GESTIONE DELLA STRUMENTAZIONE E PROCESSI DI QUALITÀ

6.1 Procedure di gestione della stumentazione

6.2 Tracciabilità metrologica

6.3 Piano di taratura periodica

6.4 Integrazione nel sistema qualità aziendale

7 CAPITOLO 7 - CONCLUSIONI

8 APPENDICI