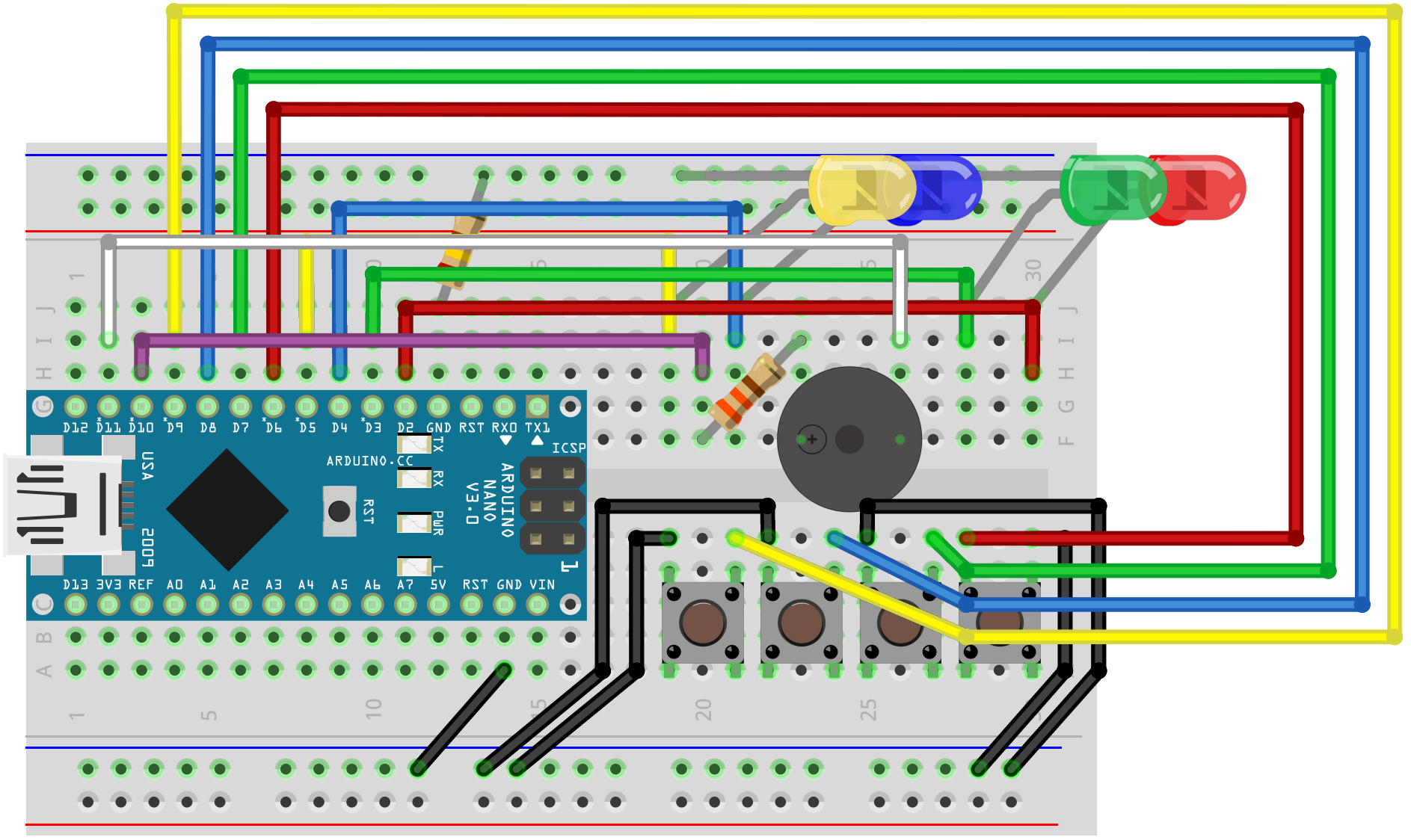
D12 D11 D10 D9 D8 D7 D6 D5 D4 D3 D2 GND RST RX0 TX1
ICSP
ARDUINO.CC
TX
RX
PWR
L
RST
ARDUINO
NANO
V3.0
USA
2009
D13 3V3 REF A0 A1 A2 A3 A4 A5 A6 A7 5V RST GND VIN

fritzing