Курсовой проект по ТПРО

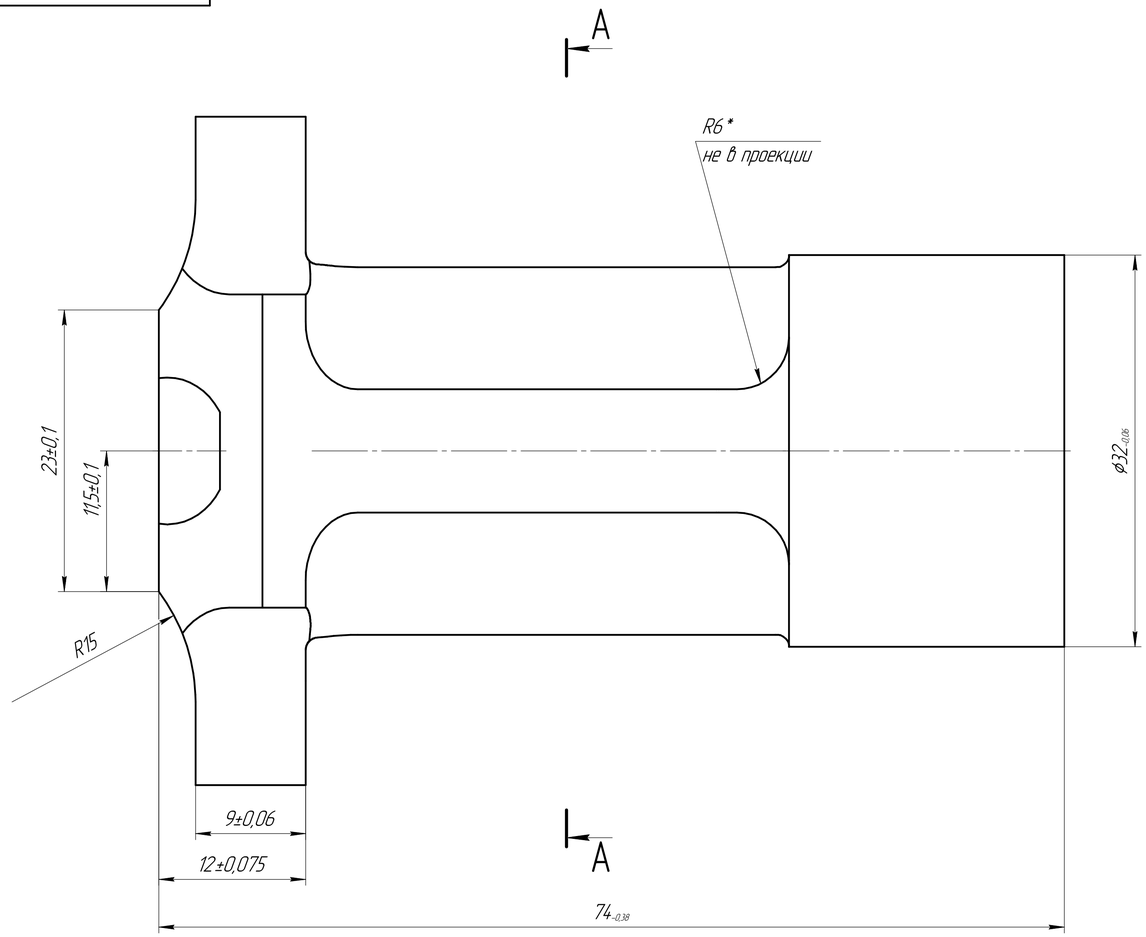

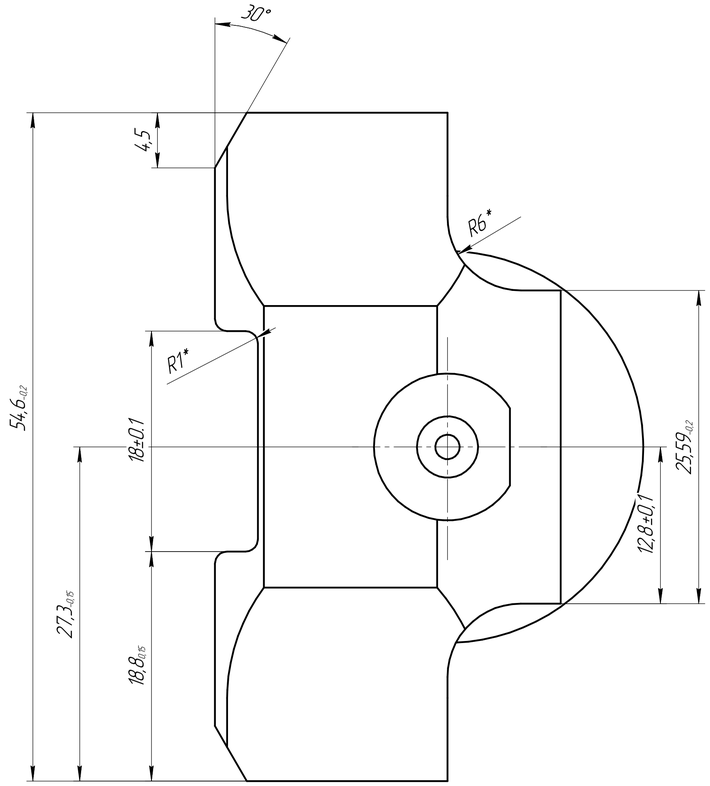

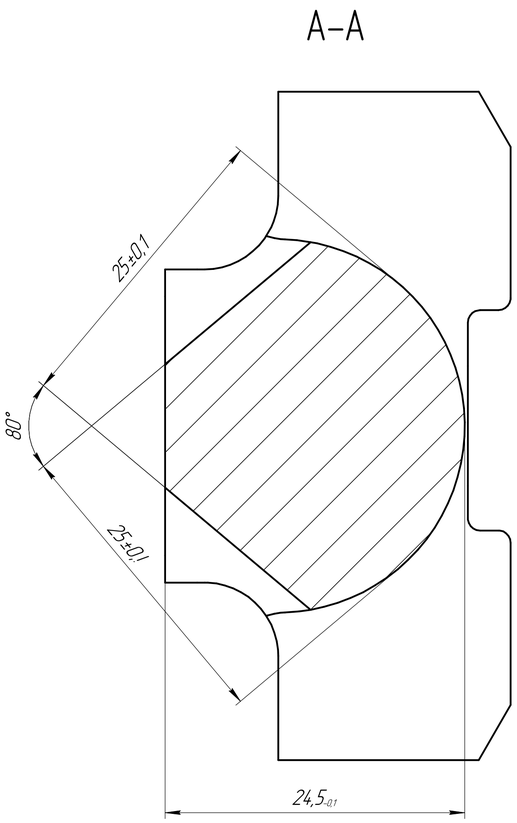

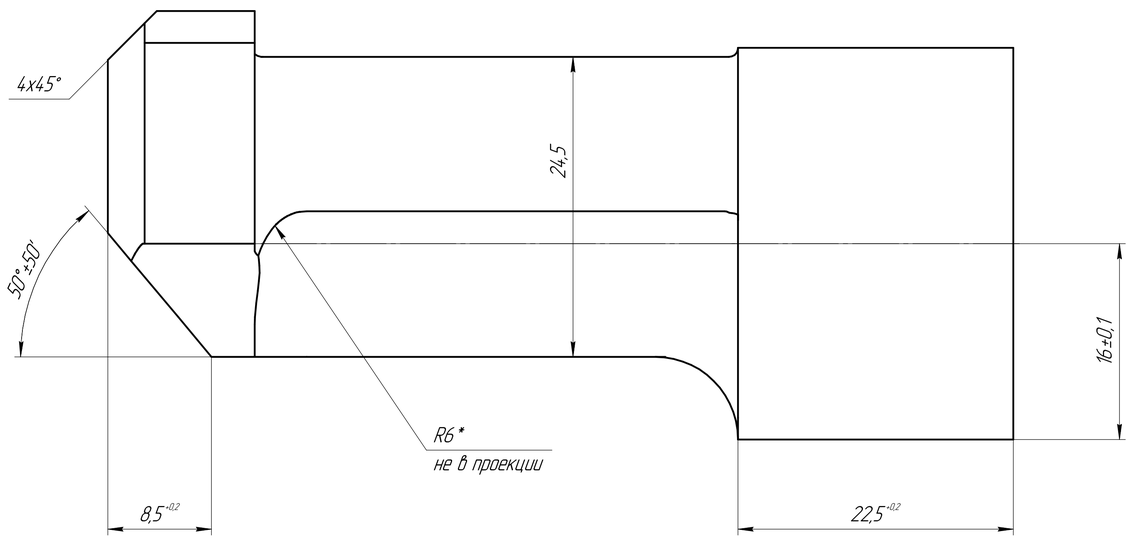

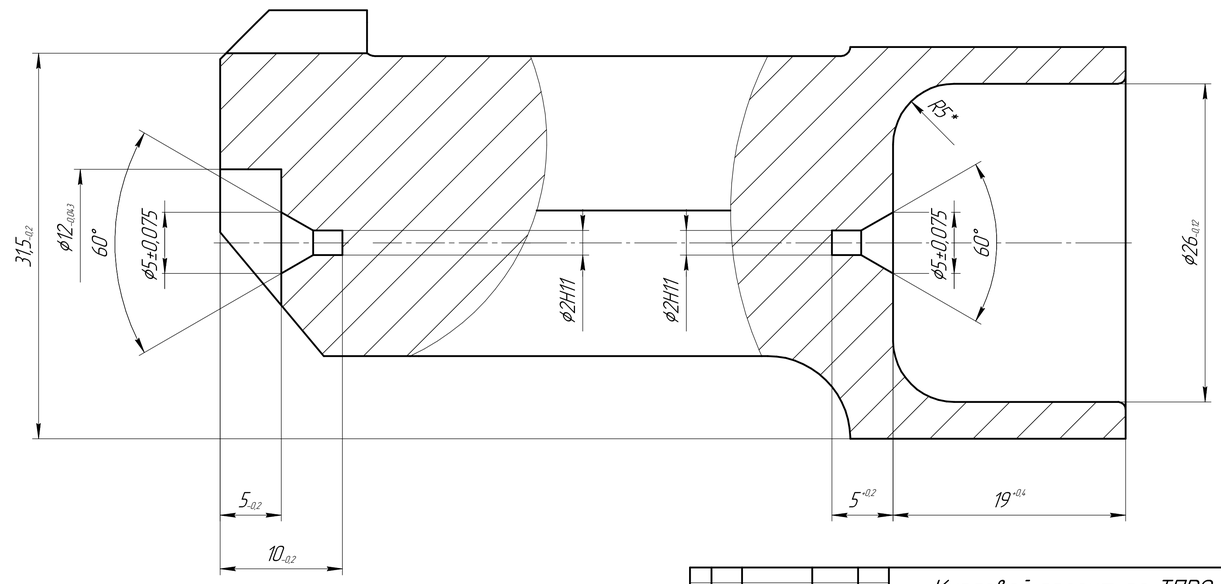

1. Заготовка детали – поковка с высадкой выступов
2. Острые рёбра притупить R = 0,6 мм
3. Закалить HRC = 43,5...49,5

					Курсовой проект по ТПРО			
Изм.	Лист	№ докум.	Подп.	Дата	Поршень пироперезарядки	Лит.	Масса	Масштаб
Разраб.		Широкопетлев					0,32	4:1
Пров.		Никитина Е.В.				Лист	Листов 1	
Т.контр.								
Н.контр.					Сталь 30ХН2МФА ГОСТ 4543-2016	МГТУ им. Н.Э.Баумана каф. СМ12 группа СМ6-92		
Утв.								

Копировал Формат А1

Перв. примен. | Справ. № | Подп. и дата | Инв. № дубл. | Взам. инв. № | Подп. и дата | Инв. № подл.

КОМПАС-3D V21 Учебная версия © 2022 ООО "АСКОН-Системы проектирования" Россия. Все права защищены
Не для коммерческого использования