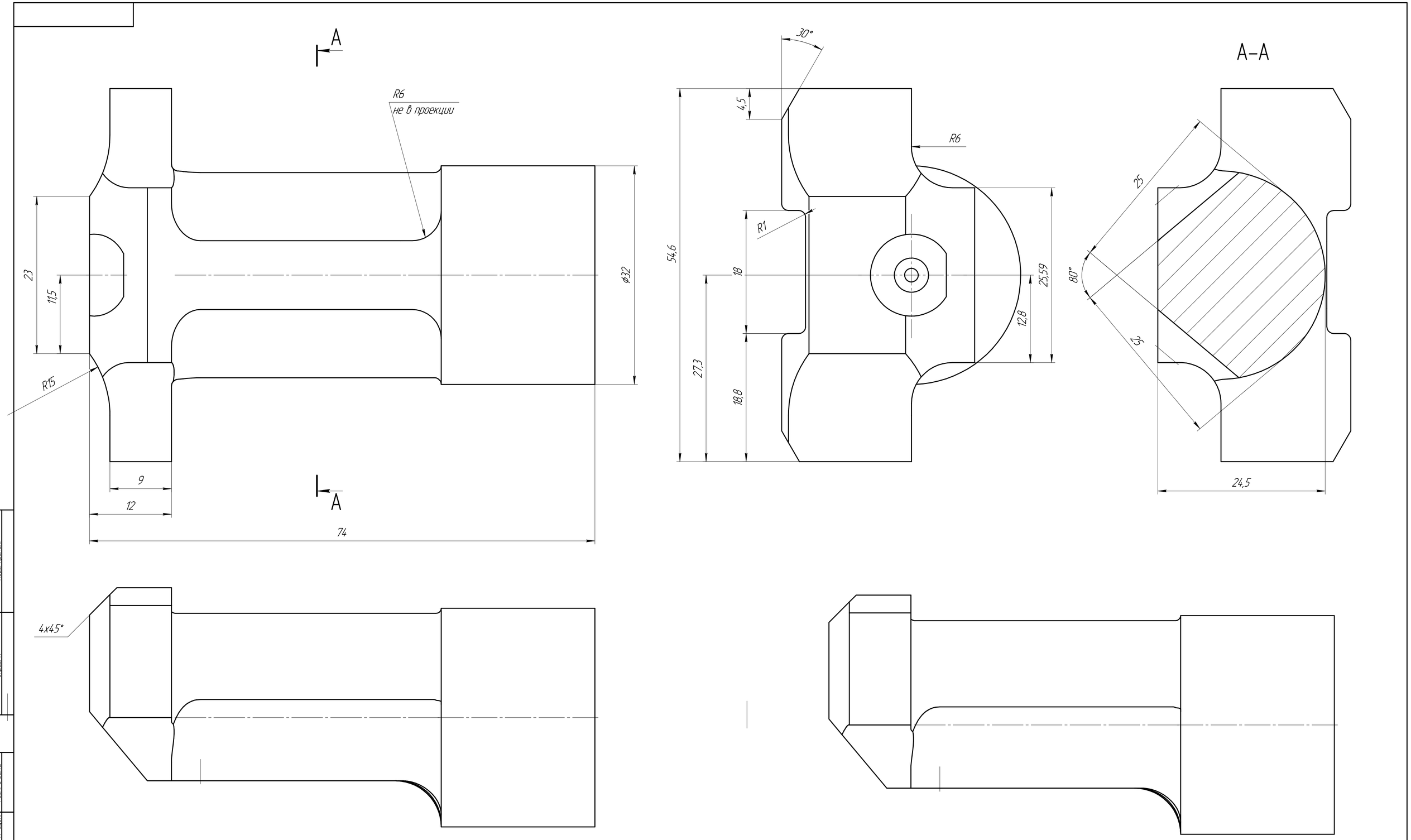


| Изм. | Лист | № докум. | Подп. | Дата | Деталь | Лит. | Масса | Масштаб |
|---|---|---|---|---|---|---|---|---|
| Разраб. | | | | | | | 0,32 | 4:1 |
| Пров. | | | | | | Лист | Листов 1 | |
| Т.контр. | | | | | | | | |
| Н.контр. | | | | | Сталь 30ХН2МФА ГОСТ 4543-2016 | | | |
| Утв. | | | | | | | | |

Перв. примен. | Справ. № | Подп. и дата | Взам. инв. № | Инв. № дубл. | Подп. и дата | Инв. № подл.

КОМПАС-3D v21 Учебная версия © 2022 ООО "АСКОН-Системы проектирования" Россия. Все права защищены.
Не для коммерческого использования

Копировал | Формат А1