Курсовой проект по ТПРО

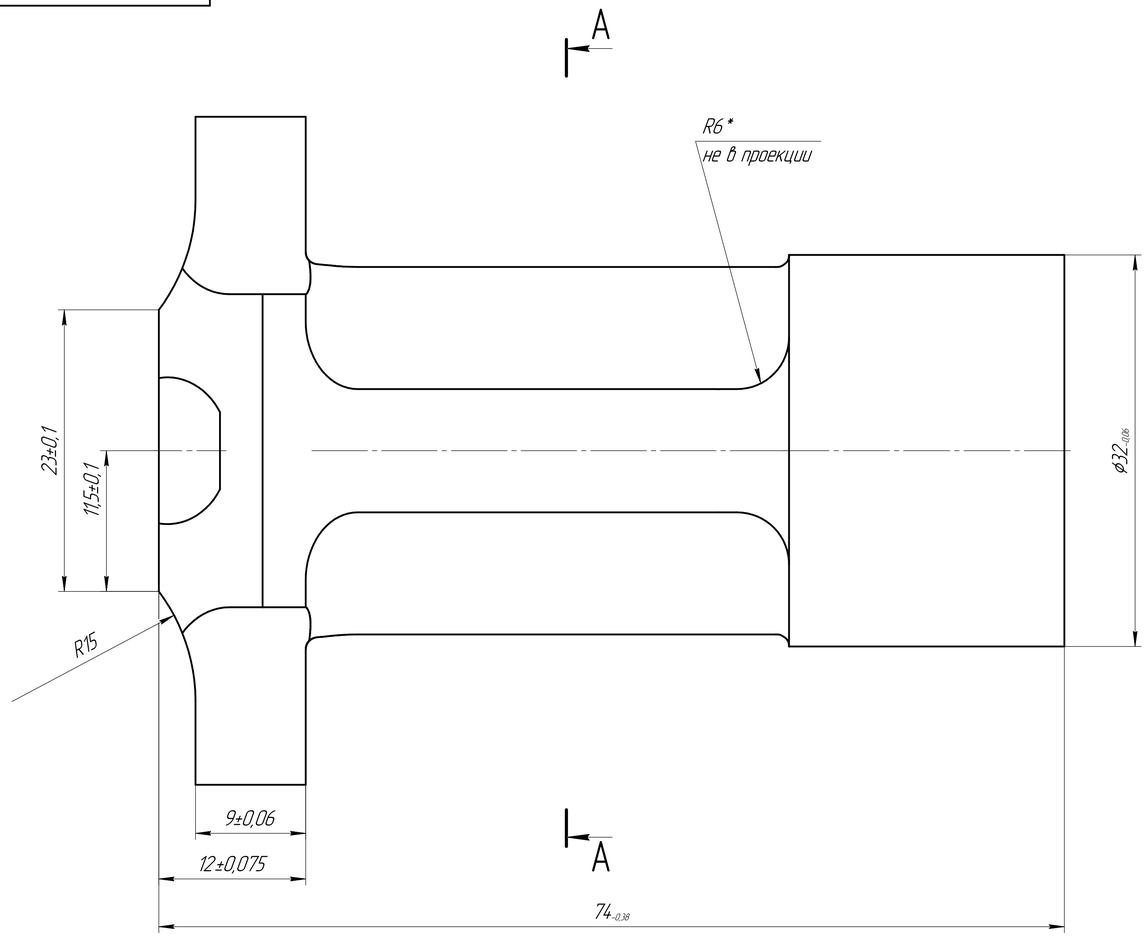

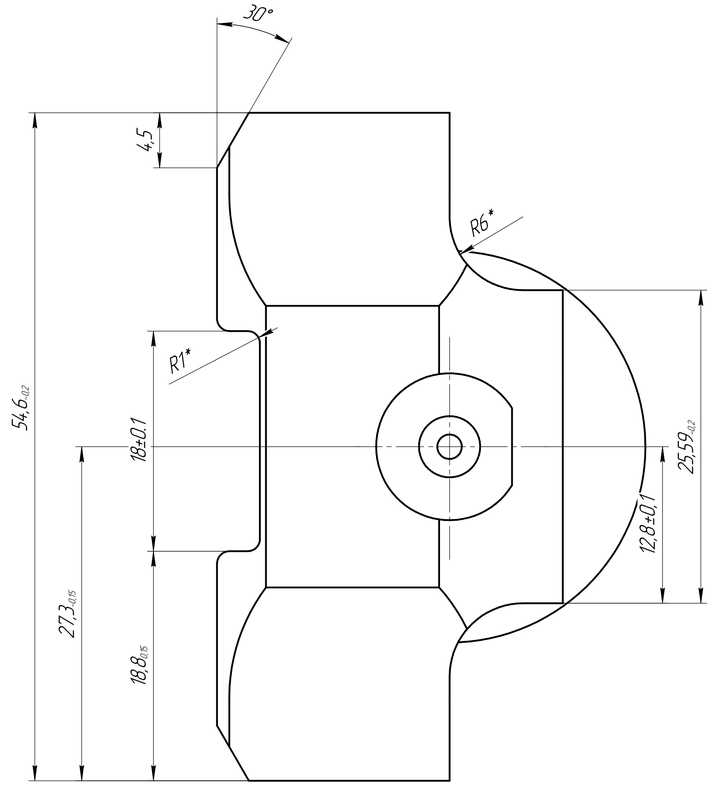

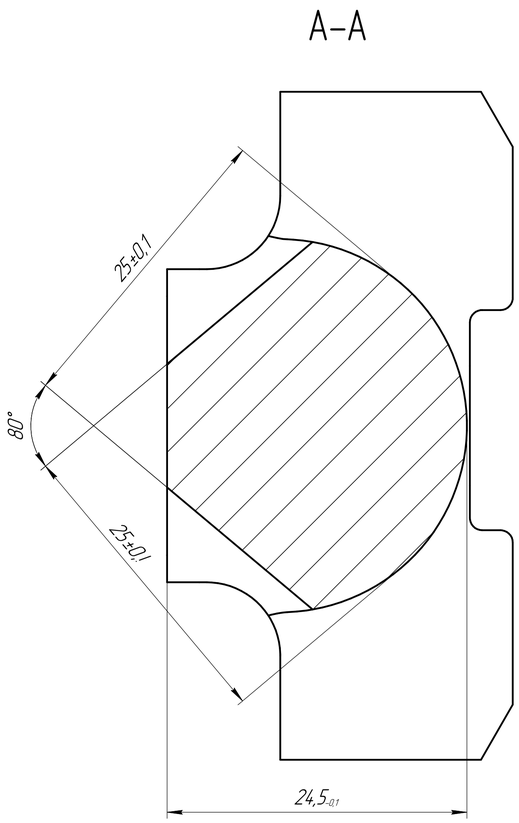

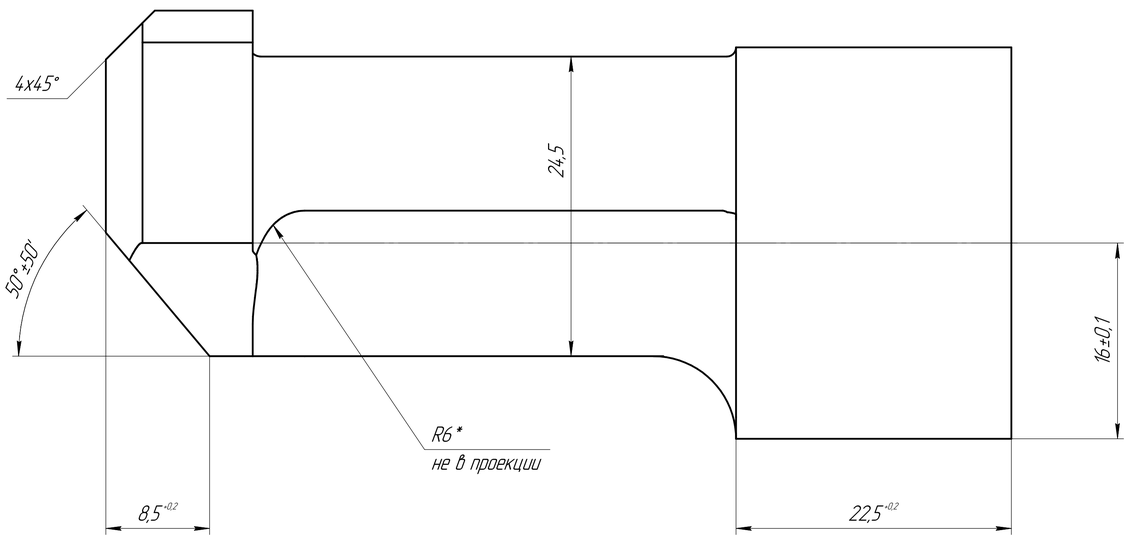

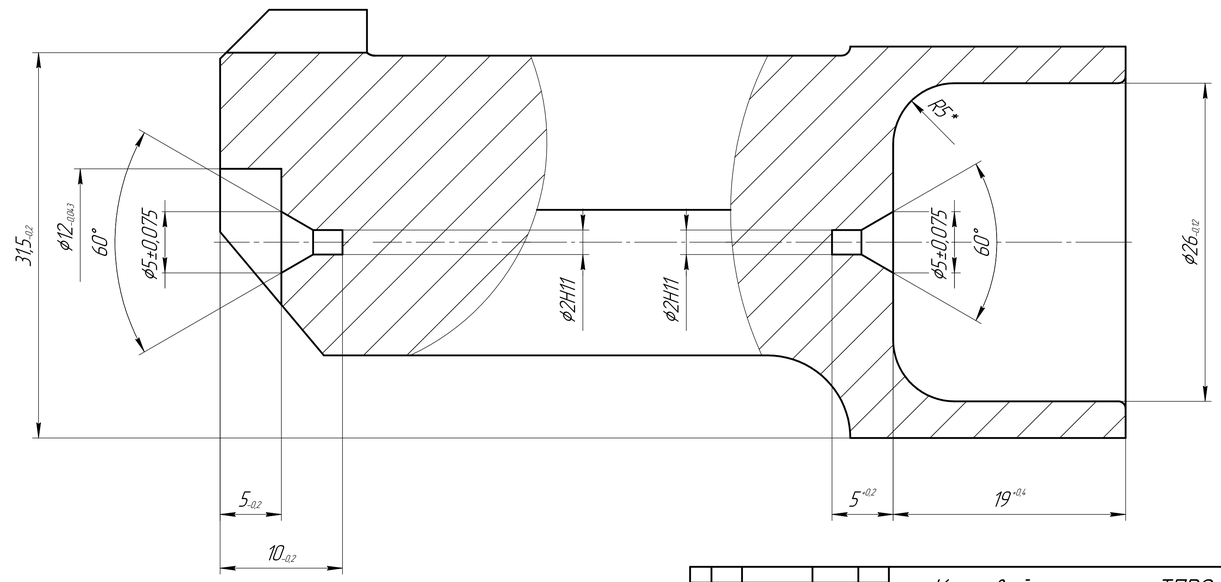

1. Заготовка детали – поковка с высадкой выступов
2. Острые рёбра притупить R = 0,6 мм
3. Закалить HRC = 43,5...49,5

Изм.	Лист	№ докум.	Подп.	Дата	Курсовой проект по ТПРО			
Разраб.		Широкопетлев			Поршень пироперезарядки	Лит.	Масса	Масштаб
Пров.		Никитина Е.В.					0,32	4:1
Т.контр.						Лист	Листов 1	
Н.контр.					Сталь 30ХН2МФА ГОСТ 4543-2016	МГТУ им. Н.Э.Баумана каф. СМ12 группа СМ6-92		
Утв.								

Перв. примен. | Справ. № | Подп. и дата | Инв. № дубл. | Взам. инв. № | Подп. и дата | Инв. № подл.

Копировал | Формат А1