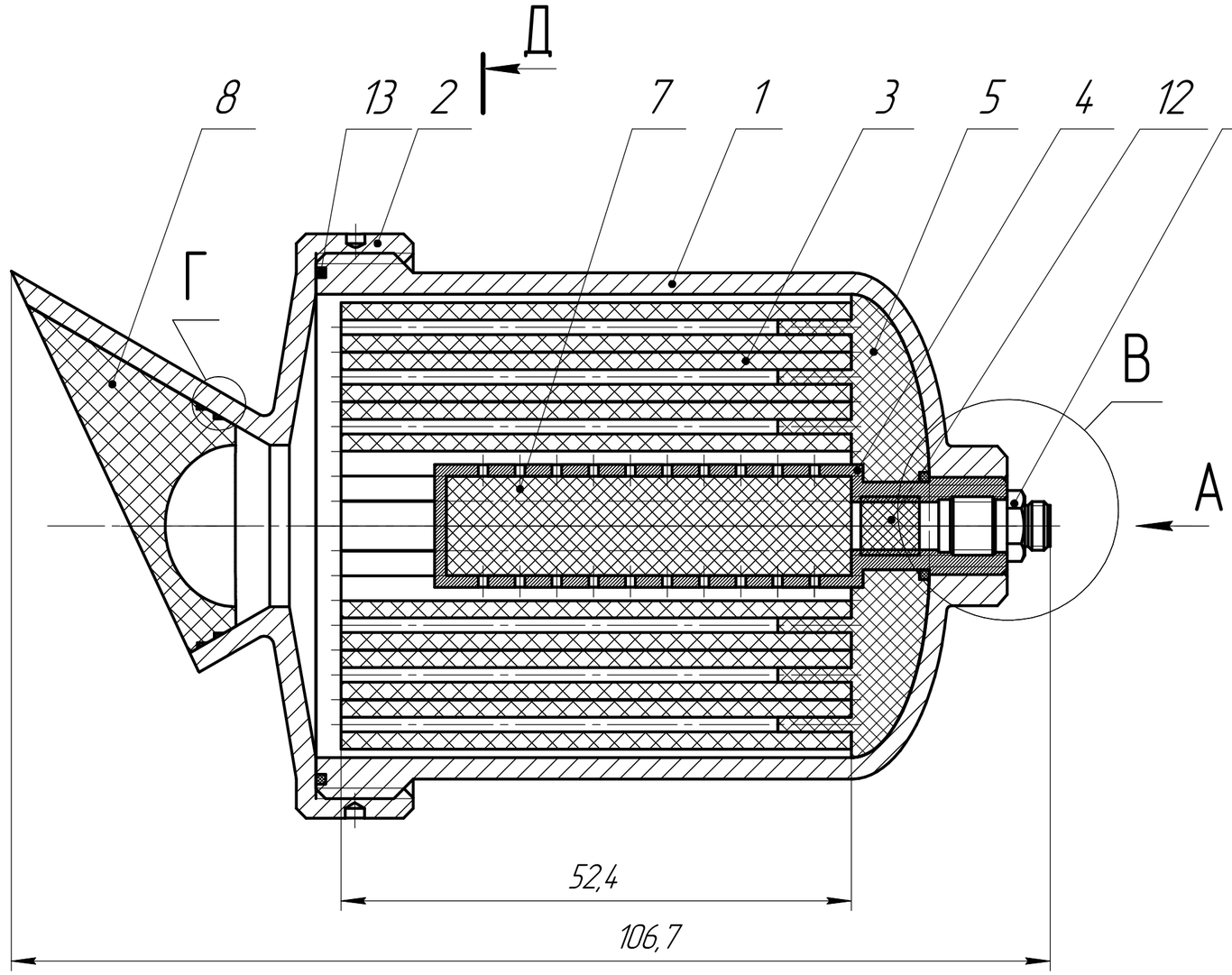

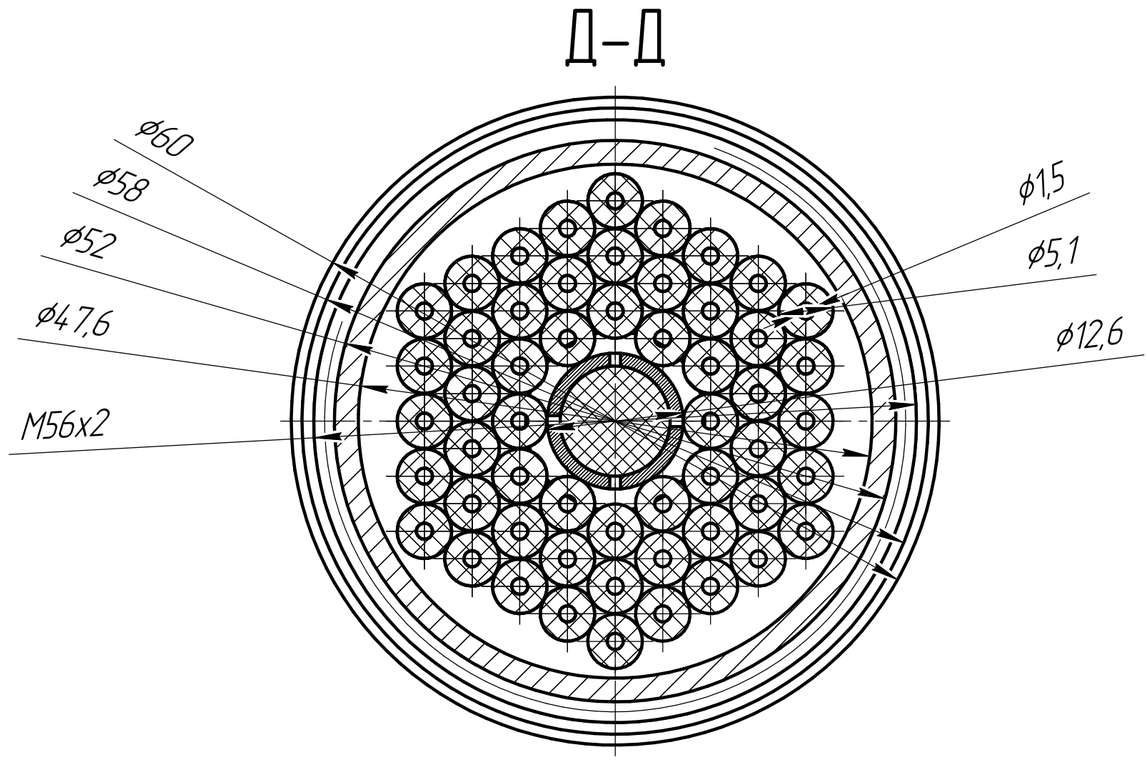

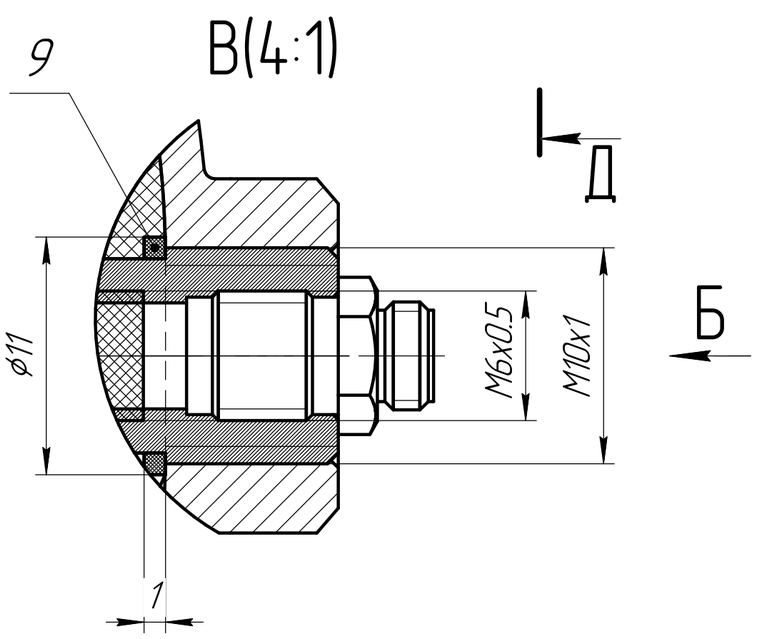

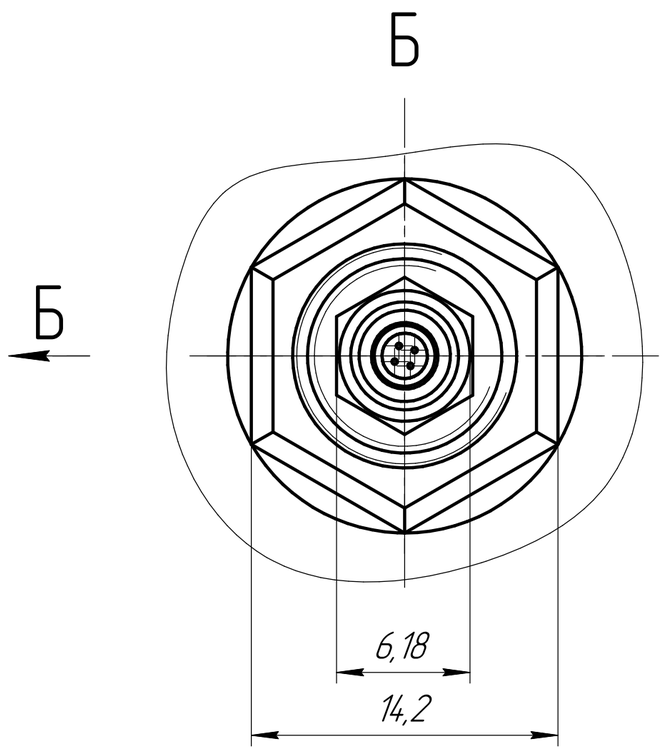

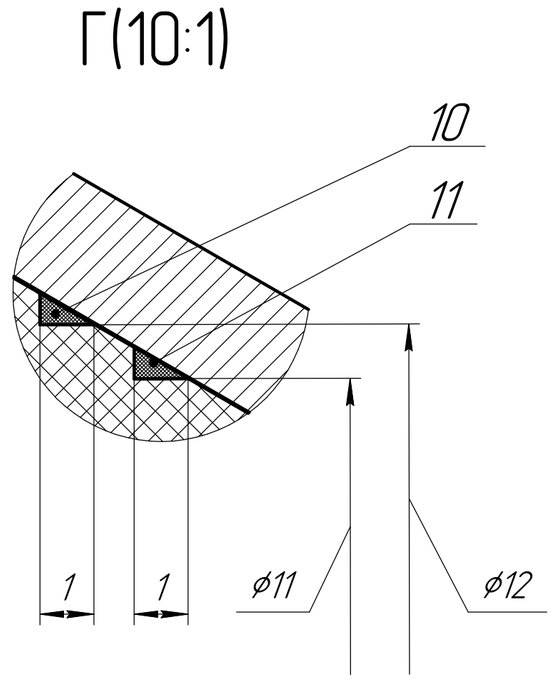

КОМПАС-3D LT Учебная версия © 2022 ООО "АСКОН-Системы проектирования" Россия. Все права защищены

Неразмеренные скругления