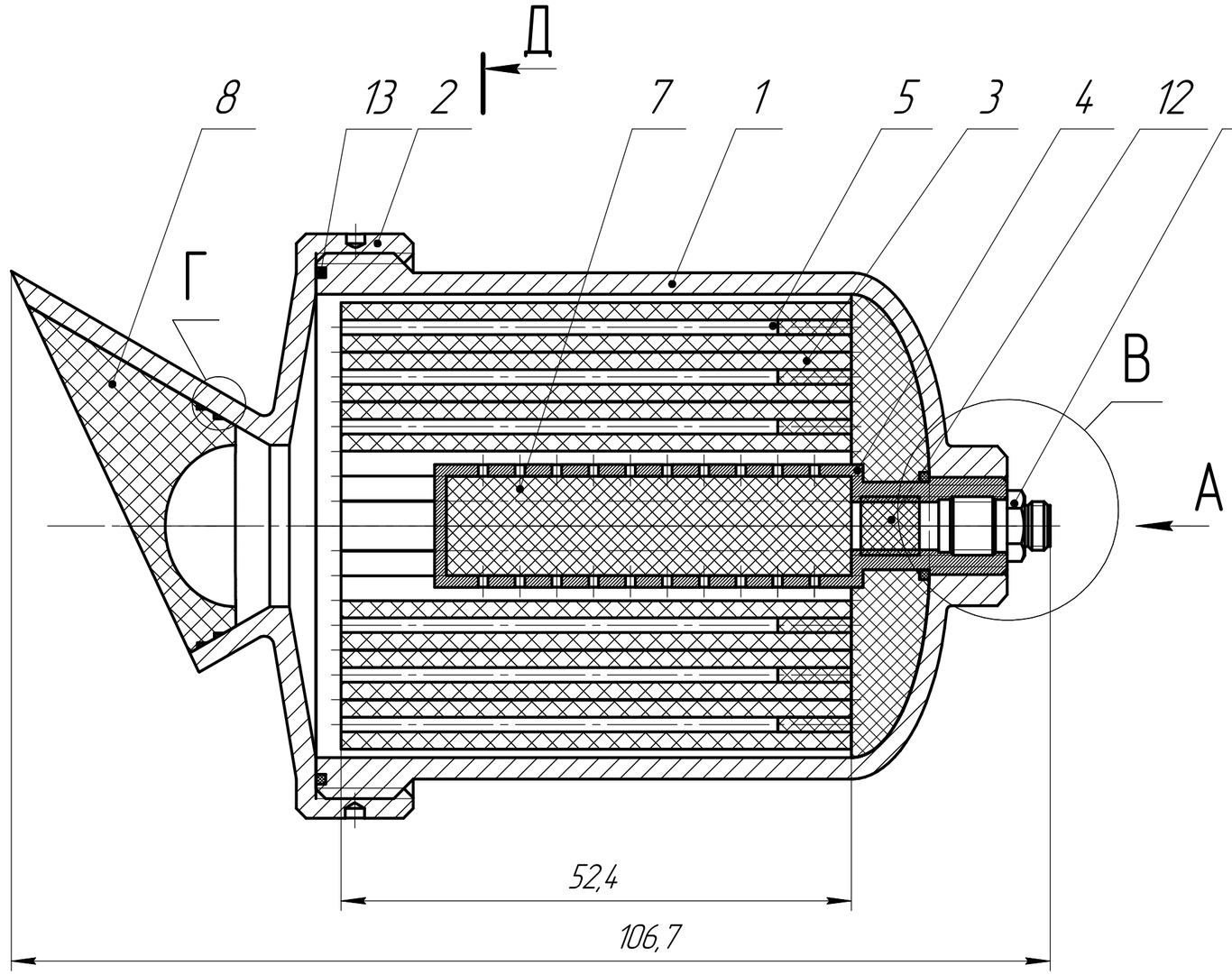

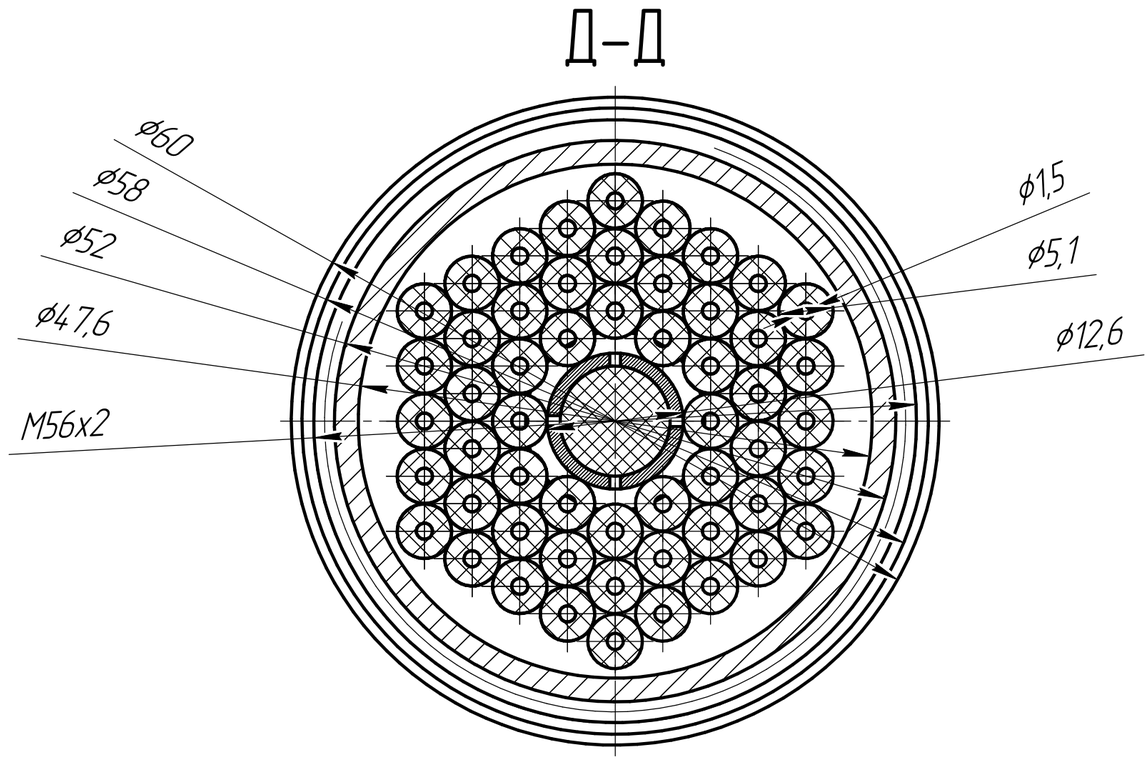

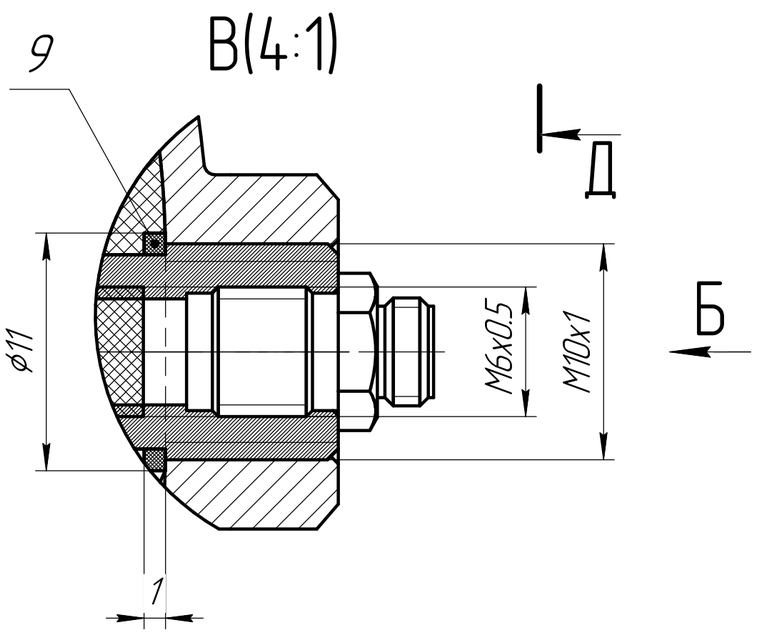

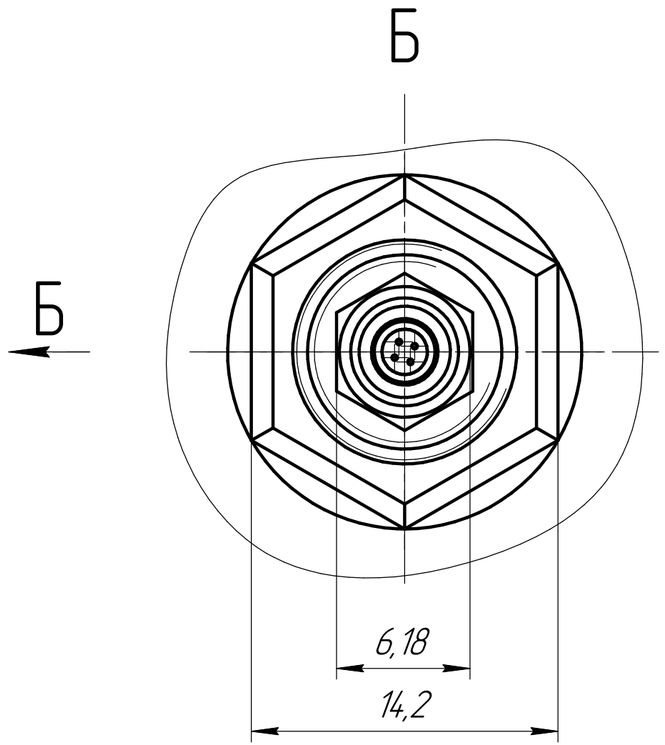

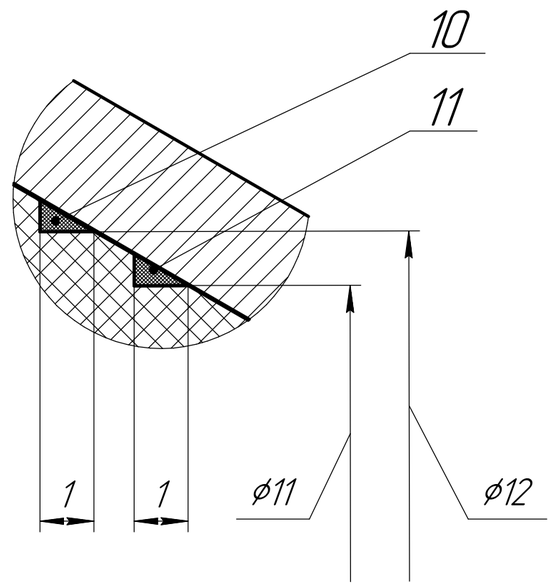

КОМПАС-3D LT Учебная версия © 2022 ООО "АСКОН-Системы проектирования" Россия. Ограниченная версия

Изометрическая проекция