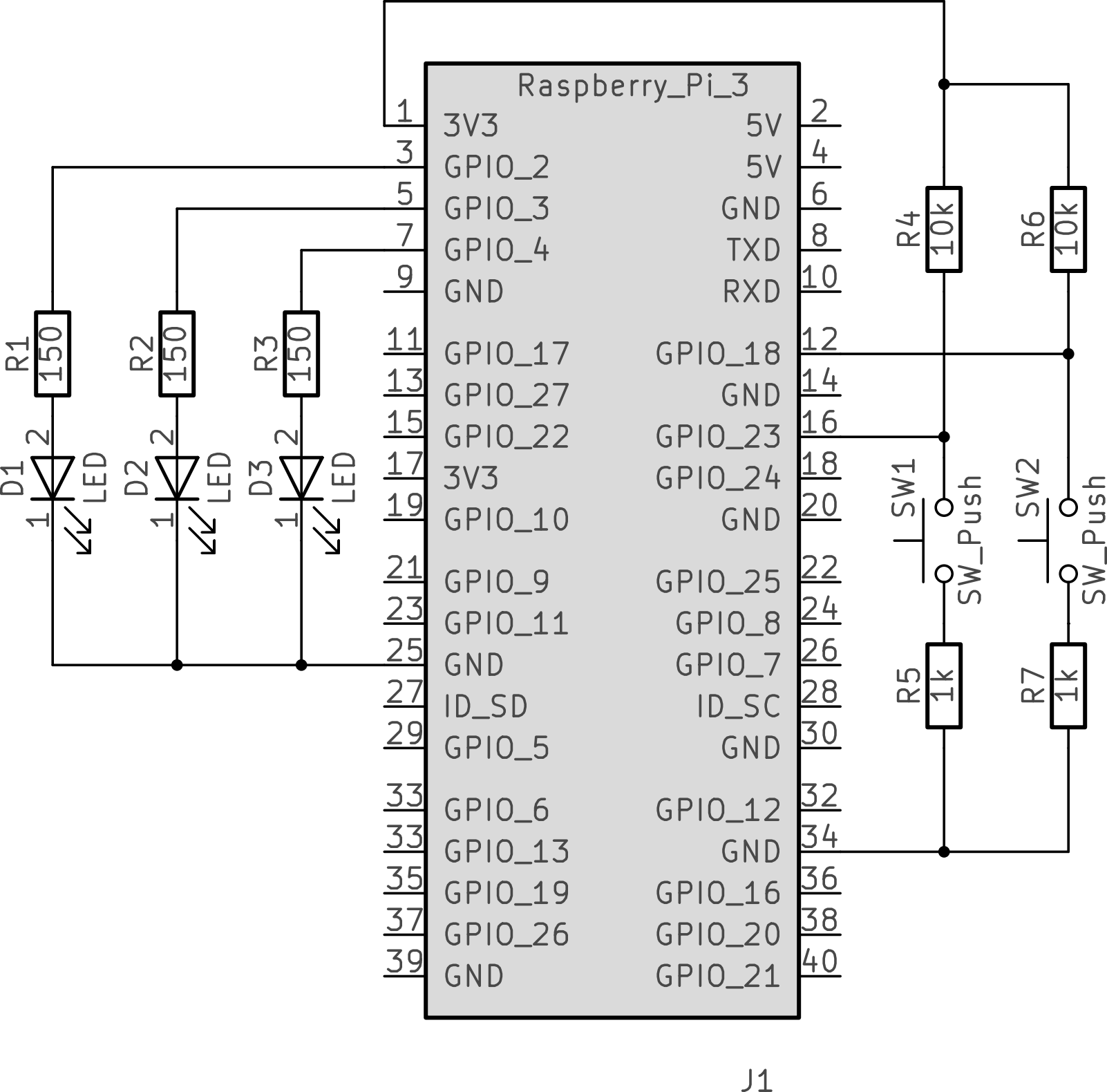
Raspberry_Pi_3
1 3V3
2 5V
3 GPIO_2
4 5V
5 GPIO_3
6 GND
7 GPIO_4
8 TXD
9 GND
10 RXD
11 GPIO_17
12 GPIO_18
13 GPIO_27
14 GND
15 GPIO_22
16 GPIO_23
17 3V3
18 GPIO_24
19 GPIO_10
20 GND
21 GPIO_9
22 GPIO_25
23 GPIO_11
24 GPIO_8
25 GND
26 GPIO_7
27 ID_SD
28 ID_SC
29 GPIO_5
30 GND
33 GPIO_6
32 GPIO_12
33 GPIO_13
34 GND
35 GPIO_19
36 GPIO_16
37 GPIO_26
38 GPIO_20
39 GND
40 GPIO_21
J1
R1 150
R2 150
R3 150
D1 LED
D2 LED
D3 LED
R4 10k
R6 10k
SW1 SW_Push
SW2 SW_Push
R5 1k
R7 1k