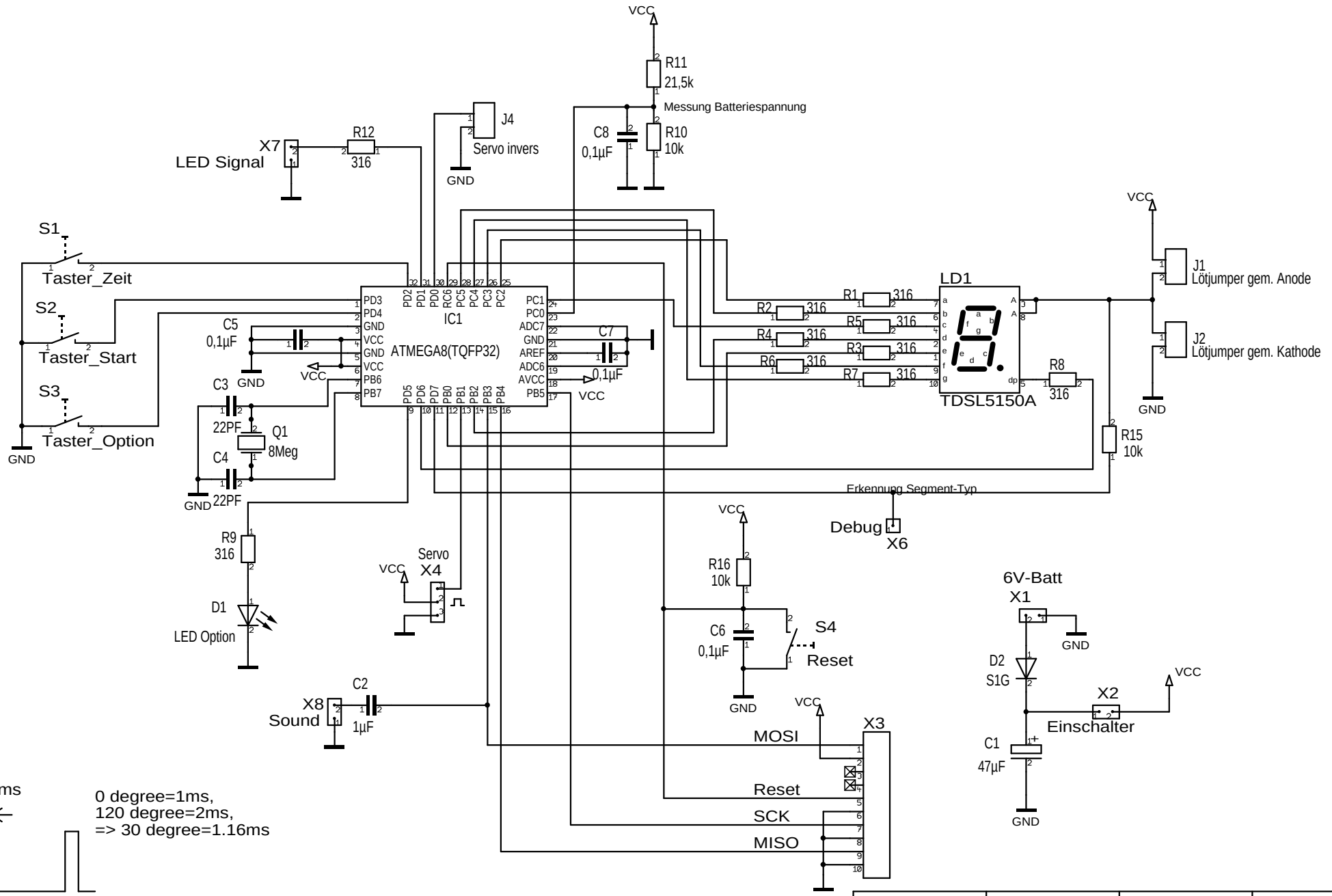

http://www.geocities.com/bourbonstreet/3220/servobasics.html
http://www.mikrocontroller.net/topic/116303
0.8 .. 2.2ms Einschaltzeit bei ca 20ms Periode

Maßstab	101,34%	Firma	Frank Scholl	Zeichner	Blatt 1/1
Änderung	14.02.10	16:09		Titel	TeaTimer V1.2
Ausgabe	14.02.10	16:31		Fragen und Infos:	TeaTimer@t-online.de
Datei	Teatimer.T3001			Projekt	