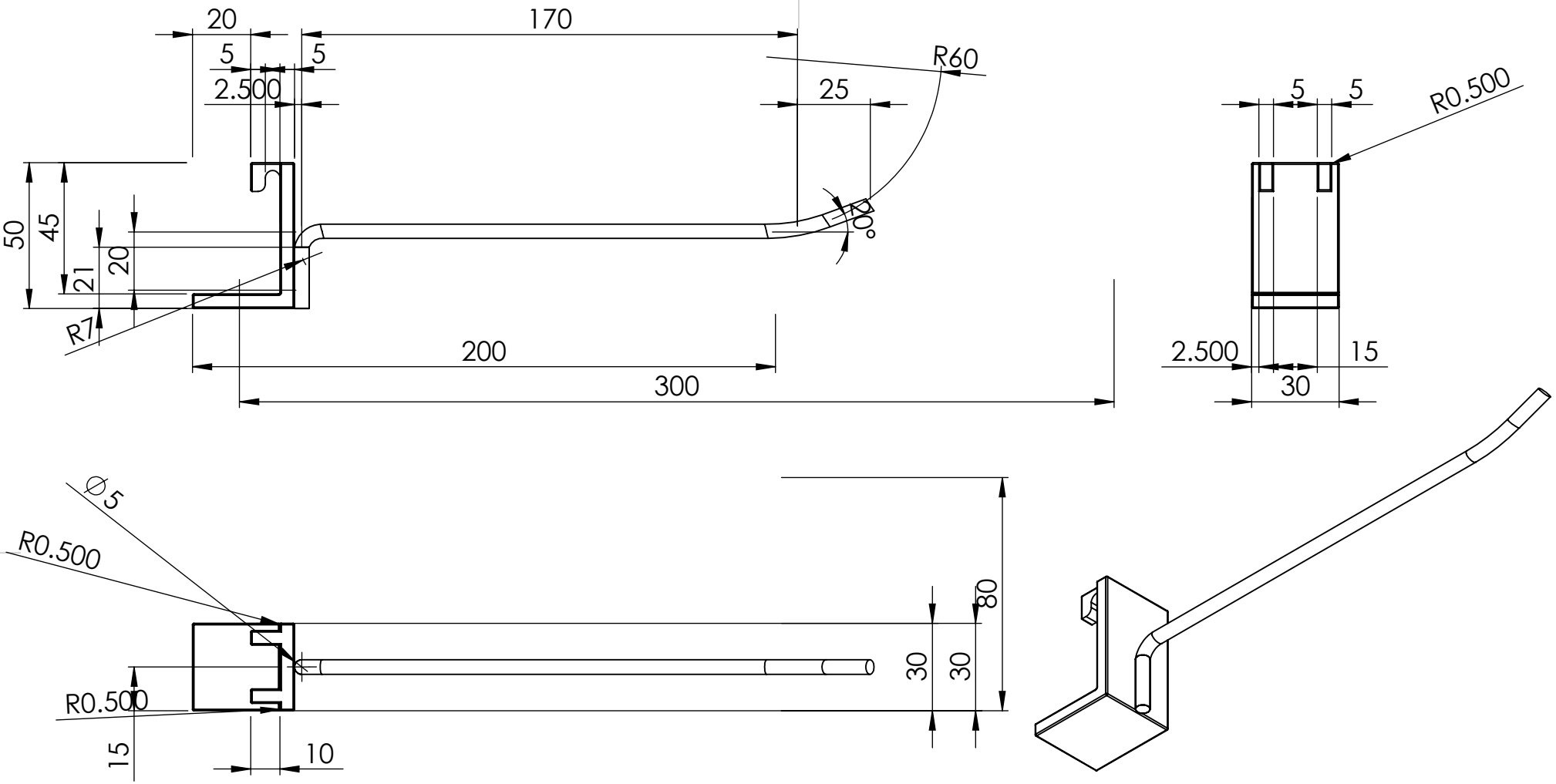

SE NÃO ESPECIFICADO: DIMENSÕES EM MILÍMETROS ACABAM. SUPERFÍCIE: TOLERÂNCIAS: LINEAR: ANGULAR:	ACABAMENTO:			REBARBAR E QUEBRAR ARESTAS AGUDAS	NÃO MUDAR A ESCALA DO DESENHO	REVISÃO
	NOME	ASSINATURA	DATA		TÍTULO:	
DES.						
VERIF.						
APROV.						
MANUF.						
QUALID				MATERIAL:	DES. Nº	A4
					Part1Retrato	
				PESO:	ESCALA:1:2	FOLHA 1 DE 1