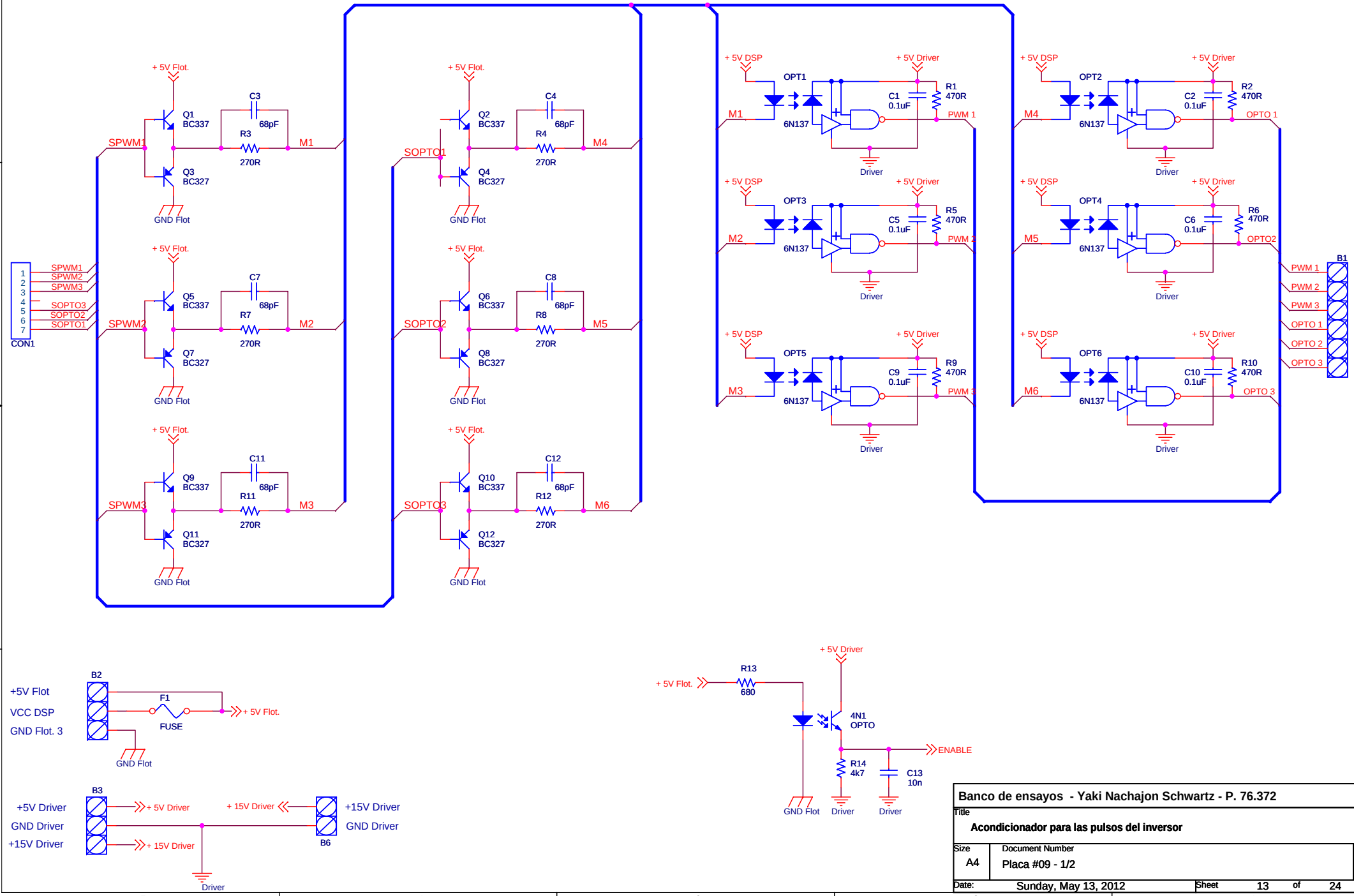

Banco de ensayos - Yaki Nachajon Schwartz - P. 76.372

Title: **Acondicionador para las pulsos del inversor**

Size	Document Number	Rev
A4	Placa #09 - 1/2	

Date: Sunday, May 13, 2012 Sheet 13 of 24