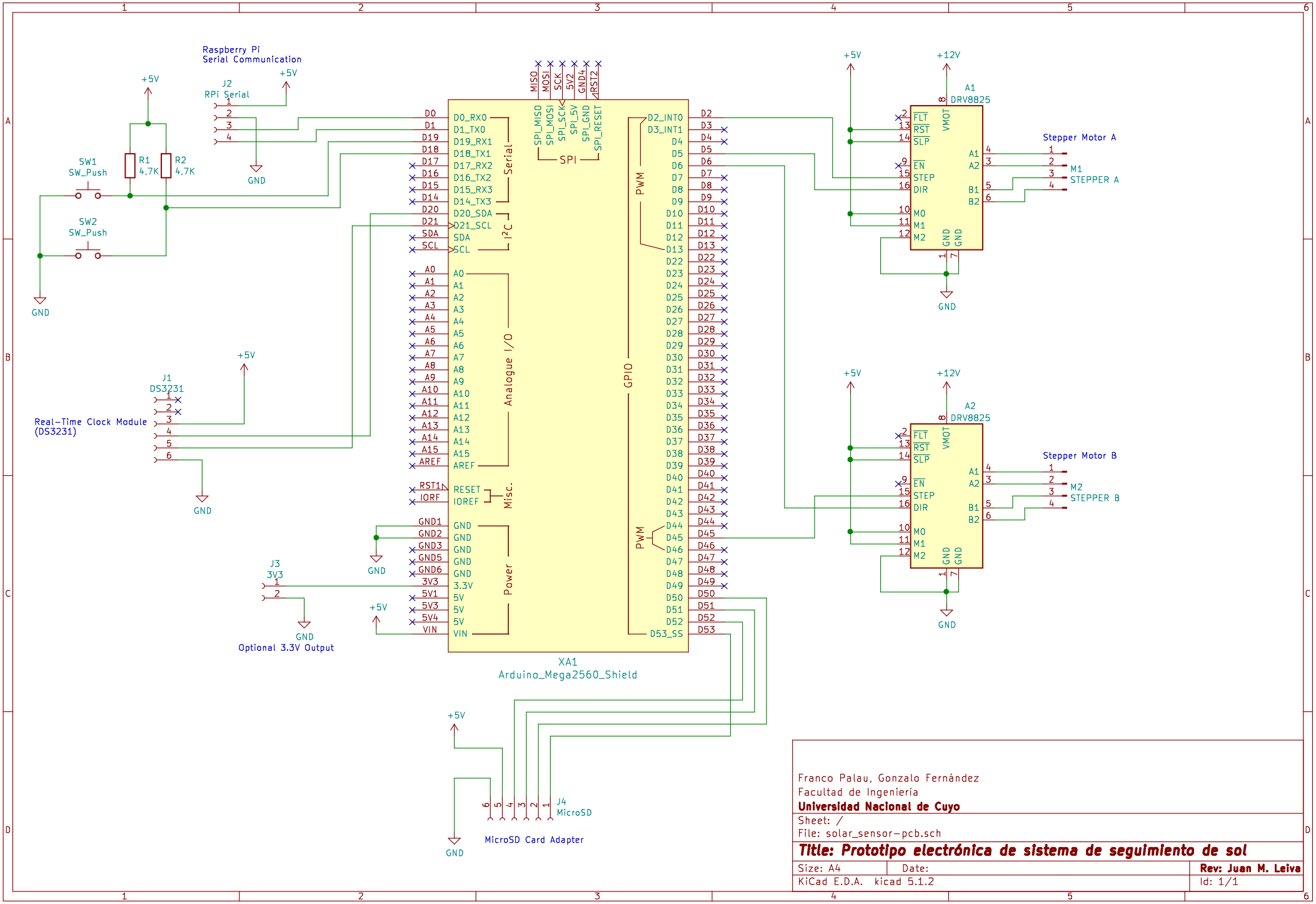

Franco Palau, Gonzalo Fernández
Facultad de Ingeniería
Universidad Nacional de Cuyo

Sheet: /
File: solar_sensor-pcb.sch

Title: Prototipo electrónica de sistema de seguimiento de sol

Size: A4	Date:	**Rev: Juan M. Leiva**
KiCad E.D.A. kicad 5.1.2		Id: 1/1