POWER

12V转5V

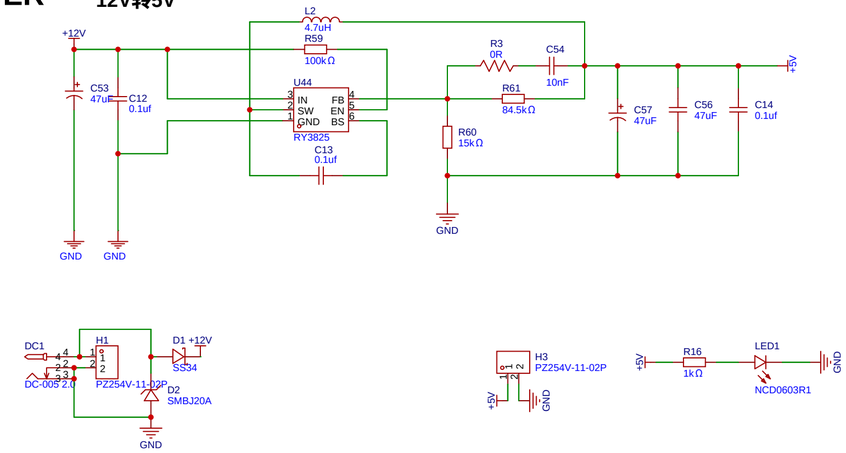

5V转3.3V

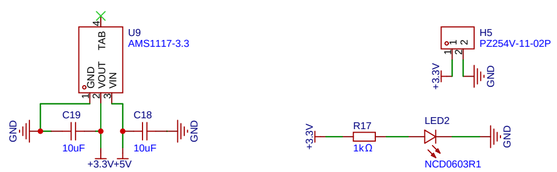

MCU

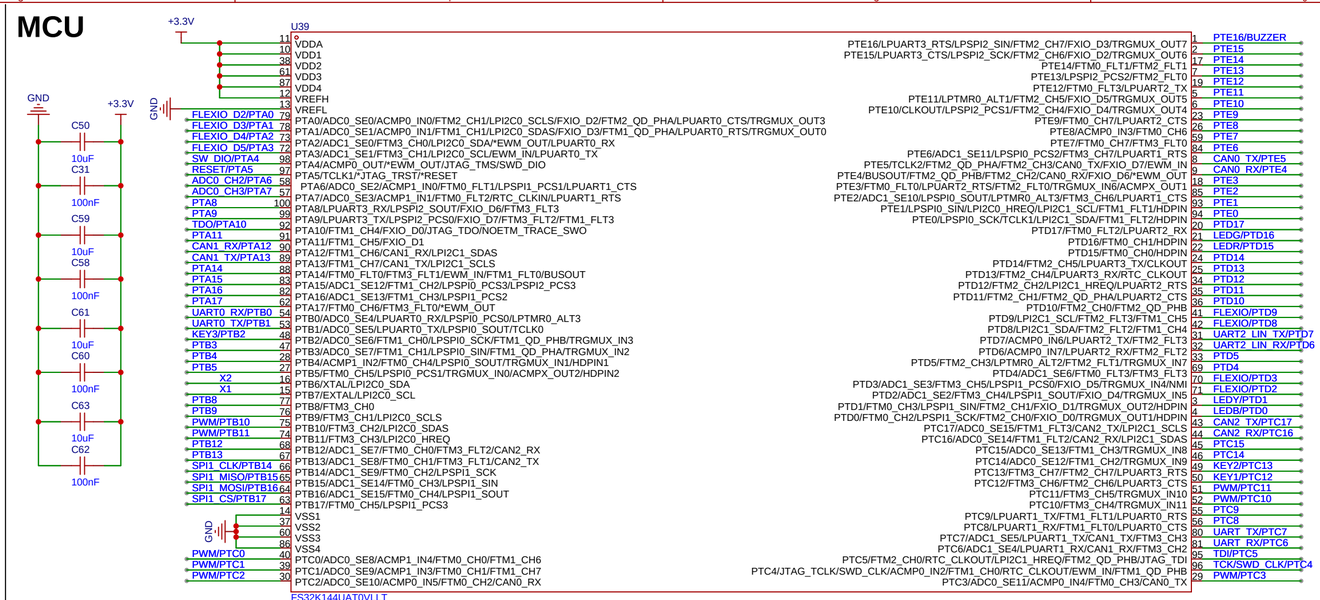

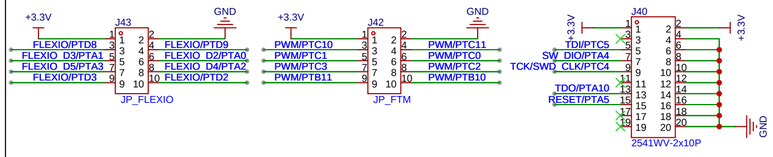

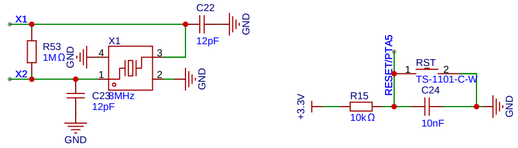

USB

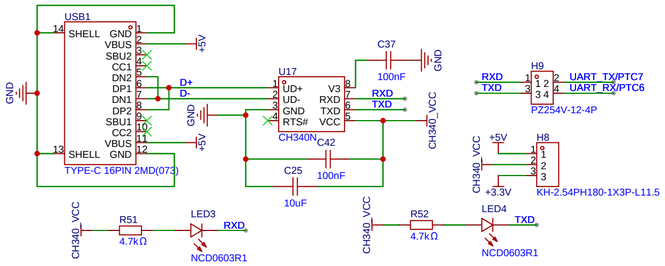

CAN

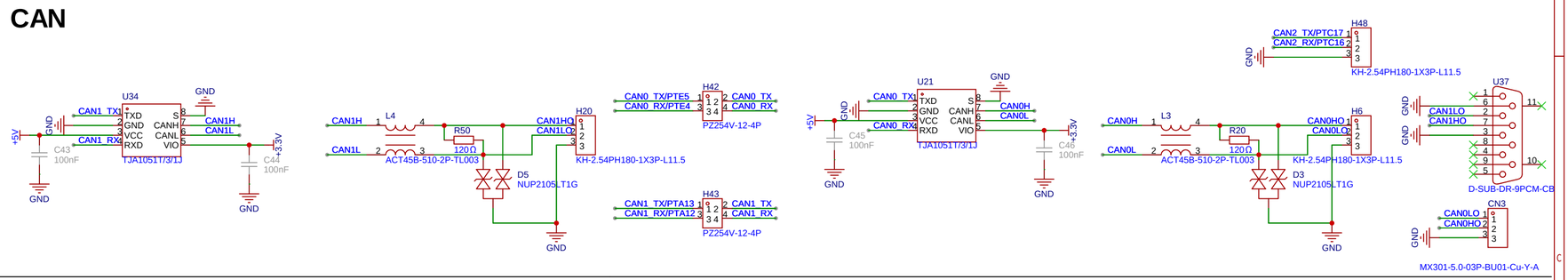

AD

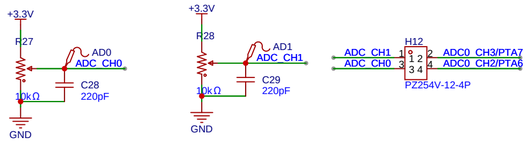

LIN

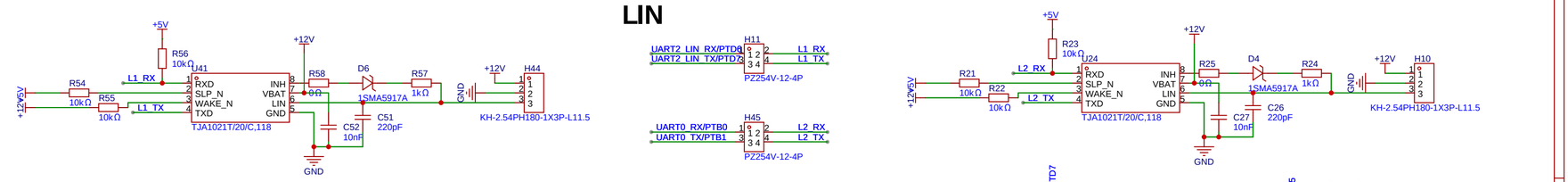

KEY/LED

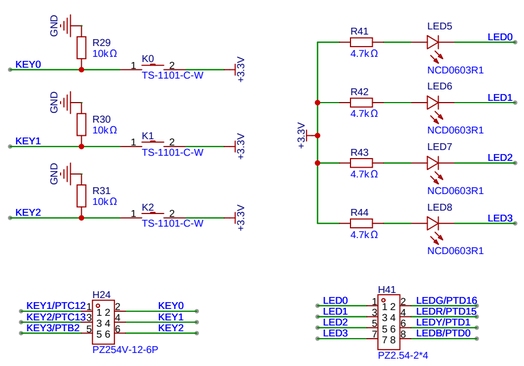

IIC

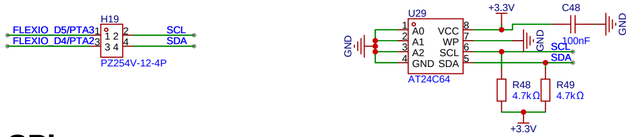

SPI

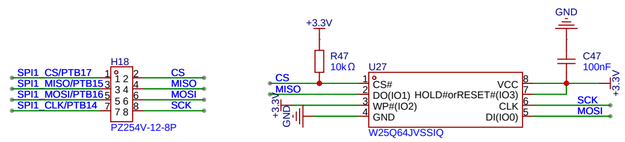

BUZZER

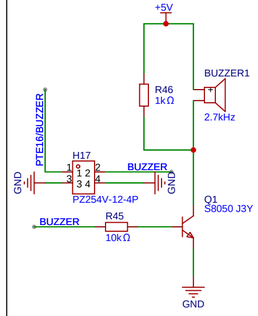

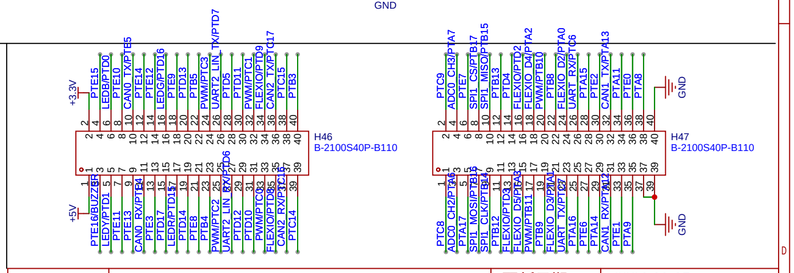

原理图	Schematic1_1	更新日期	2024-11-15
图页	S32K144-DEV	创建日期	2024-06-07
绘制		物料编码	
审阅			
	S32K144_DEV		
	版本	尺寸	页 1 共 1
嘉立创EDA	V1.0	A4	嘉立创EDA