变更内容记录	变更记号	日期	姓名	审核

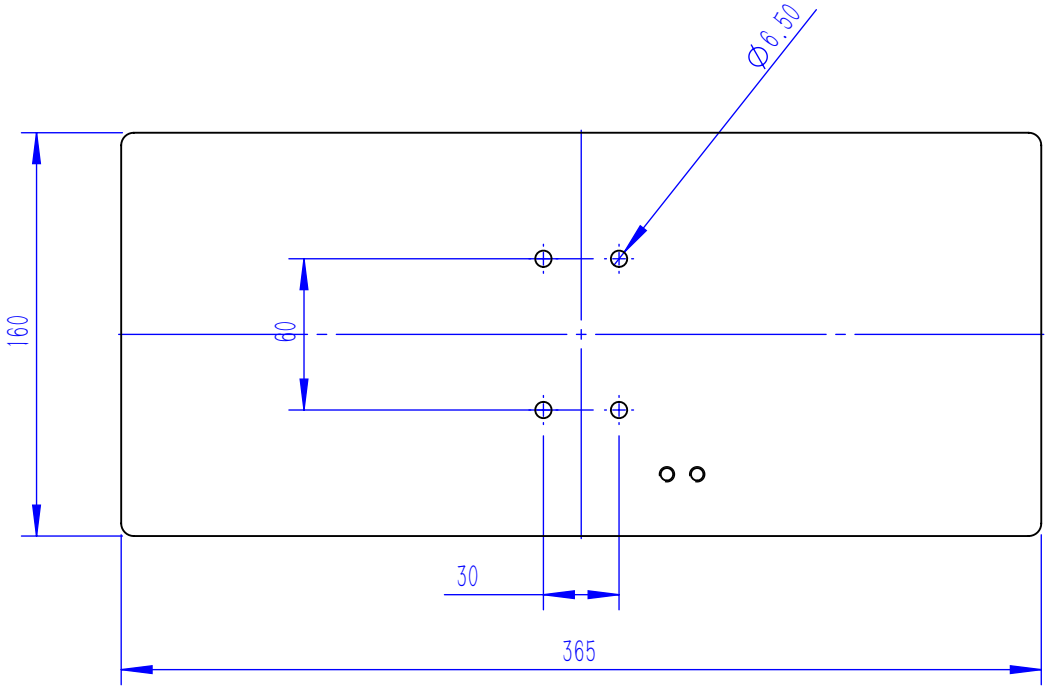

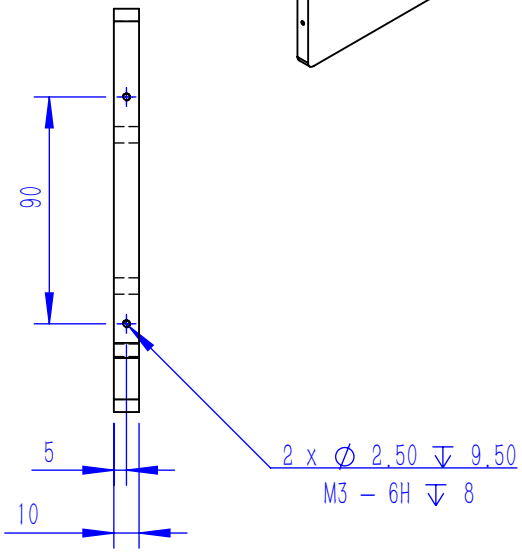

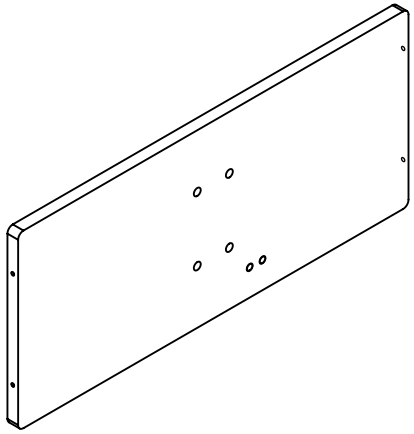

技术要求:
1. 所有沉头孔及牙孔需倒角
2. 所有未标注棱角边倒角C0.3~0.5
3. 尺寸公差按GB/T1804,未注形位公差应符合GB1184-80要求
4. 零件表面不得有压痕、划伤、油污、多料、缺料、扭曲变形等缺陷
5. 零件必须符合安规标准，不可有锐角、披锋、毛刺等
6. 用打包膜包装好回货（单件包装）

版本	A0	苏州领略智能科技有限公司							
视图	⊕ ⊣	版本	项目	TAE-22001JC				设备名称	Kambo Basic功能测试夹具
制图	曾凡超	A4	图号					零件编号	TAE-22001JC-001-15
设计	曾凡超	未标注公差				单位	MM	零件名称	防护板1
审核	张 勇	X.	±0.1	X.°	±0.1	数量	2	材 料	白色透明亚克力
批准	金建平	.X	±0.05	.X°	±0.05	比例	1:5	表面处理	/
日期	2021/12/21	.XX	±0.02	.XX°	±0.02	共 页	第 页	热处理	