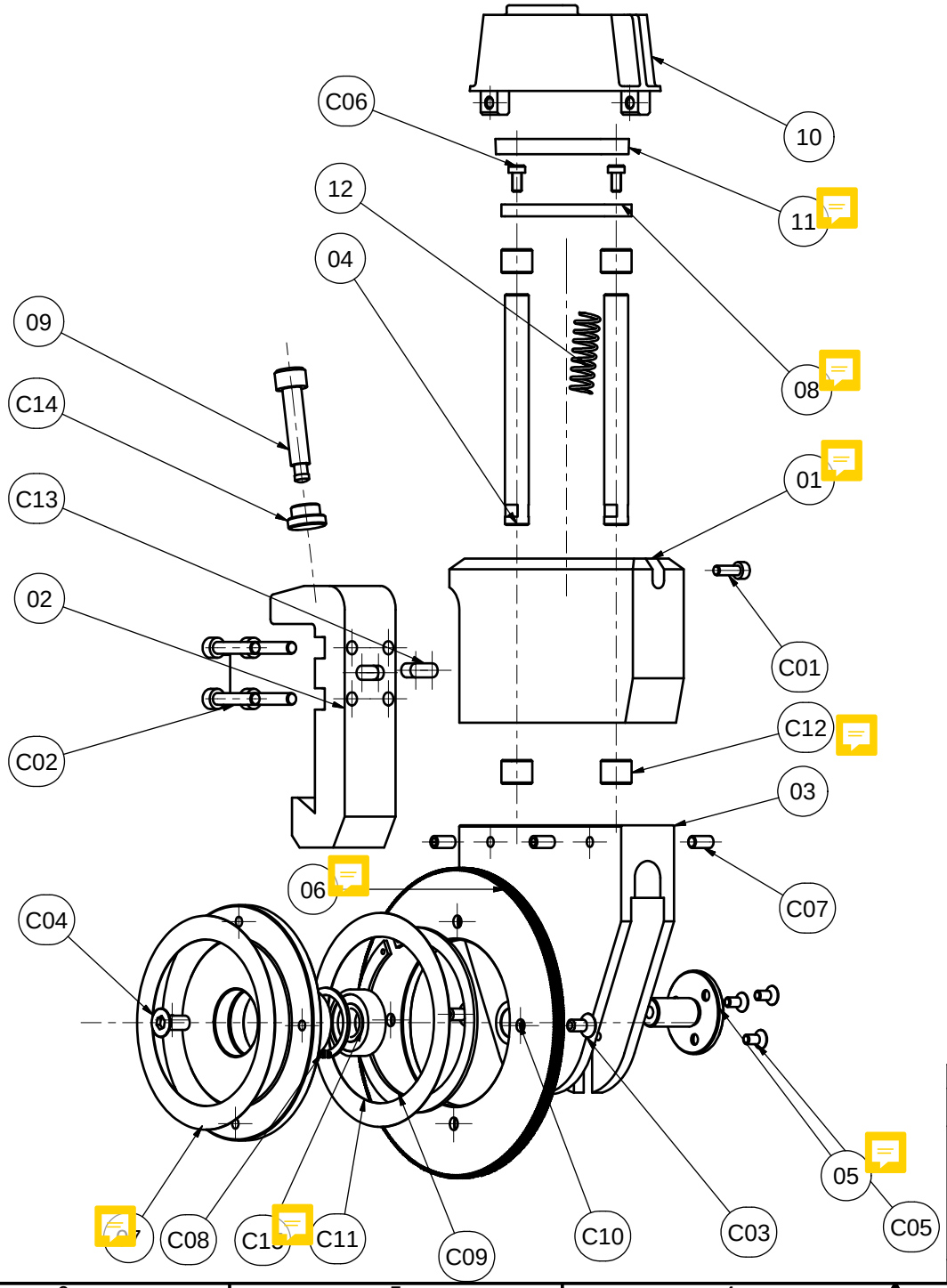

Elenco parti				
ELEM.	QTÀ	NUMERO PARTE	DESCRIZIONE	FORNITORE
01	1	NAQ_130A_01	CORPO CENTRALE	DELSAR LAME
02	1	NAQ_130A_02	ATT. CODA DI RONDINE	DELSAR LAME
03	1	NAQ_130C_03	SUPPORTO FORCELLA	DELSAR LAME
04	2	NAQ_130A_06	ALBERO DI GUIDA	DELSAR LAME
05	1	NAQ_130C_07	PERNO PORTA SUPP.	DELSAR LAME
06	1	NAQ_130A_08	ROTELLA GODRONATA	DELSAR LAME
07	1	NAQ_130B_09	FLANGIA PORTA ROT.	DELSAR LAME
08	1	NA04	SUPPORTO PISTONI	DELSAR LAME
09	1	NA05	VITE DI BLOCCAGGIO	DELSAR LAME
10	1	NA09	CAMERA PN. 15/20	DELSAR LAME
11	1	NA10	GUARNIZIONE RETT.	DELSAR LAME
12	1	NA11	MOLLA VERTICALE	DELSAR LAME
C01	2	VITE TCEI	M4x16	UNI 5931
C02	4	VITE TCEI	M5x25	UNI 5931
C03	4	VITE TSEI	M5x8	UNI 5933
C04	1	VITE TSEI	M6x14	UNI 5933
C05	3	VITE TSEI	M4x8	UNI 5933
C06	2	VITE TBEI	M4x8	UNI 9327
C07	4	GRANO	M5x10	UNI 5923
C08	1	SEEGER PER FORI	I.28	UNI 3654
C09	1	SEEGER PER ALBERI	AV 70-S	UNI 3653
C10	2	ROND. DI RASAM.	D.18xd.12x0.3	DIN 988
C11	1	ROND. DI RASAM.	D.90xd.70x0.3	DIN 988
C12	4	BOCCOLA AUTOLUBR.	d.13xD.10x10	GLISSA
C13	1	CHIAVETTA	6x6x15	UNI 6604
C14	1	SPINTORE	6311-16-S	ELESA
C15	2	CUSCINETTO	6001-2RS	SKF

Data	Rev	Modifica	Firma
07/05/08	1	mod.dim.C12 in"13x10x10"	P.Sarni

Disegno numero	rev.	Descrizione	Materiale
NAQ_130C_00		P/GODRONE* NAQ-130C-00-A	

DELSAR LAME
GRUPPI DI TAGLIO PNEUMATICI
COLTELLI E LAME PER L'INDUSTRIA
CONSULENZA TECNICA DEL TAGLIO
DELSAR LAME srl
Via CILEA n°68
20090 TREZZANO S.N. (Mi)
Tel. 0248464102 Fax. 0248464065

Q.tà	Data	Disegnatore	Visto	Formato	Trattamento
1	04/09/2006	sttg	P.Sarni	A3	

Tolleranze generali di lavorazione Lineari-H 12 Circolari- Js 6

Macchina Codice:116PCPPNAQ130A
P/COLTELLO NAQ 130C 00

A termine di legge ci riserviamo la proprietà di questo disegno con divieto di riprodurlo e di renderlo noto a terzi