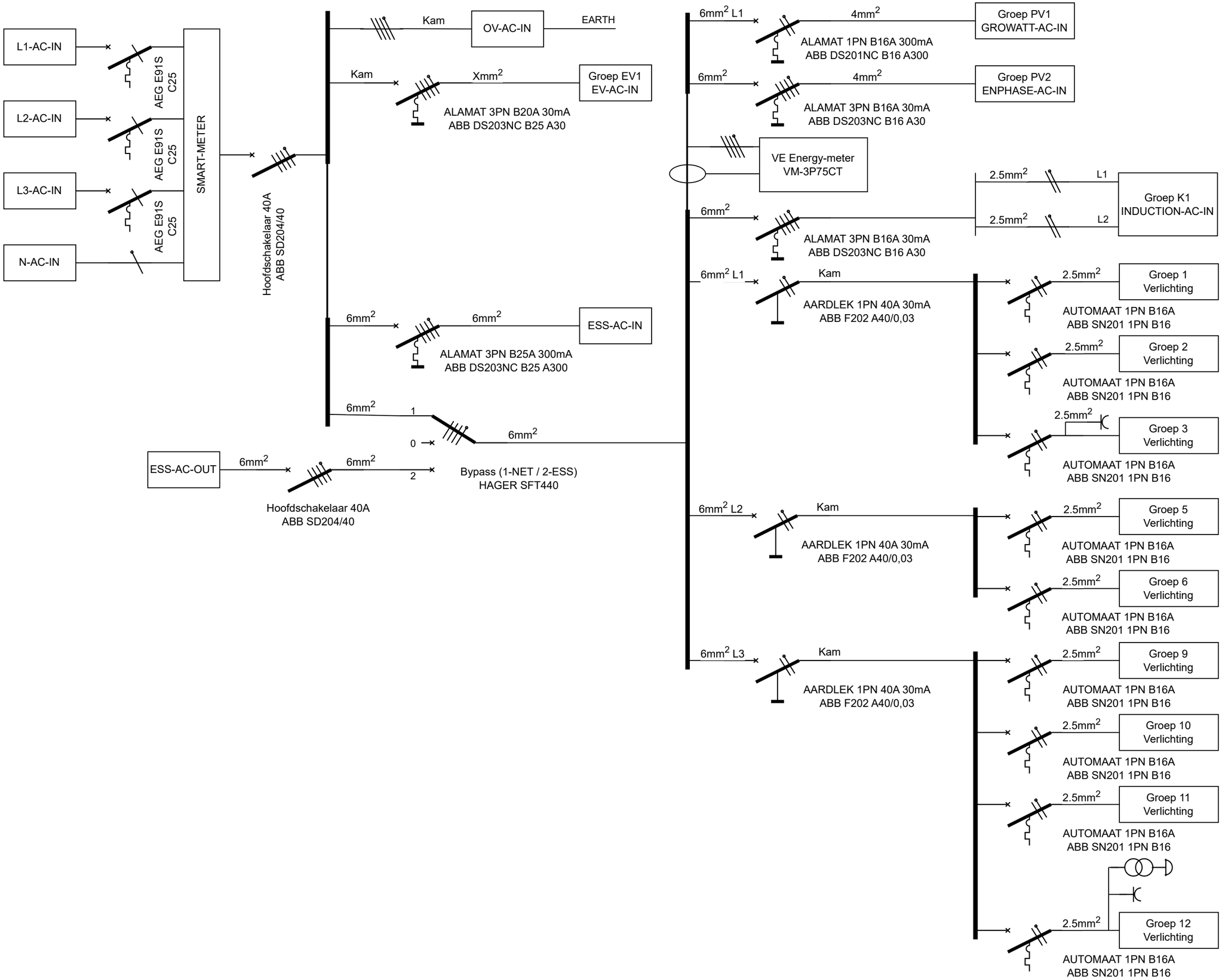
L1-AC-IN
L2-AC-IN
L3-AC-IN
N-AC-IN
AEG E91S C25
AEG E91S C25
AEG E91S C25
SMART-METER
Hoofdschakelaar 40A
ABB SD204/40
Kam
OV-AC-IN
EARTH
Kam
Xmm2
Groep EV1
EV-AC-IN
ALAMAT 3PN B20A 30mA
ABB DS203NC B25 A30
6mm2
6mm2
ESS-AC-IN
ALAMAT 3PN B25A 300mA
ABB DS203NC B25 A300
6mm2
1
0
6mm2
ESS-AC-OUT
6mm2
6mm2
2
Bypass (1-NET / 2-ESS)
HAGER SFT440
Hoofdschakelaar 40A
ABB SD204/40
6mm2 L1
4mm2
Groep PV1
GROWATT-AC-IN
ALAMAT 1PN B16A 300mA
ABB DS201NC B16 A300
6mm2
4mm2
Groep PV2
ENPHASE-AC-IN
ALAMAT 3PN B16A 30mA
ABB DS203NC B16 A30
VE Energy-meter
VM-3P75CT
2.5mm2
L1
2.5mm2
L2
Groep K1
INDUCTION-AC-IN
6mm2
ALAMAT 3PN B16A 30mA
ABB DS203NC B16 A30
6mm2 L1
Kam
AARDLEK 1PN 40A 30mA
ABB F202 A40/0,03
2.5mm2
Groep 1
Verlichting
AUTOMAAT 1PN B16A
ABB SN201 1PN B16
2.5mm2
Groep 2
Verlichting
AUTOMAAT 1PN B16A
ABB SN201 1PN B16
2.5mm2
Groep 3
Verlichting
AUTOMAAT 1PN B16A
ABB SN201 1PN B16
6mm2 L2
Kam
AARDLEK 1PN 40A 30mA
ABB F202 A40/0,03
2.5mm2
Groep 5
Verlichting
AUTOMAAT 1PN B16A
ABB SN201 1PN B16
2.5mm2
Groep 6
Verlichting
AUTOMAAT 1PN B16A
ABB SN201 1PN B16
6mm2 L3
Kam
AARDLEK 1PN 40A 30mA
ABB F202 A40/0,03
2.5mm2
Groep 9
Verlichting
AUTOMAAT 1PN B16A
ABB SN201 1PN B16
2.5mm2
Groep 10
Verlichting
AUTOMAAT 1PN B16A
ABB SN201 1PN B16
2.5mm2
Groep 11
Verlichting
AUTOMAAT 1PN B16A
ABB SN201 1PN B16
2.5mm2
Groep 12
Verlichting
AUTOMAAT 1PN B16A
ABB SN201 1PN B16

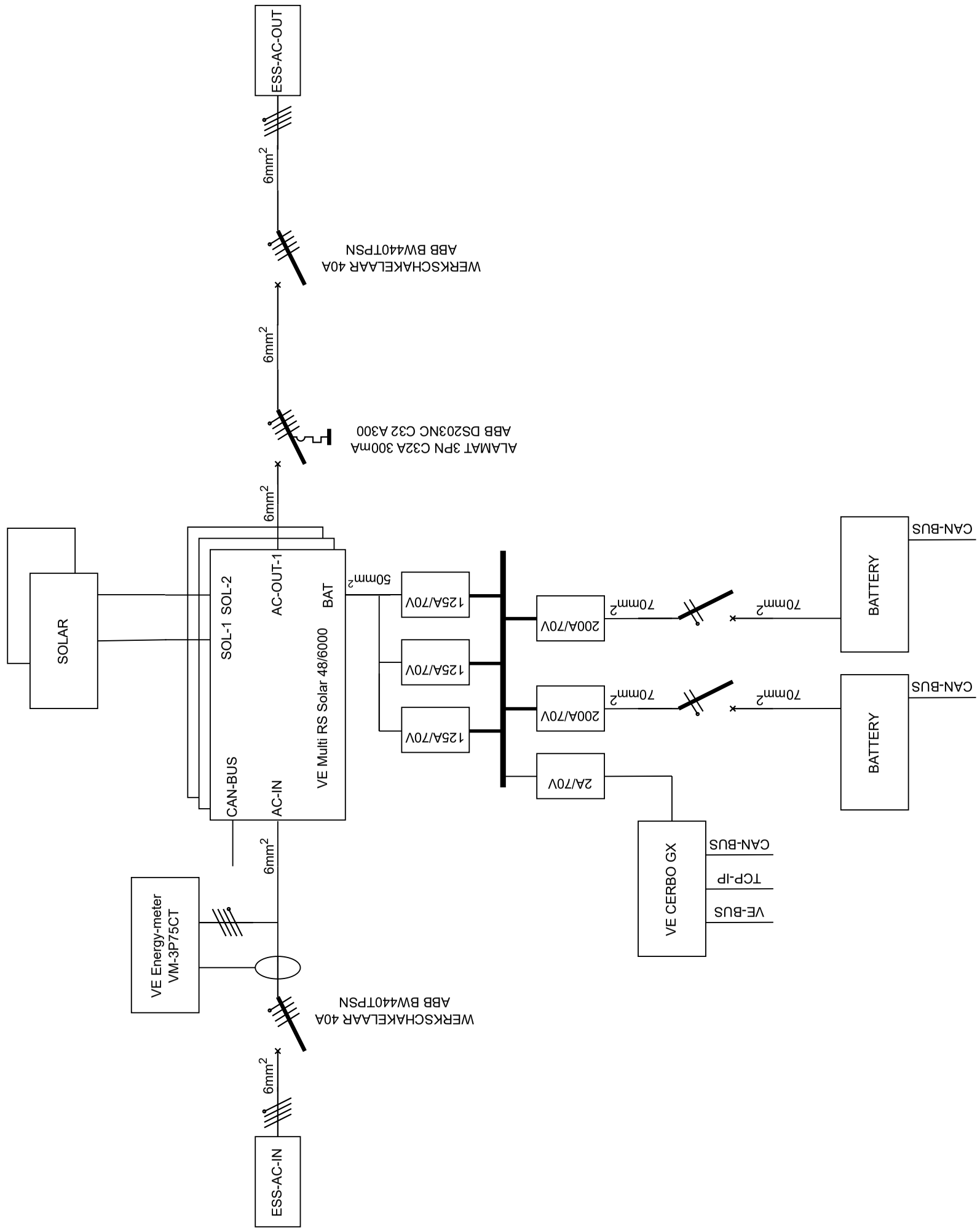
ESS-AC-OUT
6mm2
WERKSCHAKELAAR 40A
ABB BW440TPSN
6mm2
ALAMAT 3PN C32A 300mA
ABB DS203NC C32 A300
6mm2
SOLAR
SOL-1 SOL-2
AC-OUT-1
BAT
CAN-BUS
AC-IN
VE Multi RS Solar 48/6000
50mm2
125A/70V
125A/70V
125A/70V
200A/70V
200A/70V
2A/70V
70mm2
70mm2
70mm2
70mm2
BATTERY
BATTERY
CAN-BUS
CAN-BUS
VE CERBO GX
VE-BUS
TCP-IP
CAN-BUS
VE Energy-meter
VM-3P75CT
6mm2
WERKSCHAKELAAR 40A
ABB BW440TPSN
6mm2
ESS-AC-IN

40A-4P

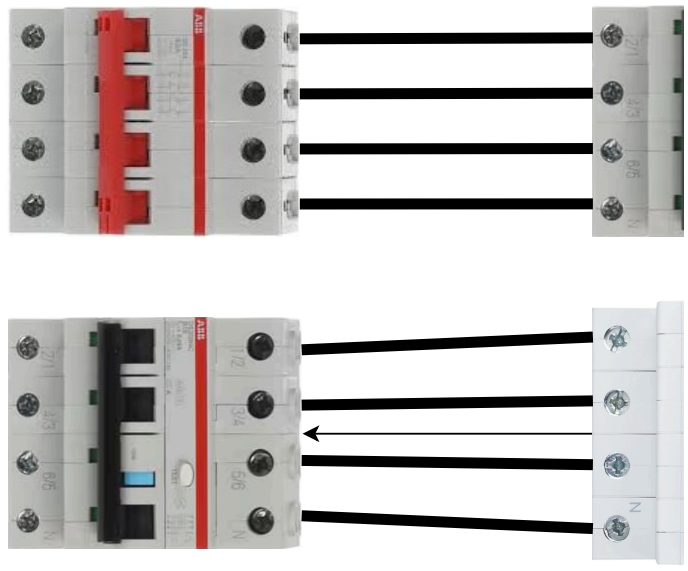
N

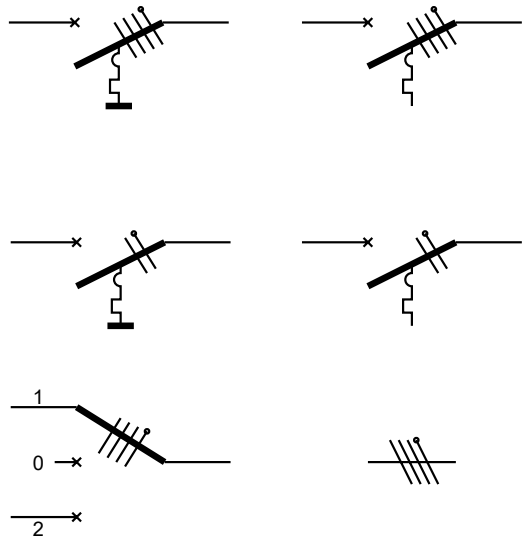
1
0
2

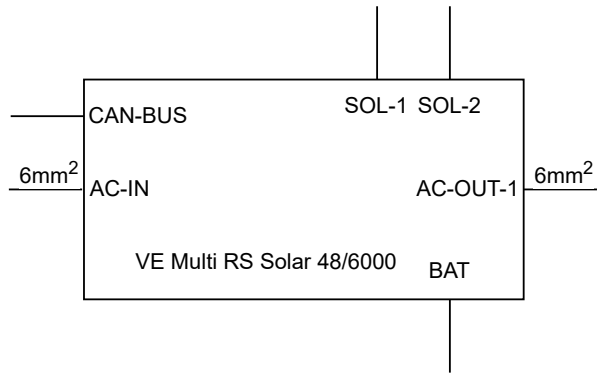
CAN-BUS
SOL-1
SOL-2
6mm2
AC-IN
AC-OUT-1
6mm2
VE Multi RS Solar 48/6000
BAT

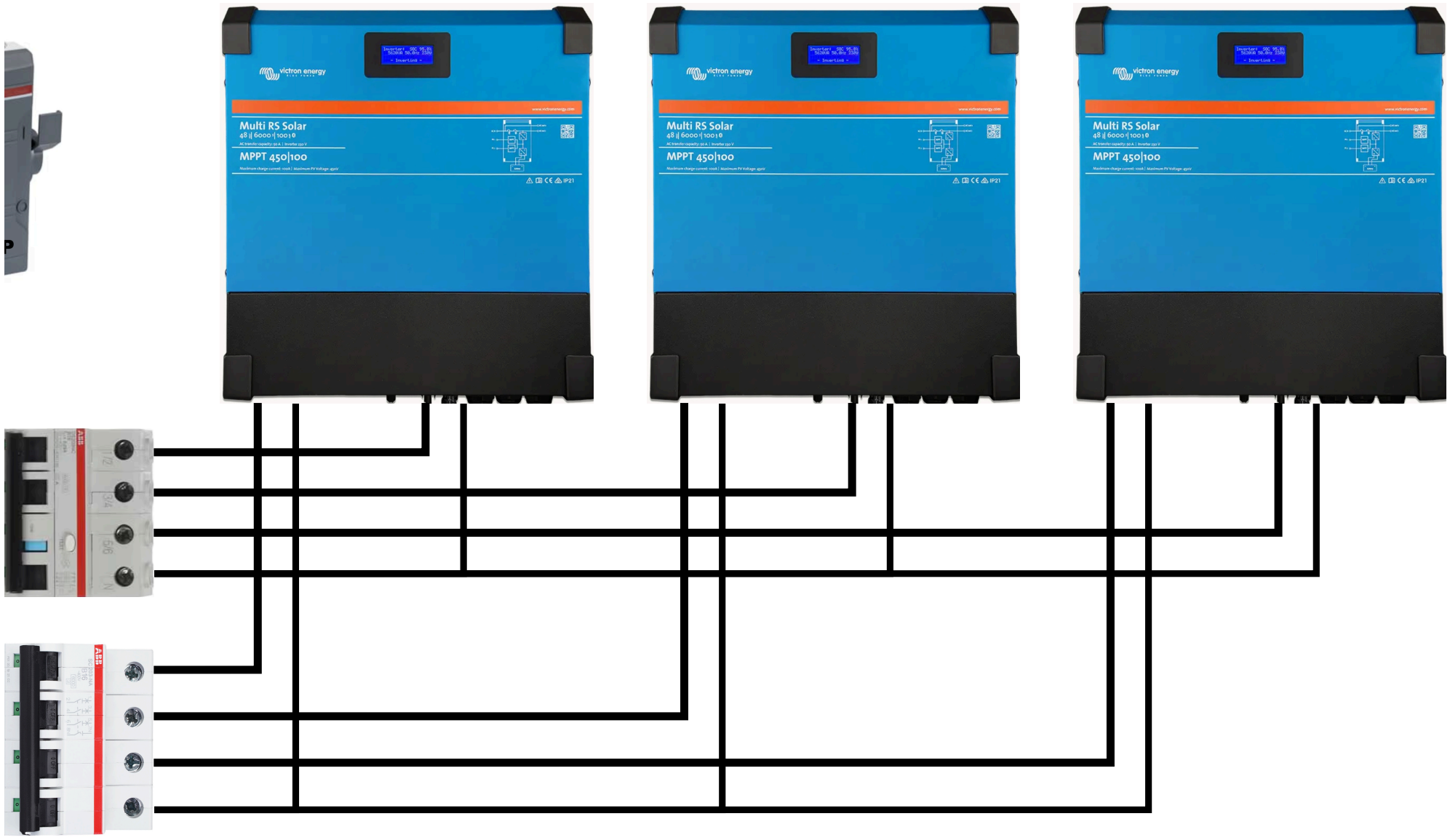
Multi RS Solar
48 | 6000 | 100 | 0
MPPT 450|100
Multi RS Solar
48 | 6000 | 100 | 0
MPPT 450|100
Multi RS Solar
48 | 6000 | 100 | 0
MPPT 450|100

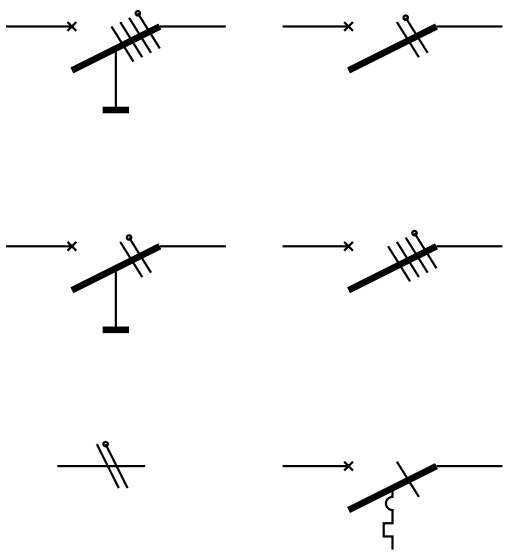

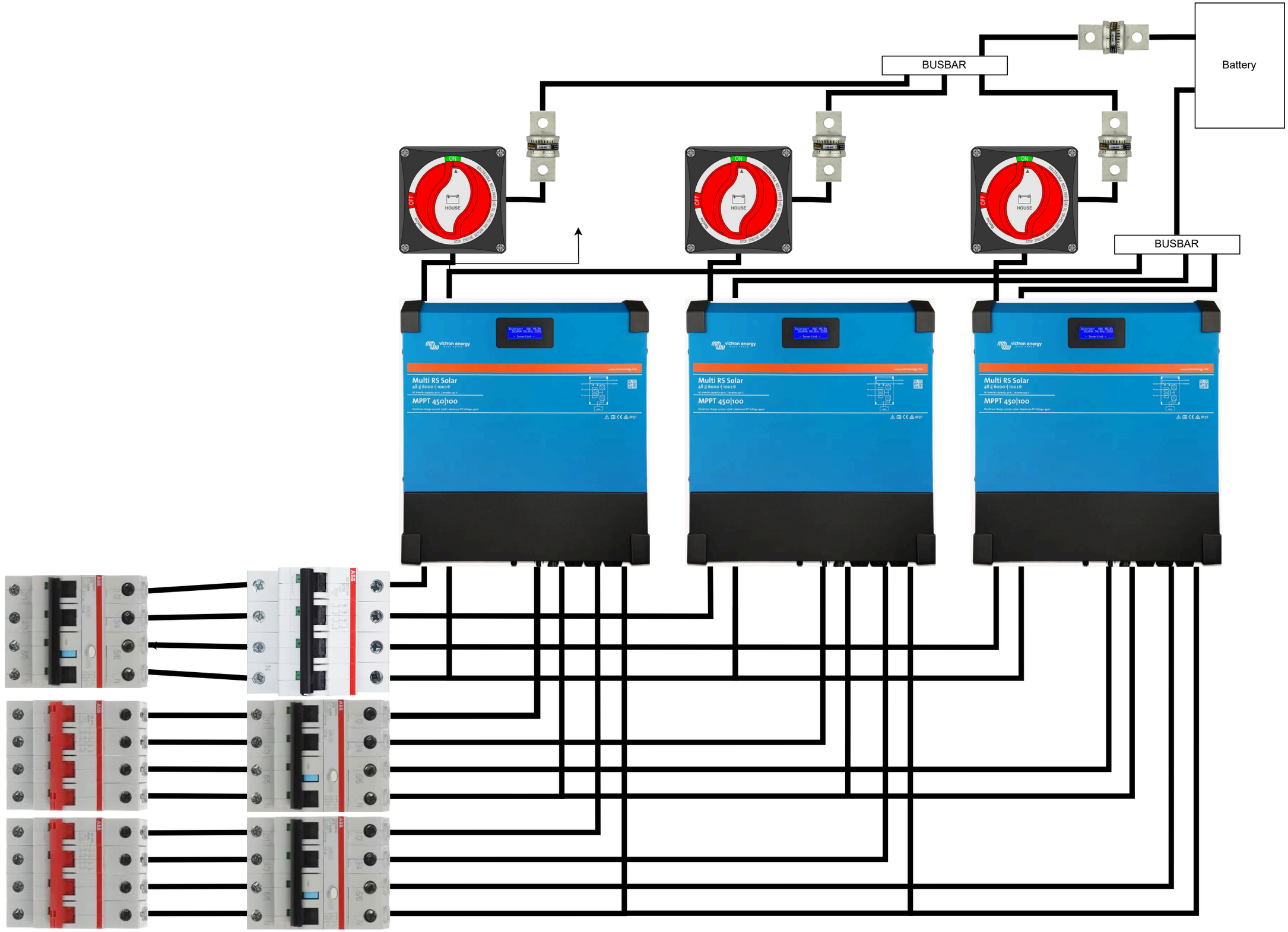
BUSBAR
Battery
BUSBAR
ON
OFF
HOUSE
Multi RS Solar
48 | 6000 | 100 | 0
MPPT 450|100
victron energy

TEST
F202 A AP-R
2CSF202401R1400
1/2
N
2/1
N

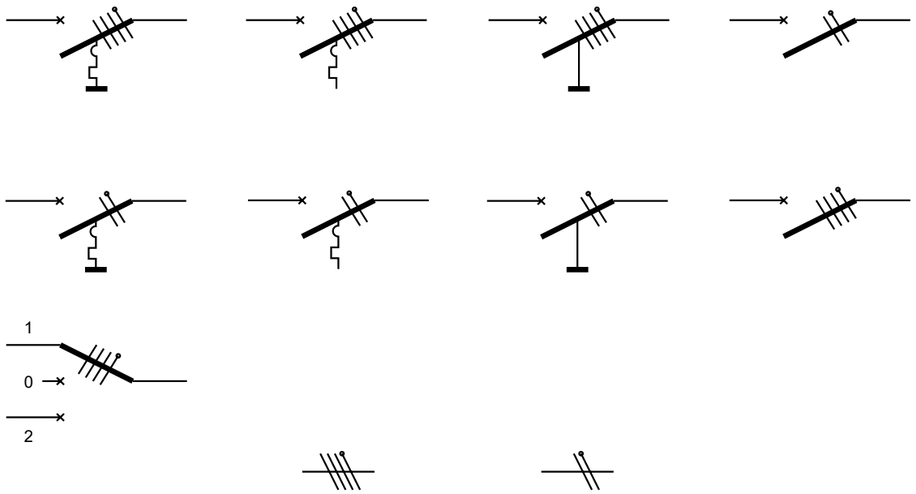
1
0
2

PV
TEST
ENPHASE
Q-RELAY-3P-INT
GRID

ENPHASE

ABB
TS8/S SW
1 A

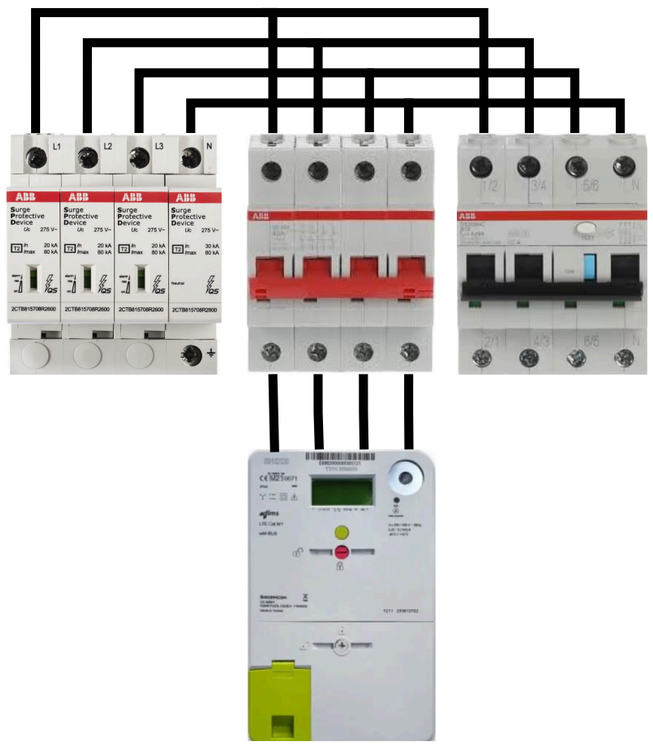
L1
L2
L3
N
ABB
Surge Protective Device
1/2
3/4
5/6
2/1
4/3
6/6

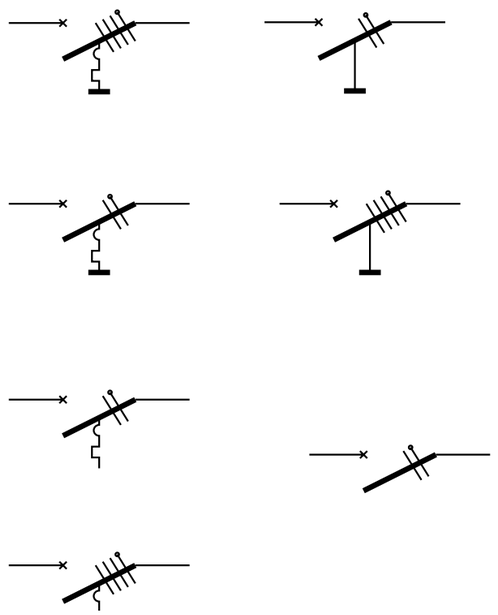

5P	5P	5P	5P

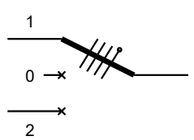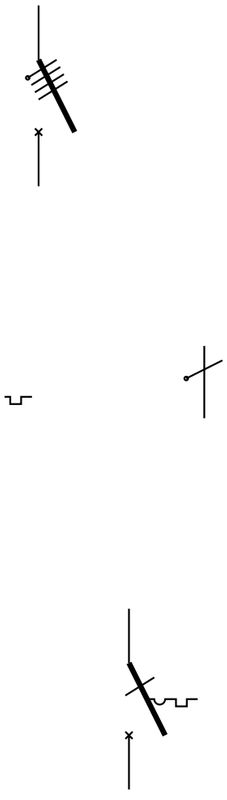
1
0
2