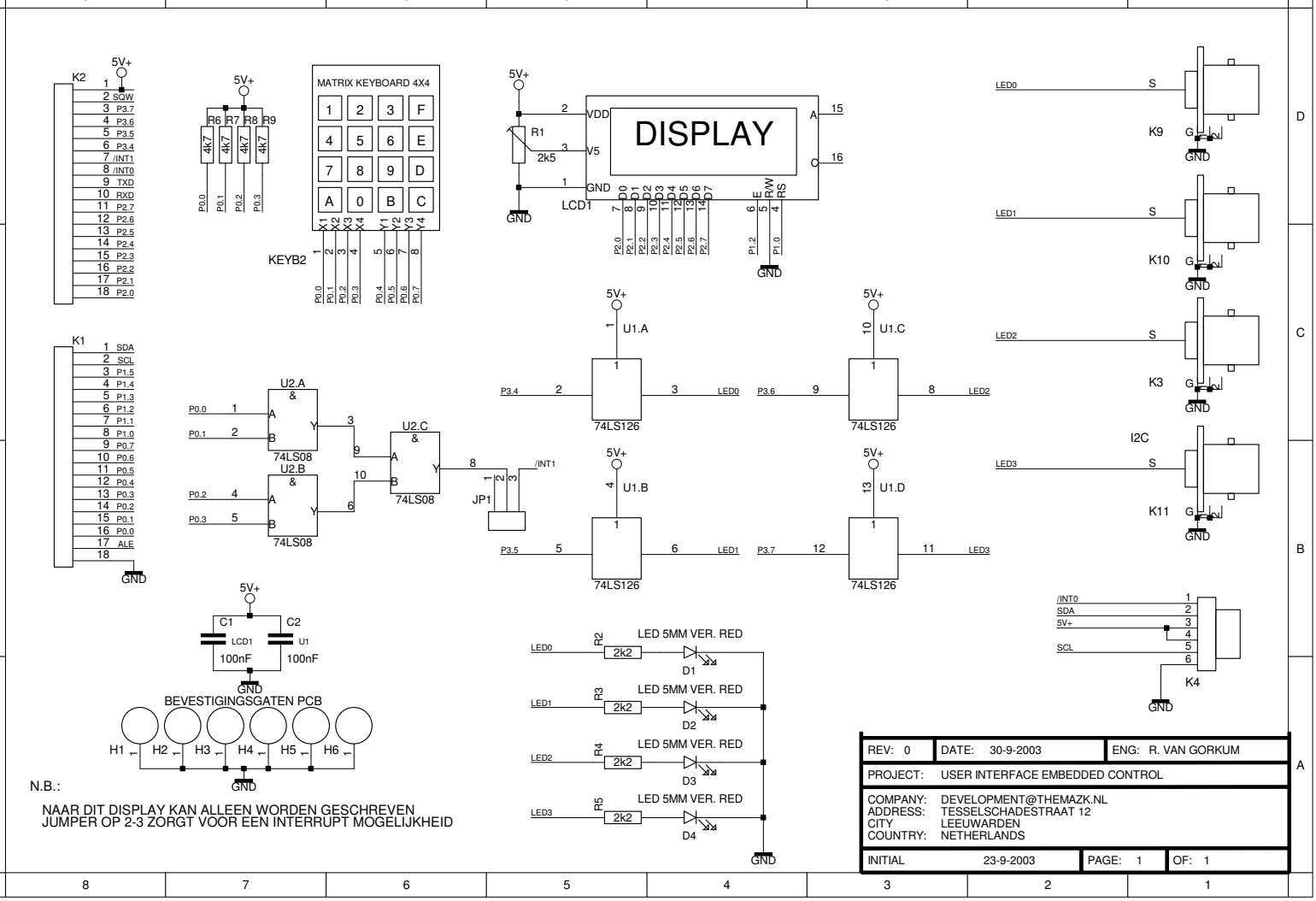

N.B.:

NAAR DIT DISPLAY KAN ALLEEN WORDEN GESCHREVEN
JUMPER OP 2-3 ZORGT VOOR EEN INTERRUPT MOGELIJKHEID

REV: 0	DATE: 30-9-2003	ENG: R. VAN GORKUM
PROJECT:	USER INTERFACE EMBEDDED CONTROL	
COMPANY: DEVELOPMENT@THEMAZK.NL ADDRESS: TESSELSCHADESTRAAT 12 CITY LEEUWARDEN COUNTRY: NETHERLANDS		
INITIAL 23-9-2003	PAGE: 1	OF: 1