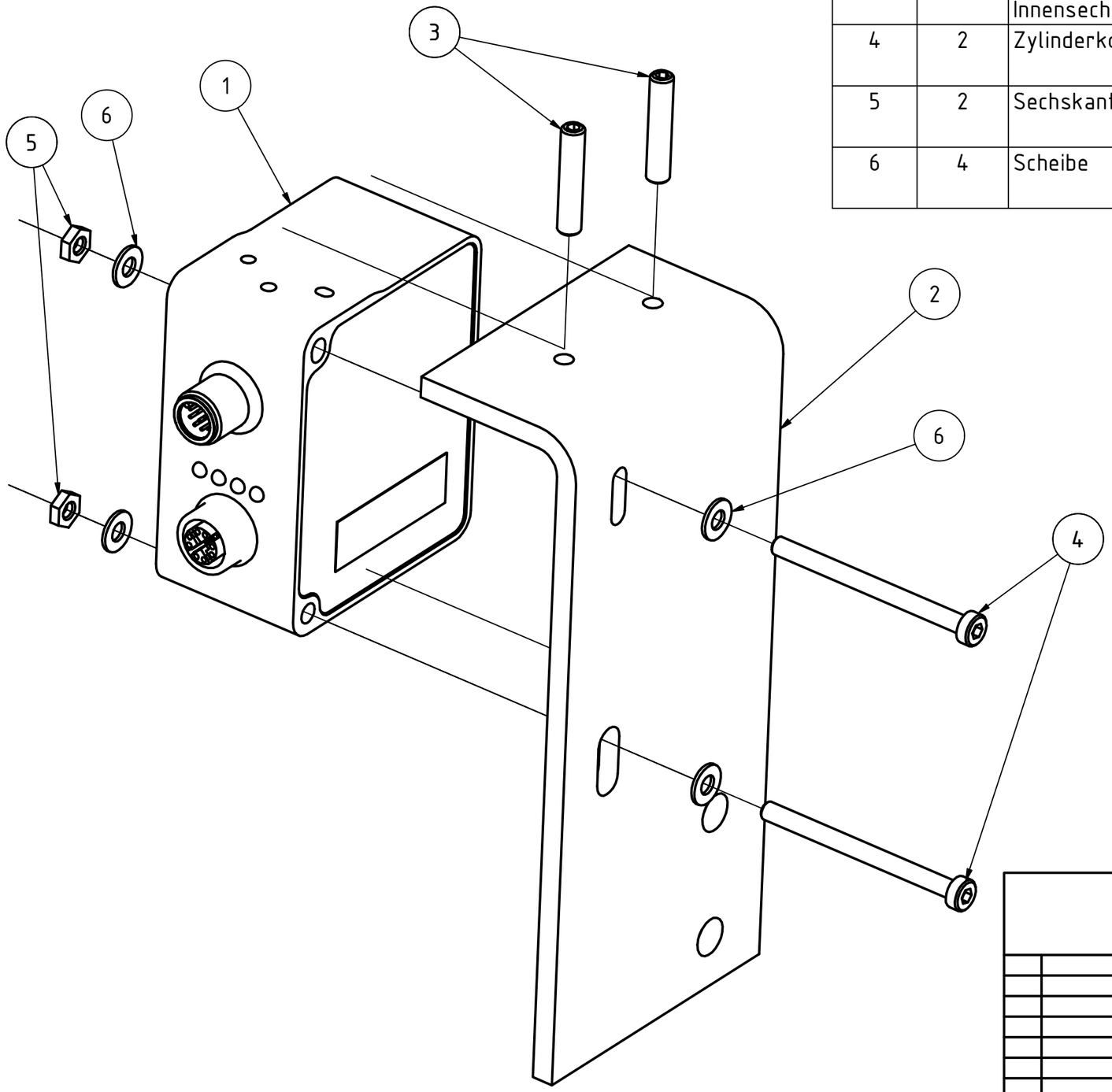

BAUTEILLISTE						
OBJEKT	ANZAHL	BEZEICHNUNG	BAUTEILNUMMER	NORM	ZULIEFERER	MATERIAL
1	1	Kantensensor	Baumer_OXS200		BAUMER	
2	1	Fixierungsblech				S355J2(+N)
3	2	Madenschraube mit Innensechskant	DIN EN ISO 4026 - M5 x 25	DIN EN ISO 4026	Autodesk Inc.	Edelstahl
4	2	Zylinderkopfschraube	DIN 6912 - M4 x 50	DIN 6912	Autodesk Inc.	Stahl
5	2	Sechskantmutter	ISO 4036 - M4	DIN EN ISO 4036	Autodesk Inc.	Stahl
6	4	Scheibe	DIN 125 - A 4,3	DIN 125	Autodesk Inc.	Stahl

	Datum	Name
Gezeich	24.06.2025	Jakob
Kontroll		
Norm		

Status	Änderungen	Datum	Name

Projekt Useless-Box

Gruppe: 5

Baugruppe: Kantensensor

Montagezeichnung Kantensensor

1

A3