ГОСТ 19.701-90: наиболее часто используемые обозначения

Название блока	Обозначение	Назначение блока
Терминатор		Начало или завершение программы
Процесс		Обработка данных: вычисления, пересылки и т.п.
Данные		Операции ввода-вывода данных
Решение		Ветвление, выбор, итерационные и поисковые циклы
Подготовка		Счетные циклы
Предопределенный процесс		Вызов процедур, функций
Соединитель		Маркировка разрывов линий
Комментарий		Пояснения к операциям

- Составьте 3 алгоритма: линейный, разветвляющий, циклический

Следование:

Ветвление:

Цикл:

Что делает алгортм?

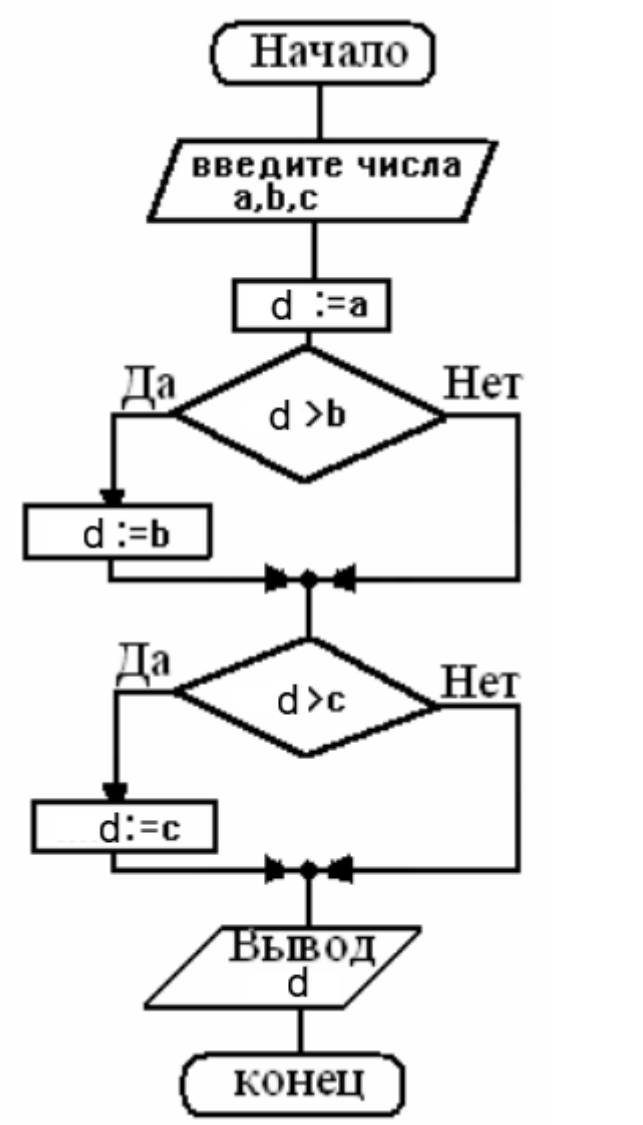

- Создать блок-схему по тексту:

Вводятся исходные дааные. Затем данные обрабатываются и проверяется на корректность, ЕСЛИ не корректные, ТО заного воодятся данные, ЕСЛИ корректные, ТО вызывается процедура. Выводится результат

Начало
Ввод исходных данных
Обработка введенных данных
Данные корректны?
Нет
Да
Вызов процедуры
Вывод результата
Конец

функции $y = \begin{cases} x^2 + 1, & x < 0 \\ 2x + 1, & 0 \le x \le 1 \\ 4x - 1, & x > 1 \end{cases}$

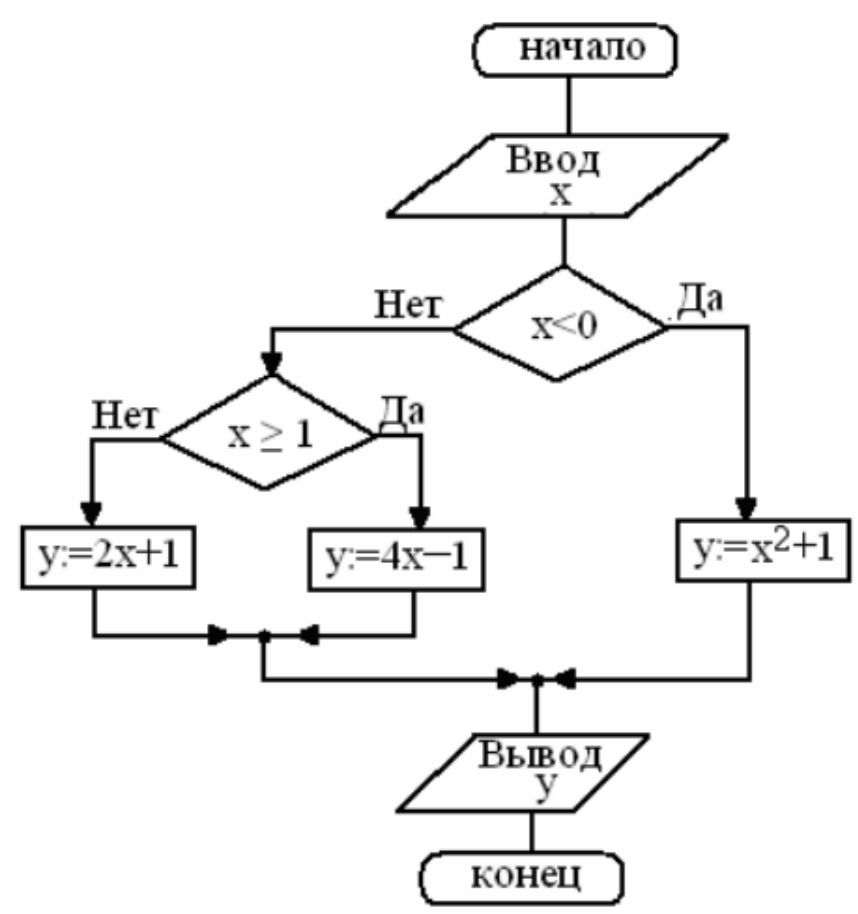
начало
Ввод
x
x<0
Нет
Да
x ≥ 1
Нет
Да
y:=2x+1
y:=4x−1
y:=x2+1
Вывод
y
конец