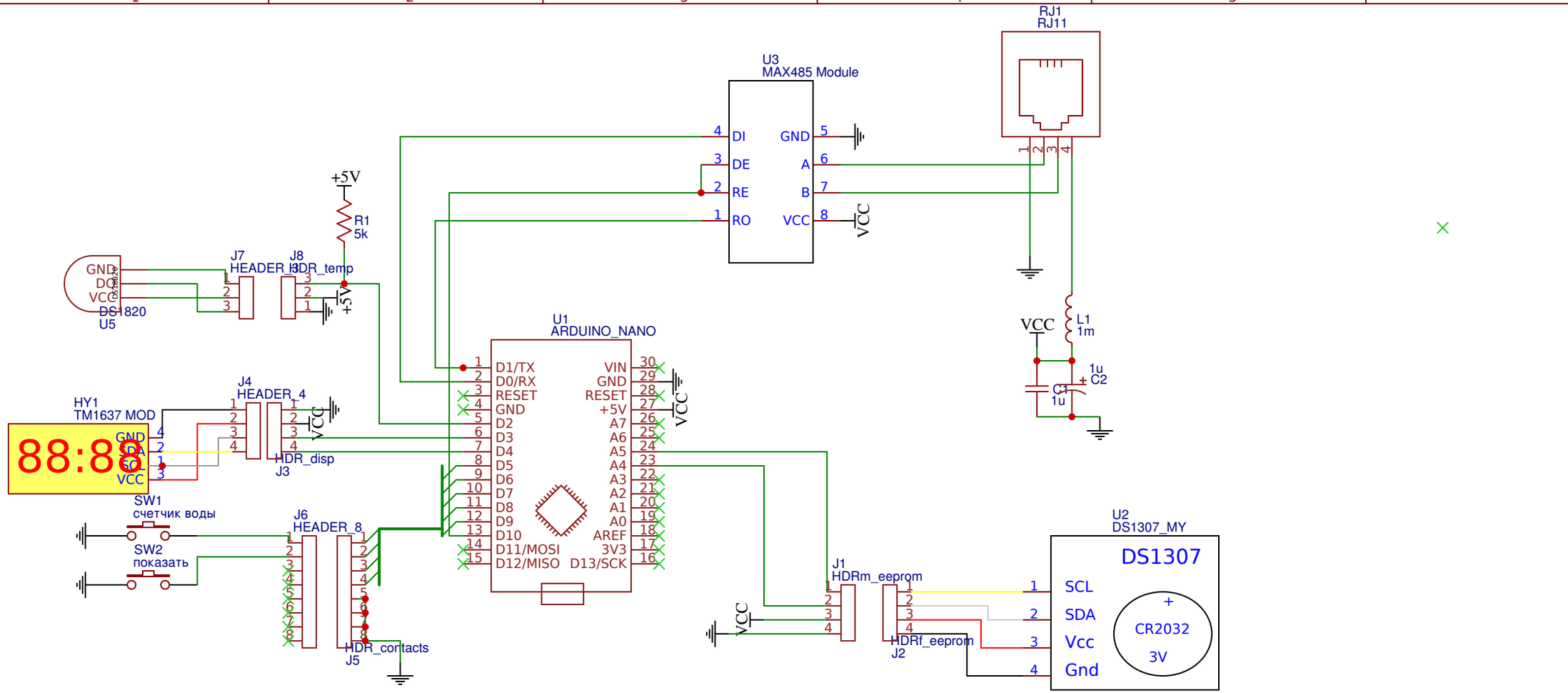

TITLE: схема регистратора для сччетчика воды		REV: 1.0
EasyEDA	Company: Your Company	Sheet: 1/1
	Date: 2019-02-04 Drawn By: UserSupport	