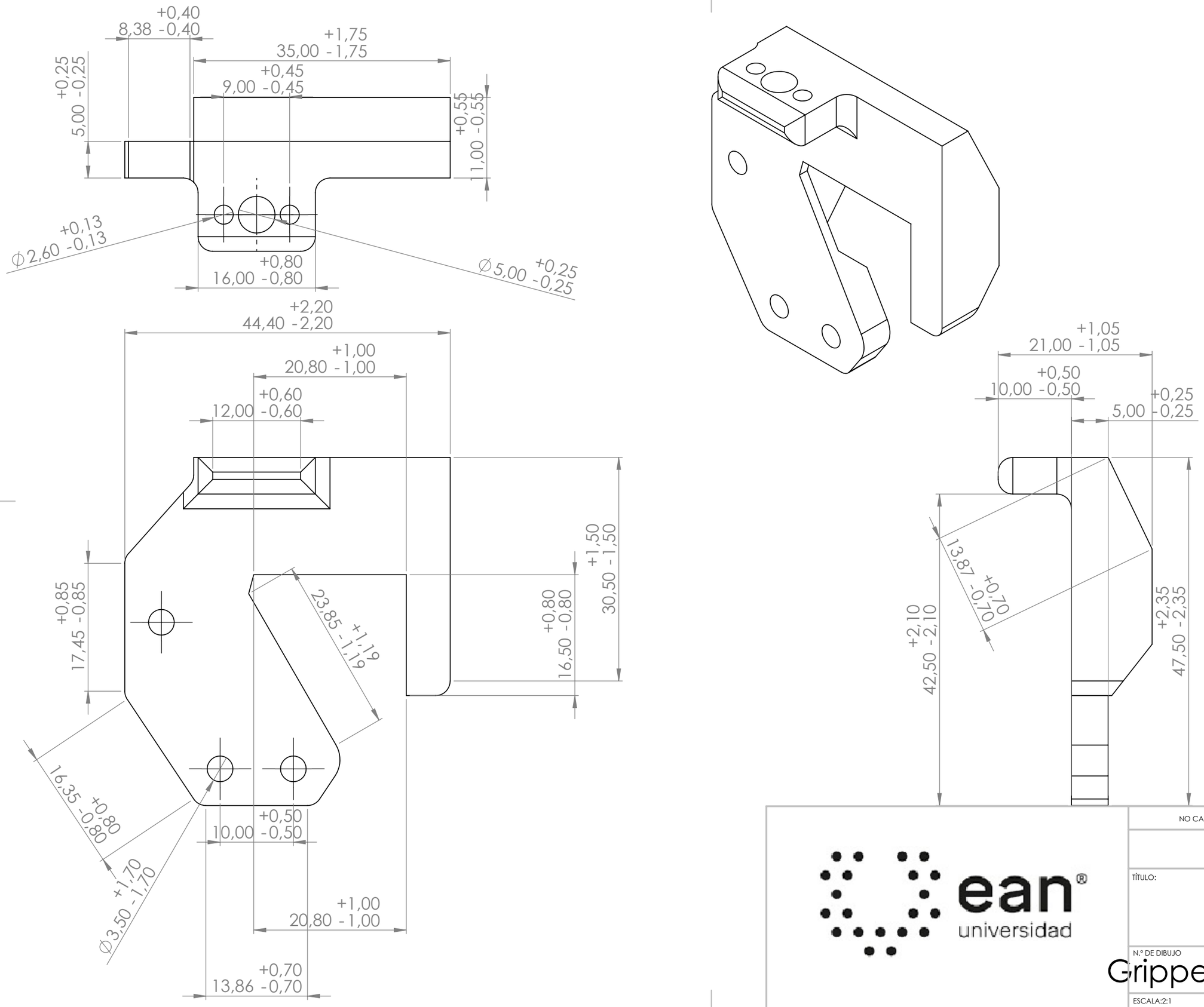

NO CAMBIE LA ESCALA

REVISIÓN

TÍTULO:

N.º DE DIBUJO

Gripper base mano3

A3

ESCALA:2:1

HOJA 1 DE 1

Producto SOLIDWORKS Educational. Solo para uso en la enseñanza.