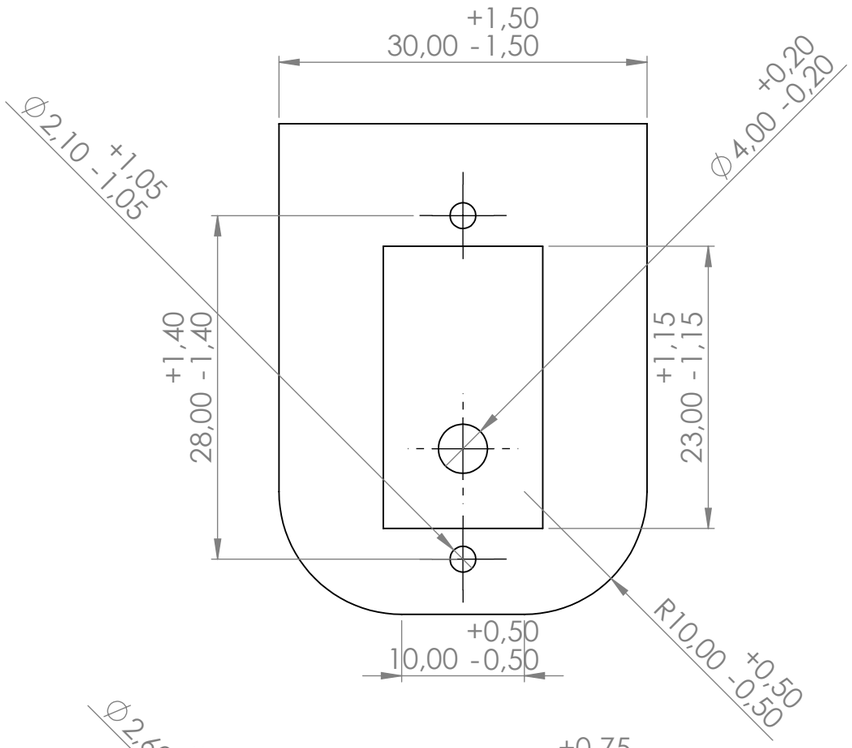

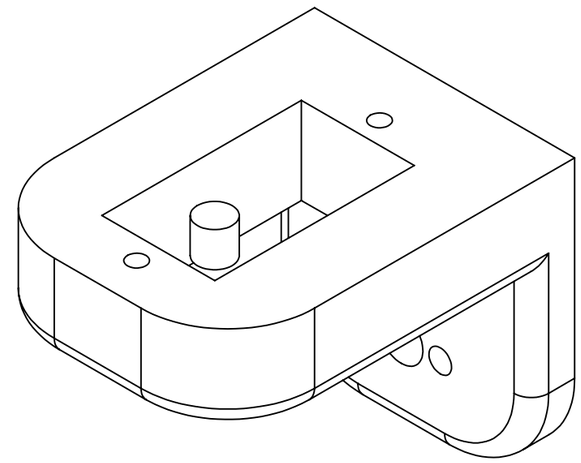

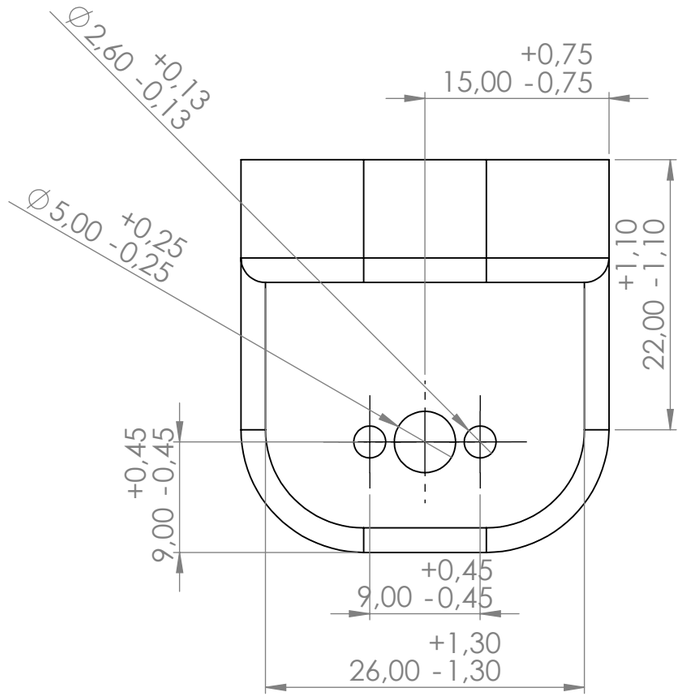

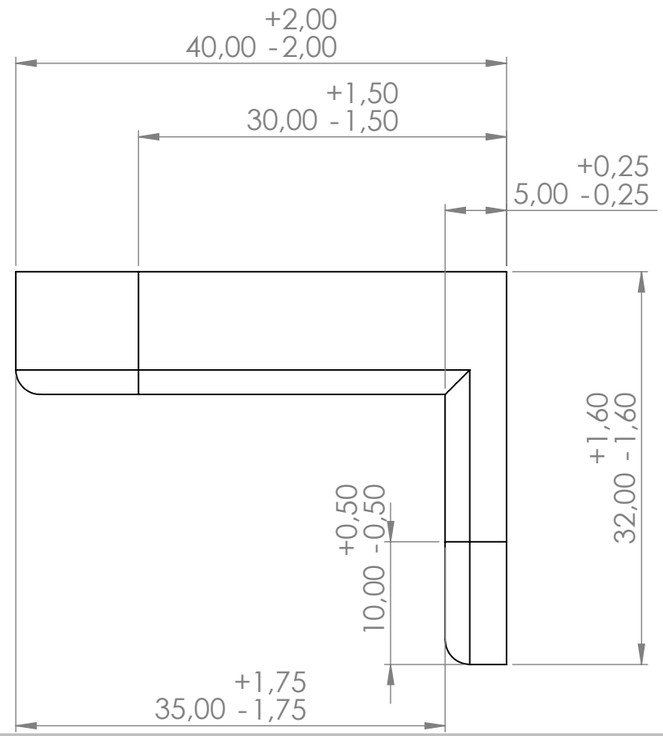

ean universidad

NO CAMBIE LA ESCALA	REVISIÓN
TÍTULO:	
N.º DE DIBUJO Mano1	A3
ESCALA:2:1	HOJA 1 DE 1

Producto SOLIDWORKS Educational. Solo para uso en la enseñanza.