REV.	DOC. Nº	DESCRIÇÃO	LOCAL	DATA	NOME
00	000	Era ...	X-N	dd/mm/aa	Nome
00	000	Era ...	X-N	dd/mm/aa	Nome
00	000	Era ...	X-N	dd/mm/aa	Nome

DESCARGA: FLANGE DN300 PN25

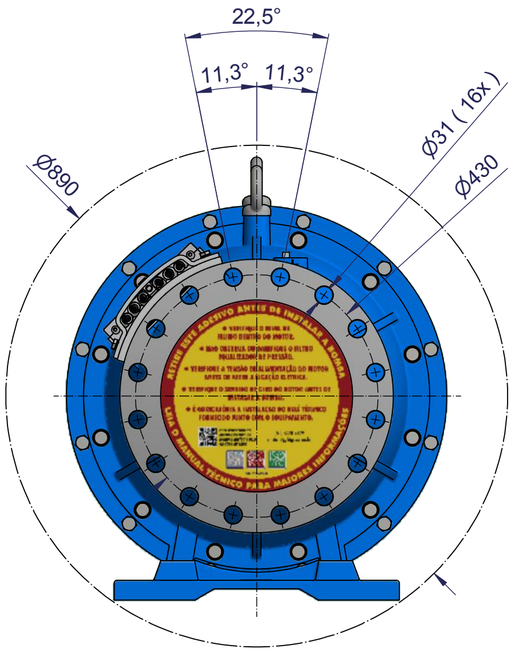

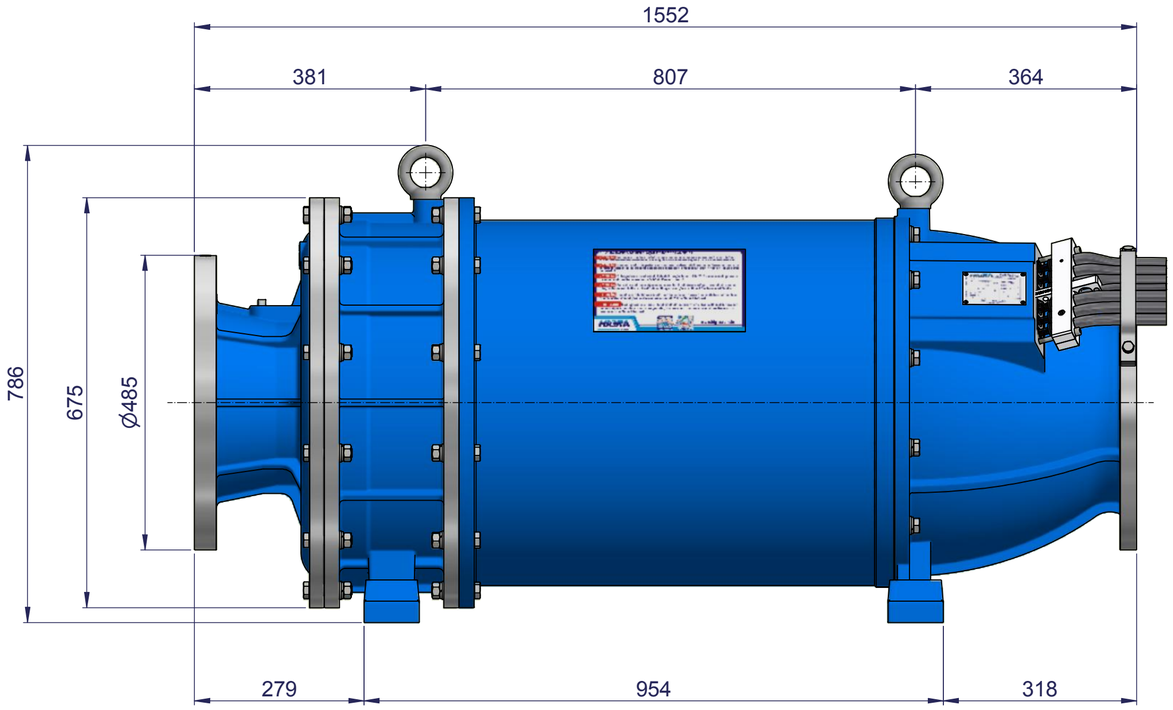

SUCÇÃO: FLANGE DN300 PN25

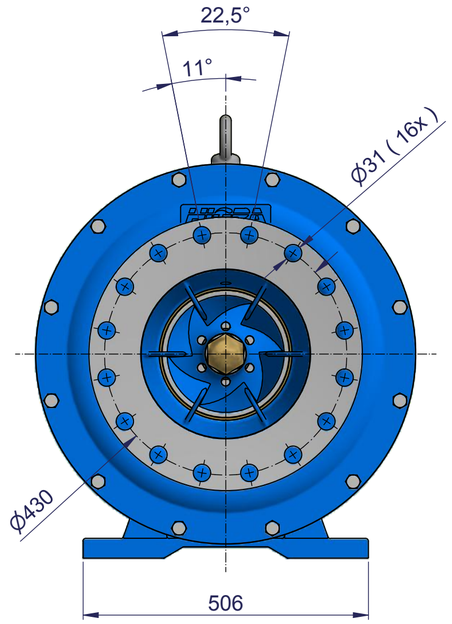

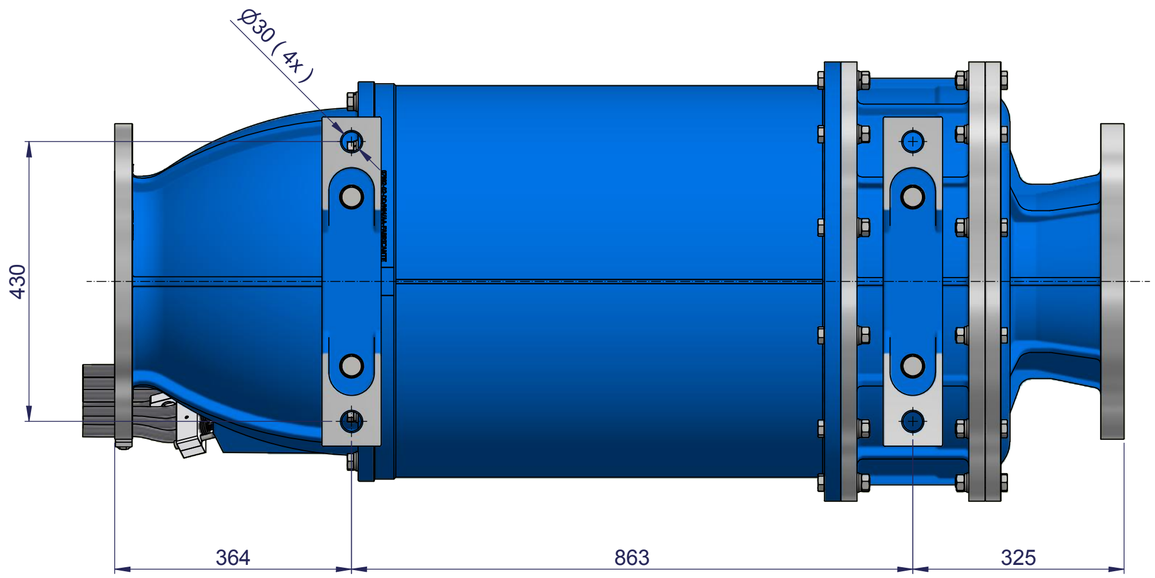

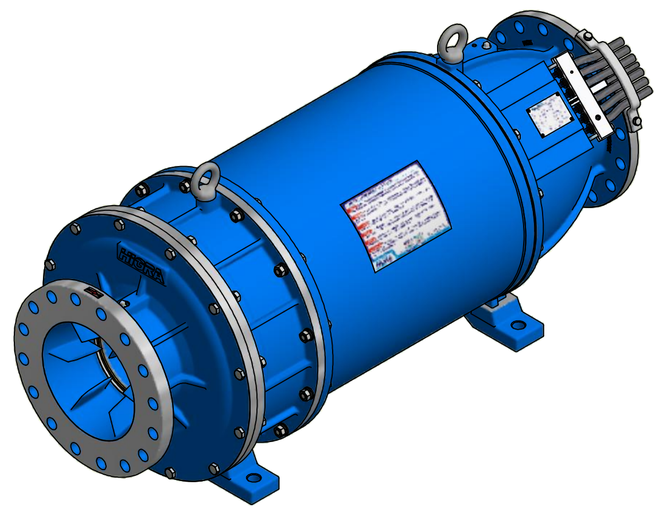

HIGRA	Beneficiamento Externo:	Desenhado: Rodrigo Sedres	Data: 13/08/2015
		Aprovado: Greco de Moura	Data: 13/08/2015
Material: Diversos		Peso: 1019,36 kg	
Produto: R1-365_200		Código Desenho: - X -	
Descrição Interna: R1-365_200		Código Peça: - X -	
Descrição: R1-365_200			Rev: 00

É proibida a reprodução total ou parcial deste desenho sem prévia autorização da engenharia da empresa.

Sem Escala A2