REV.	DOC. N°	DESCRIÇÃO	LOCAL	DATA	NOME
00	000	Era ...	X-N	dd/mm/aa	Nome
00	000	Era ...	X-N	dd/mm/aa	Nome
00	000	Era ...	X-N	dd/mm/aa	Nome

Flange de Sucção
DN250 PN40

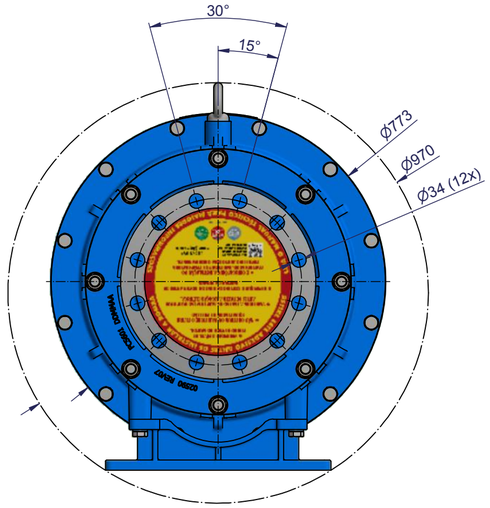

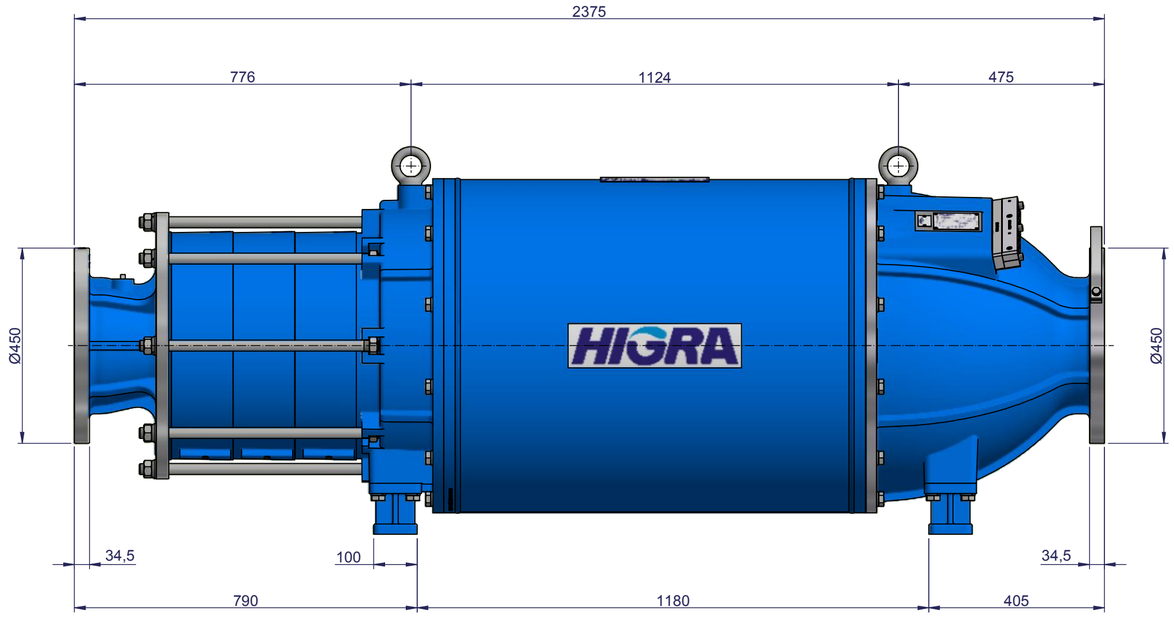

Flange de Descarga
DN250 PN40

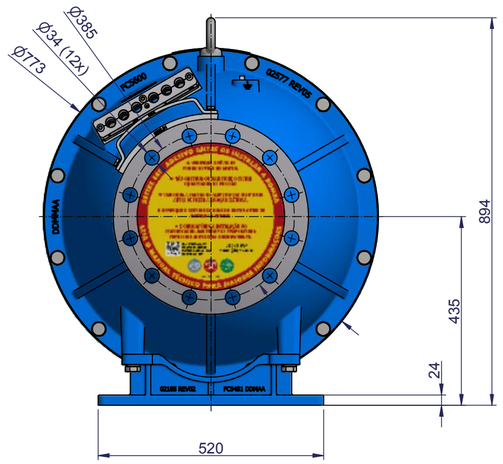

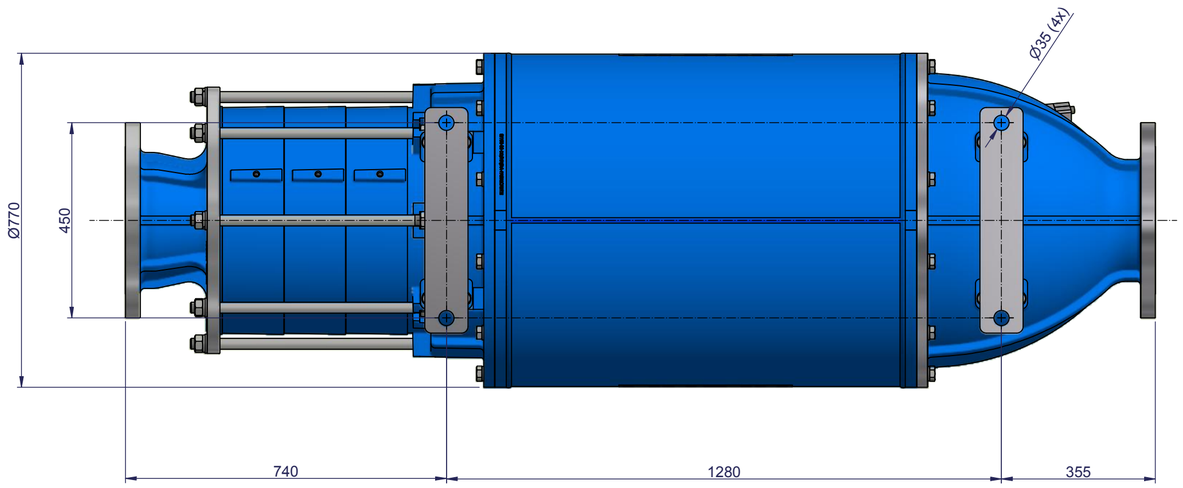

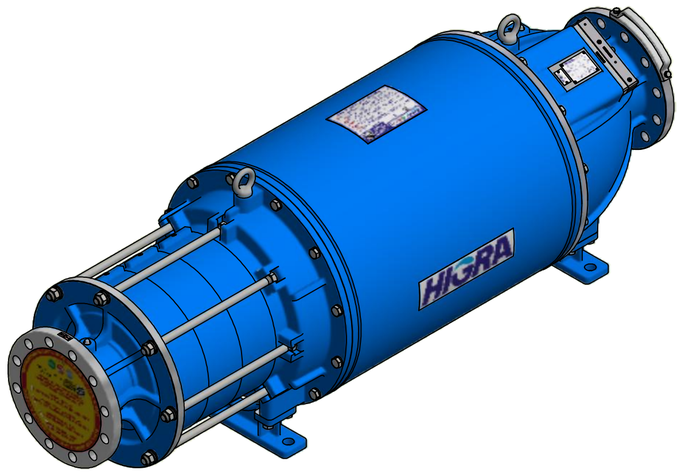

Nota:
1- Para cotas que envolvem os flanges são de acordo com a norma ISO-2531;
2- Para cotas gerais usar uma tolerância de +- 3mm.

HIGRA	Beneficiamento Externo: N/A	Desenhado: Rafael X.	Data: 16/01/2019
		Aprovado: Greco de Moura	Data: 16/01/2019
Material: Variado		Peso: 2363,5 kg	
Produto: R4-360_500B		Código Desenho: - X -	
Descrição Interna: R4-360_500B		Código Peça: - X -	
Descrição: R4-360_500B			Rev: 00

É proibida a reprodução total ou parcial deste desenho sem prévia autorização da engenharia da empresa.

Sem Escala A2