REV.	Descrição / Description	Local	Data / Date	Nome / Name

Flange de Descarga / Discharge Flange
DN200 PN10 ISO 2531 / NBR 7675

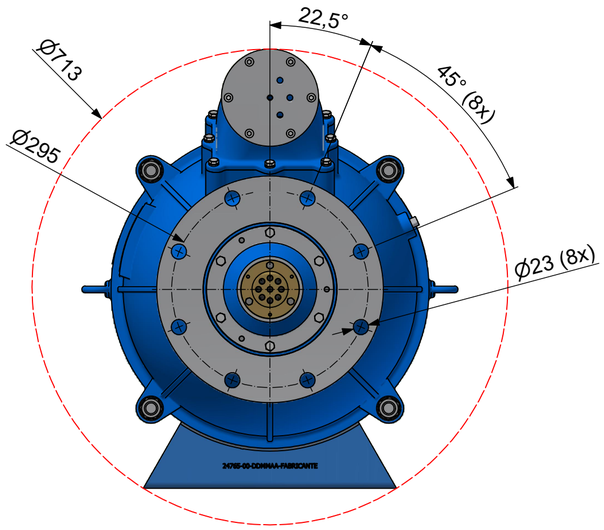

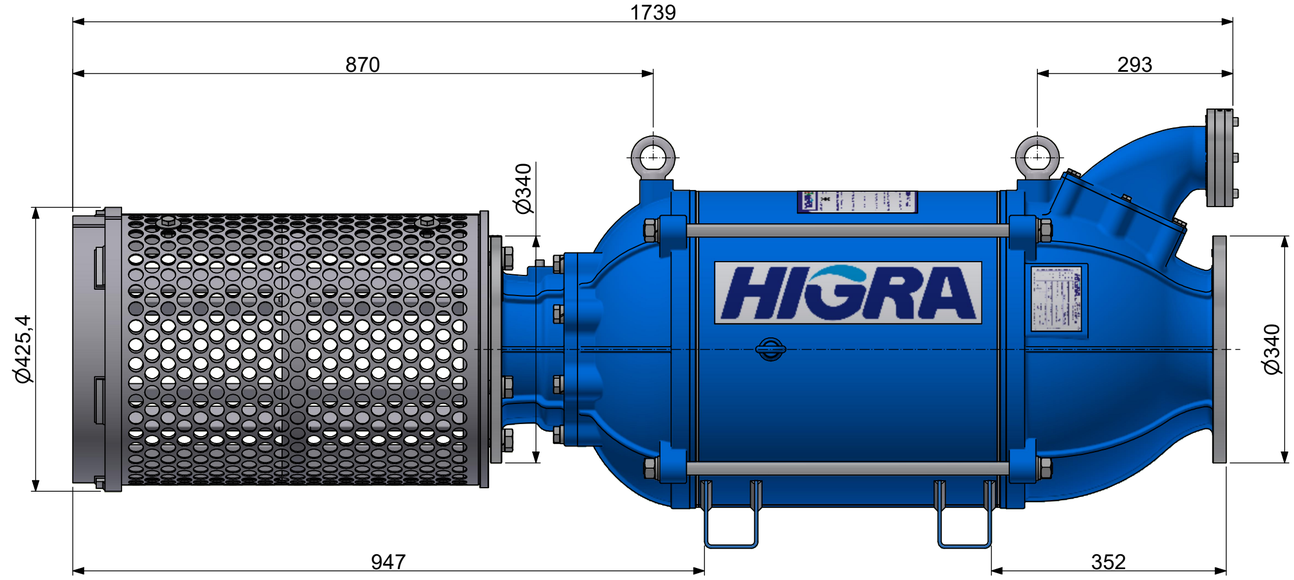

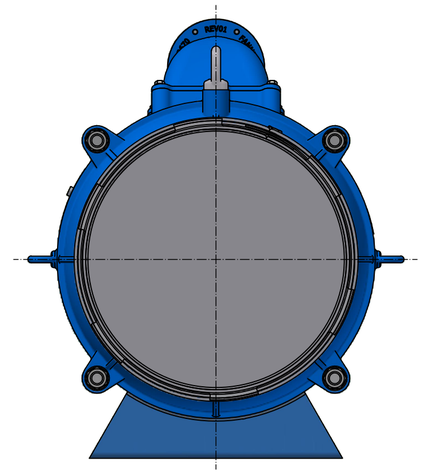

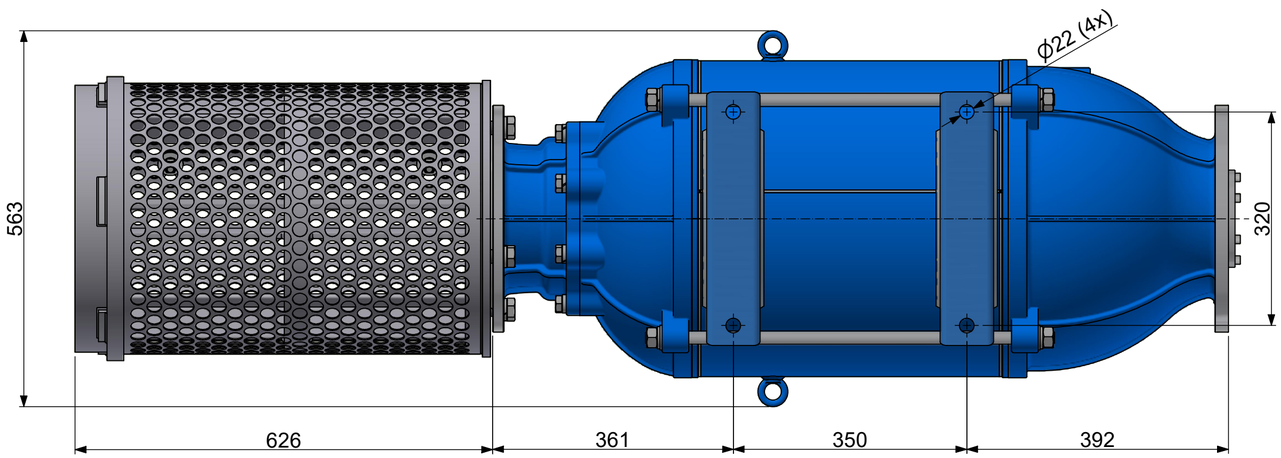

NOTAS
1- Para cotas que envolvem os flanges, considerar norma ISO 2531 / NBR 7675.
2 - Para cotas gerais, considerar tolerância de +/- 3mm.

NOTES
1- For dimensions involving flanges, consider the standard ISO 2531 / NBR 7675.
2 - For general dimensions, consider a tolerance of +/- 3mm.

HIGRA			DESCRIÇÃO / Description: M1-240/40B		TOLERÂNCIAS NÃO INDICADAS NOT INDICATED TOLERANCES (DIN 7168-m) Dimensões / Dimensions (mm)
	Projetado Designed	Desenhado Drawn	Aprovado Approved	Material / Peso / Weight: 385 kg	< 6 ± 0,1 · < 10° ± 1° · >6-30 ± 0,2 · >10-50 ± 30´ · >30-120 ± 0,3 · >50-120 ± 20´ · >120-400 ± 0,5 · >120-400 ± 10´ · >400-1000 ± 0,8 · >400 ± 5´
Nome Name	Vinicius L.	Cauan R.	Greco de Moura	Código de Peça / Part Number:	REV:
Data Date	27/09/2024	03/10/2024	03/10/2024	- X -	00

É proibida a reprodução total ou parcial deste desenho sem a prévia autorização da área de engenharia. // Total or partial reproduction of this drawing is prohibited without prior authorization from the engineering area.