REV.	Descrição / Description	Local	Data / Date	Nome / Name

Flange de Descarga
Discharge Flange
DN350 PN25
ISO 2531
NBR 7675

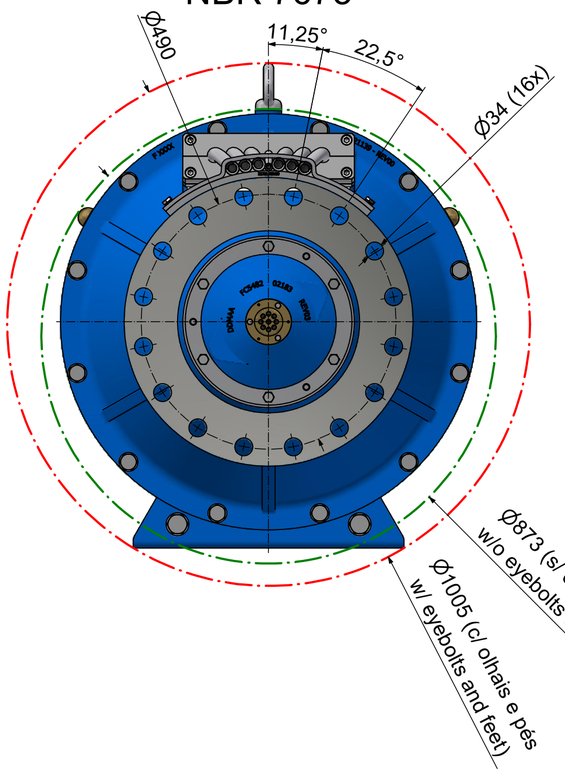

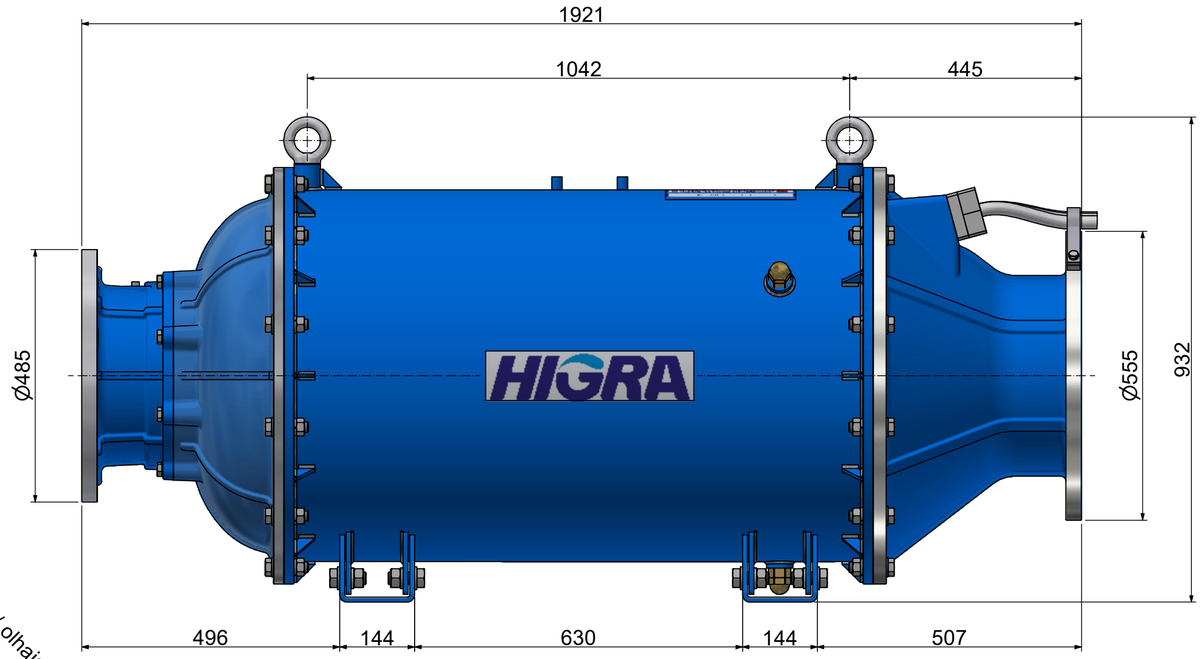

Flange de Sucção
Suction Flange
DN300 PN25
ISO 2531
NBR 7675

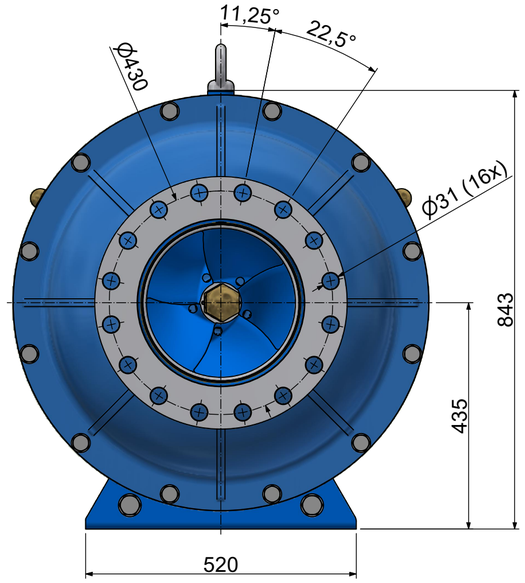

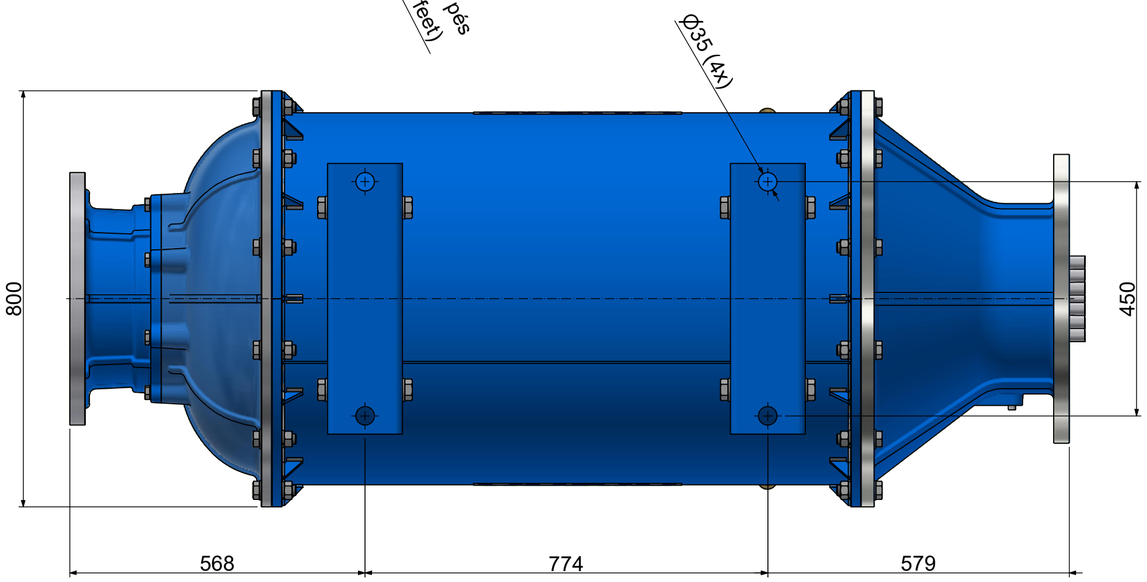

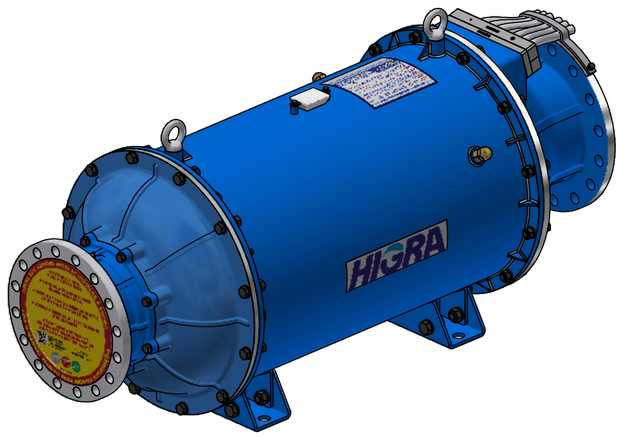

NOTAS
1- Para cotas que envolvem os flanges, considerar norma ISO 2531 / NBR 7675
2 - Para cotas gerais, considerar tolerância de +/- 3mm

NOTES
1- Para cotas que envolvem os flanges, considerar norma ISO 2531 / NBR 7675
2 - For general dimensions, consider a tolerance of +/- 3mm

HIGRA	DESCRIÇÃO / Description: M1-345 Carc 315S (150 175 200 250 300 350CV 60Hz; 150 175 200CV 50Hz) Config 1: Ferro Fundido / Cast Iron Sensor Standard				
	Projetado / Designed	Desenhado / Drawn	Aprovado / Approved	Material: -----	Peso / Weight: 1850 Kg
Nome / Name	Gustavo N.	Gustavo N.	Greco de Moura	Código de Peça / Part Number: --	REV: 00
Data / Date	15/12/2023	15/12/2023	15/12/2023		

TOLERÂNCIAS NÃO INDICADAS
NOT INDICATED TOLERANCES
(DIN 7168-m)
Dimensões / Dimensions (mm)

< 6	± 0,1	< 10°	± 1°
>6-30	± 0,2	>10-50	± 30´
>30-120	± 0,3	>50-120	± 20´
>120-400	± 0,5	>120-400	± 10´
>400-1000	± 0,8	>400	± 5´

É proibida a reprodução total ou parcial deste desenho sem a prévia autorização da área de engenharia. // Total or partial reproduction of this drawing is prohibited without prior authorization from the engineering area.