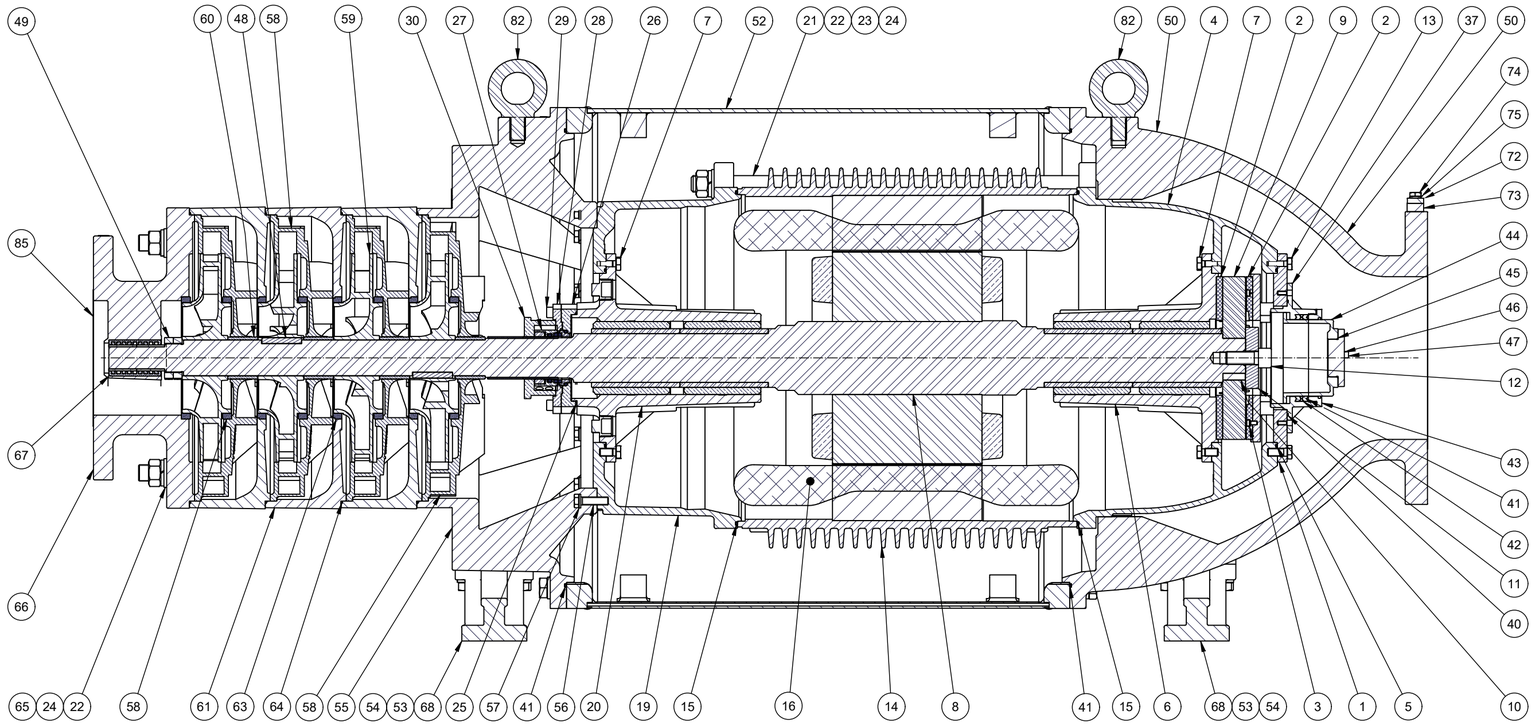

Detalhe do Cabo PTC

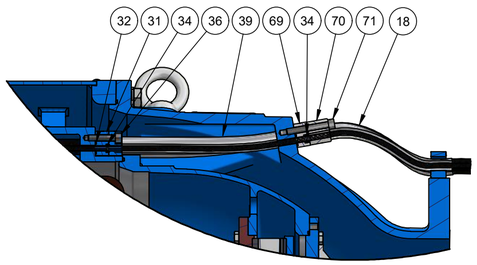

Detalhe do Cabo Eletrico

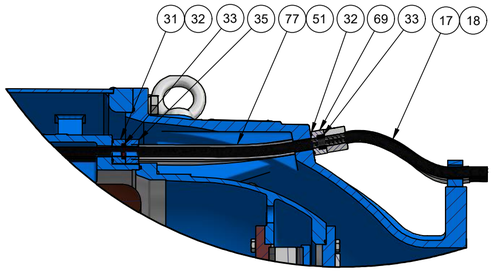

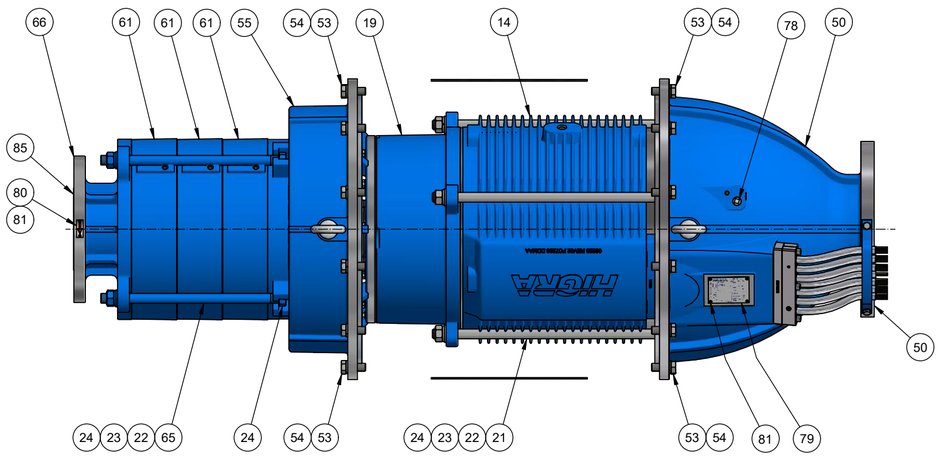

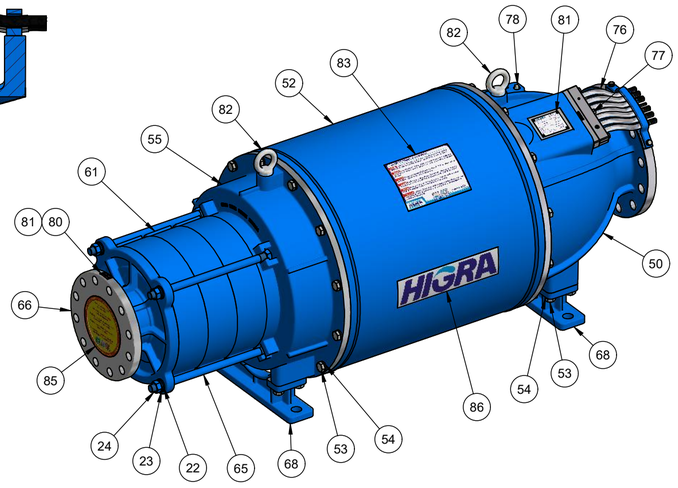

NOTAS:

1 - Itens 1 ao 49 são partes integrantes do Conjunto Motor Código 12605 (200CV);
2 - Item 50 ao 86 - São partes integrantes do Conjunto Externo Código 12604

REV.	DOC. Nº	DESCRIÇÃO	LOCAL	DATA	NOME
00	000	Era ...	X-N	dd/mm/aa	Nome
00	000	Era ...	X-N	dd/mm/aa	Nome
00	000	Era ...	X-N	dd/mm/aa	Nome

Lista de Peças

Item	Qt	Código	Descrição	Material	Dimensões
86	2	12695	Plaqueta Logo Higra 400mm	PTFE (Teflon)	400 x 102
85	1	07744	Plaq. Guia Instalação Flanges	PTFE (Teflon)	Ø210
84	1	07745	Plaq. Guia Instalação Flanges	PTFE (Teflon)	Ø280
83	1	07242	Guia de Instalação do Tubo de Fluxo	PTFE (Teflon)	250 x 180 x 0,25
82	2	02221	Parafuso Olhal de Suspensão	Aço Forjado	M24
81	6	02564	Rebite	Steel, Carbon	3,2 x 8
80	1	02290	Plaqueta do Sentido de Giro	Aço Inoxidavel AISI 304	45 x 17 x 0,5
79	1	00612	Plaq. de Identificação das Bombas	Aço Inoxidavel AISI 304	75 x 104 x 0,5
78	1	01120	Bujão	Aço Carbono Zincado	BSP 1/2"
77	1	06680	Mang. Trançada 250 PSI Translucida	PVC	Ø3/8" x 270
76	6	07055	Mang. Trançada 250 PSI Translucida	PVC	Ø3/4" x 260
75	2	01274	Arruela de Pressão DIN 127	Aço Inoxidavel AISI 304	M10
74	2	01343	Parafuso Sextavado DIN 933	Aço Inoxidável AISI 304	M10 x 40
73	1	08086	Protetor dos Cabos Inferior	Aço SAE 1020	12,7 x 25,4 x 266
72	1	06940	Protetor dos Cabos Superior	Aço SAE 1020	40 x 25,4 x 171
71	3	10791	Parafuso Allen DIN 912	Aço Inoxidável AISI 304	M10 x 70
70	1	10978	Prensa-Cabo Bipartido 70mm²	Aço Carbono SAE 1020	38 x 35 x 220
69	1	10977	Tampa dos Fios 70mm²	Aço Carbono SAE 1020	39 x 22 x 220
68	2	02186	Pé Dianteiro	Fofo nodular D4512	120 x 120 x 520
67	1	12606	Bucha do Mancal de Entrada	Bronze TM-23	Ø55 x 80
66	1	01700	Carcaça de Entrada	Fofo nodular D4512	Ø560 x 155
65	4	08488	Tirante dos Estágios	Aço SAE 1045	Ø1" x 475
64	4	00086	Cordão de Borracha	Borracha NBR	Ø3
63	3	12365	Anel de Desgaste do Estágio	Fuco D45012	Ø188 x Ø170 x 13,6
62	5	12364	Anel de Desgaste	Fuco D45012	Ø188 x Ø170 x 14
61	3	01702	Carcaça do Estágio	Fofo nodular D4512	Ø464 x 124
60	4	12687	Bucha Espaçadora	Aço AISI D6	Ø64,9 x Ø55 x 46,1
59	4	09789	Rotor 320	Aço Inoxidável CA40	Ø320 x 75,4
58	4	09792	Difusor (Ver Nota 10)	Fofo Nodular D4512	Ø440 x 96
57	12	00850	Arruela lisa DIN 127	Aço Inoxidável AISI 304	M12
56	12	01814	Parafuso Sextavado DIN 933	Aço Inoxidável AISI 304	M12 x 45
55	1	09750	Carcaça Externa Dianteira	Fofo Nodular D4512	Ø770 x 277
54	32	00151	Arruela de Pressão DIN 127	Aço Carbono Zincado	M20
53	32	02657	Parafuso Sextavado DIN 933	Aço Carbono Zincado	M20 x 50
52	1	02611	Tubo de Fluxo (Ver Nota 6)	Aço SAE 1020	Ø770 x 774
51	2	02747	Mang. SL Azul Spiraflex	PVC	Ø1 1/2
50	1	06897	Carcaça Externa Traseira	Fofo Nodular D4512	Ø770 x 582
49	2	09810	Porca do Rotor	Latão 2 3/8"	M45 x 2,0 (esquerda)
48	4	01889	Chaveta do Rotor	Aço Carbono SAE 1045	14 x 9 x 61
47	3	01865	Parafuso Sextavado DIN912	Aço Inox Inoxidável AISI 304	M6 x 20
46	1	08680	Tampão Ø50	Aço Inoxidável AISI 304	Ø88 x 25
45	1	04999	O'Ring 2-034	Borracha NBR	Øi 53,70 - W 1,78
44	1	12594	Pistão 265	Aço Inoxidável AISI 304	Ø139,6 x 84
43	1	12598	Tampa do Pistão Equalizador 225	Aço Inoxidável AISI 304	Ø149,5 x 23
42	1	12600	Anel das Gaxetas V2	Aço Inoxidável AISI 304	Ø133 x Ø118 x 5,6
41	2	12599	Gaxeta V2	Viton	Ø117,48 x Ø133,35
40	1	10629	O'ring 2-166	Borracha NBR	Øi 171,12 - W 2,62
39	1	06680	Mang. Trançada 250 PSI Translucida	PVC	Ø3/8" x 260
38	1	01884	Parafuso Sextavado DIN933	Aço Inoxidável AISI 304	M10 x 20
37	1	12596	Tampa Traseira do Pistão Equalizador 225	FoFo Nodular D4512	Ø230 x 69,5
36	3	07791	Parafuso Allen DIN 912	Aço Inoxidável AISI 304	M10 x 45
35	1	10454	Prensa-Cabos Raiado Carcaça 315	FoFo Nodular D4512	225 x 40 x 22
34	8	00438	O'ring 2-109	Borracha NBR	Øi 7,59 - W 2,59
33	48	01859	O'ring 2-208	Borracha NBR	Øi 15,47 - W 3,53
32	2	10935	O'ring 2-159	Borracha NBR	Øi 126,67 - W 2,62
31	1	10455	Tampa dos Fios Raiada	Fofo Nodular D4512	220 x 33,5 x 32
30	1	08640	Protetor do Selo	Bronze TM-23	Ø125 x 48
29	3	00692	Parafuso Allen DIN 912	Aço Inoxidavel AISI 304	M10 x 50
28	1	08639	Placa de Travamento do Selo	Bronze TM-23	Ø186 x 14
27	1	05049	Selo Mecânico M477G - 65 - 00	Aço Inox./Carb. de Tungs.	-
26	1	08637	Caixa do Selo Invertida	Bronze TM-23	Ø190 x 25
25	1	02196	O'ring 2-160	Borracha NBR	Øi133,02 W=2,62
24	16	00090	Porca Sextavada	Aço Carbono Zincado	1"
23	12	00091	Arruela de Pressão DIN 127	Aço Carbono Zincado	1"
22	12	03987	Arruela Lisa Usinada	Aço Carbono Zincado	1"
21	4	02199	Tirante Interno	Aço SAE 1045	Ø1" x 660
20	1	07269	Mancal Radial Dianteiro	Fofo Nodular D4512	Ø320 x 261
19	1	06698	Suporte do Mancal Dianteiro	Fofo Nodular D4512	Ø620 x 228
18	1	08243	Cabo Flexivel 2 x 1,5mm²	Cobre	Ø8,29
17	1	08348	Cabo Flexivel 1 x 70mm²	Cobre	Ø15,85
16	1	09111	Bobinado	Cobre Encapado	-
15	4	00087	Cordão de Borracha	Borracha NBR	Ø4
14	1	09077	Carc Motor 315S pct300	Fofo Nodular D4512	Ø520 x 522
13	12	01132	Parafuso Sextavado DIN 933	Aço Carbono Zincado	M12 x 25
12	1	06427	Parafuso Allen DIN 912	Aço Carbono Zincado	M20 x 50
11	1	02259	Arruela do Anel de Deslizamento	Aço SAE 4140	Ø95 x 20
10	1	04369	Chaveta do Anel de Deslizamento	Aço Carbono SAE 1045	16 x 10 x 34
9	1	02200	Anel de Deslizamento	Aço AISI D2	Ø250 x 35
8	1	10016	Eixo Motriz	Aço Carbono e Aluminio	Ø325 x 1748
7	12	00988	Parafuso Sextavado DIN 933	Aço Inoxidável AISI 304	M12 x 30
6	1	07272	Mancal Radial Traseiro	Fofo Nodular D4512	Ø320 x 253
5	2	10870	O'Ring 2-275	Borracha NBR	Øi 266,29 - W 3,53
4	1	09139	Suporte do Mancal Traseiro	Fofo Nodular D4512	Ø620 x 314
3	12	00099	Parafuso Fenda ISO 1207	Aço Carbono Zincado	M6 x 12
2	2	02159	Anel de Deslizamento Grafite	Grafite CM-13	Ø250 x 10
1	1	12607	Tampa Traseira 320	Fofo Nodular D4512	Ø320 x 105

HIGRA

Beneficiamento Externo: N.A.

Desenhado: Lucas S. — Data: 16/08/2017

Aprovado: Greco de Moura — Data: 16/08/2017

Material: Vide Lista de Peças

Peso: 1800 kg

Produto: R4-320/200B

Código Desenho: - X-

Descrição Interna: R4-320/200B

Código Peça: - X -

Descrição: R4-320/200B

Rev: 00

É proibida a reprodução total ou parcial deste desenho sem prévia autorização da engenharia da empresa.

Sem Escala A2