REV.	DOC. Nº	DESCRIÇÃO	LOCAL	DATA	NOME
00	000	Era ...	X-N	dd/mm/aa	Nome
00	000	Era ...	X-N	dd/mm/aa	Nome
00	000	Era ...	X-N	dd/mm/aa	Nome

SUCÇÃO:
FLANGE DN80 PN40

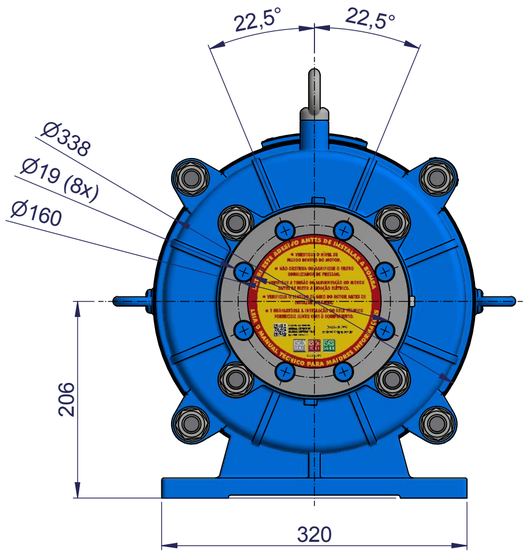

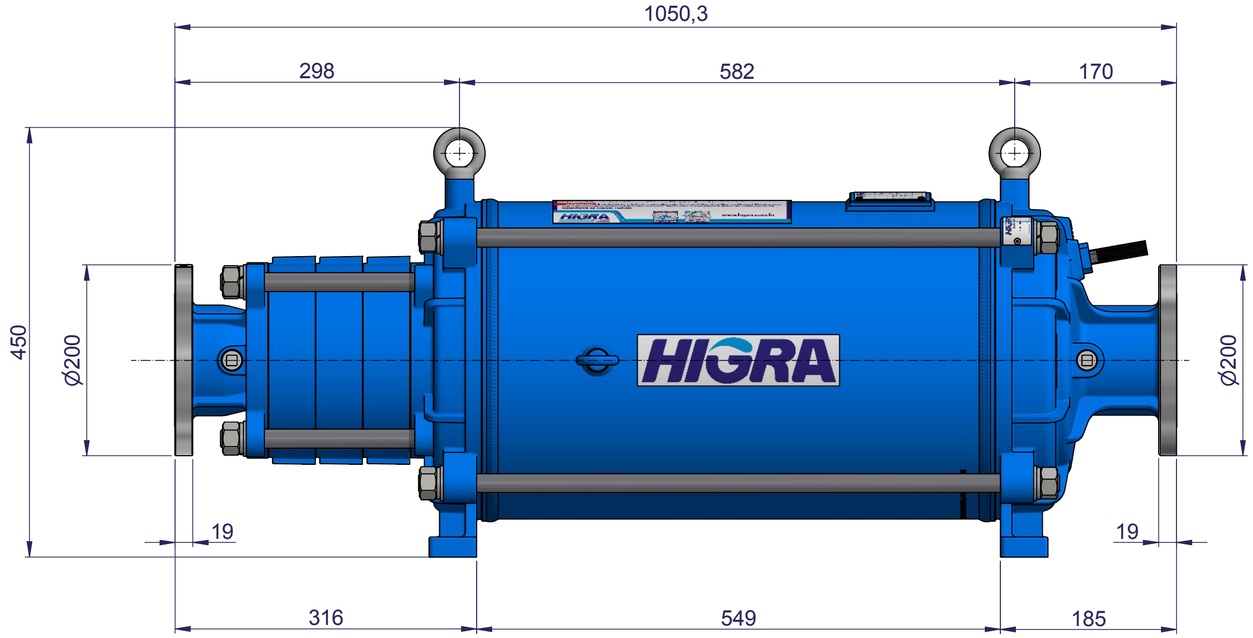

DESCARGA:
FLANGE DN80 PN40

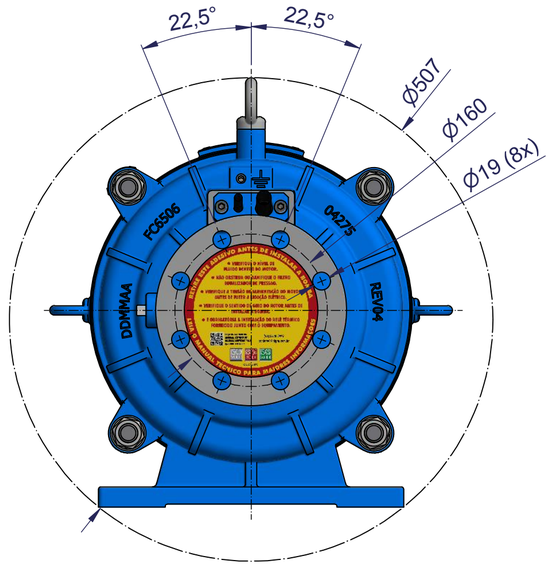

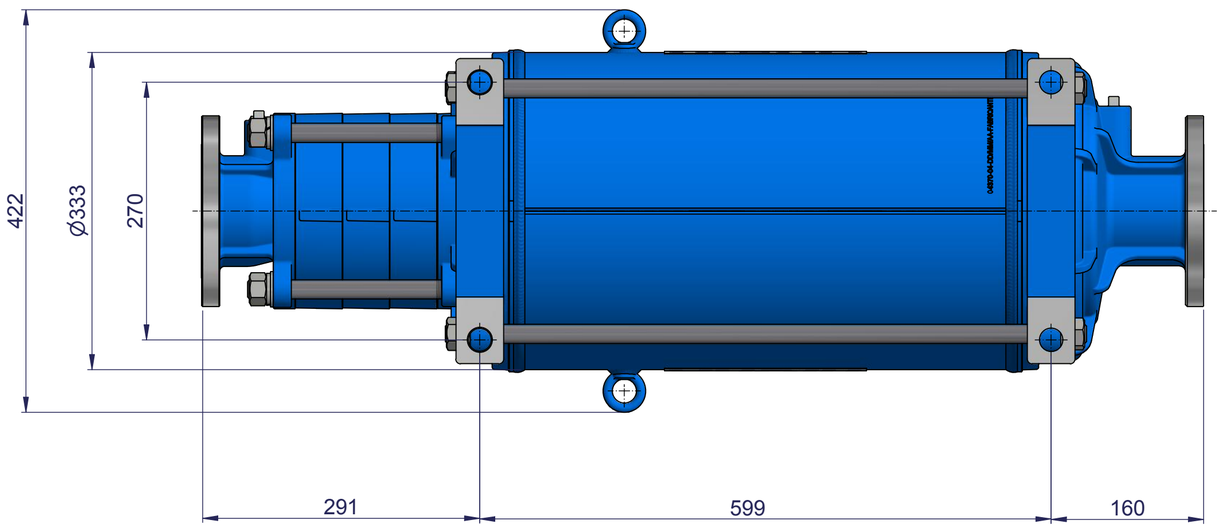

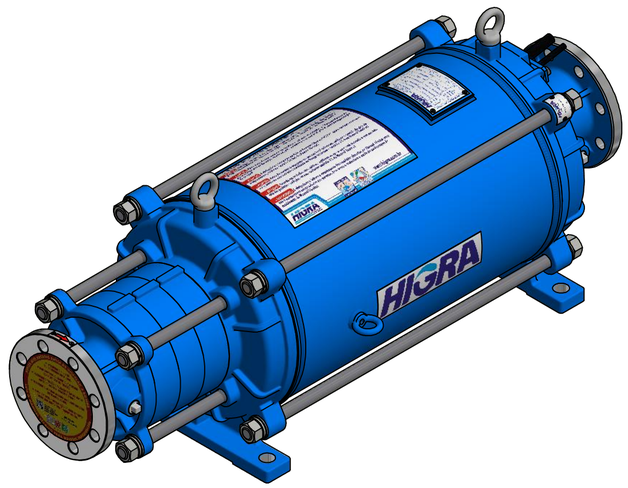

Nota:
1- Para cotas que envolvem os flanges são de acordo com a norma ISO-2531;
2- Para cotas gerais usar uma tolerância de +- 3mm.

HIGRA	Beneficiamento Externo: N/A	Desenhado: Rafael X.	Data: 15/06/2017
		Aprovado: Greco de Moura	Data: 15/06/2017
Material: Diversos		Peso: 240,5 kg	
Produto: R3-155/30B		Código Desenho: - X -	
Descrição Interna: R4-155/30B		Código Peça: - X -	
Descrição: R3-155/30B			Rev: 00

É proibida a reprodução total ou parcial deste desenho sem prévia autorização da engenharia da empresa.

Sem Escala A2