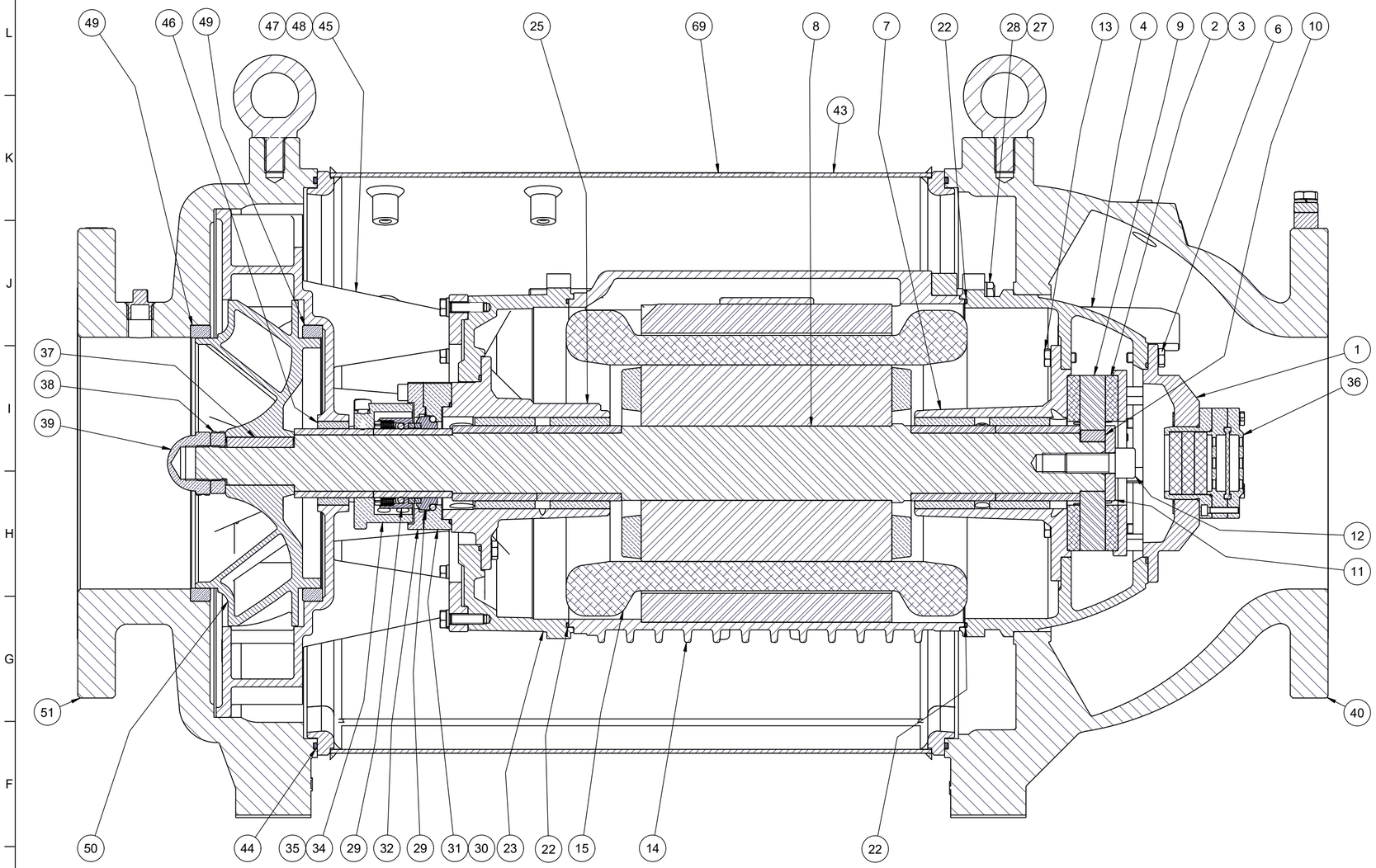


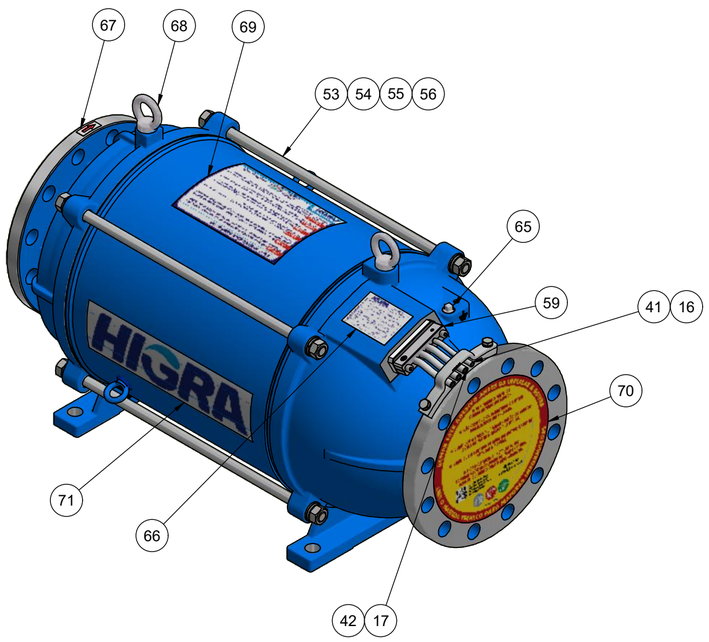


B-B ( .3 )

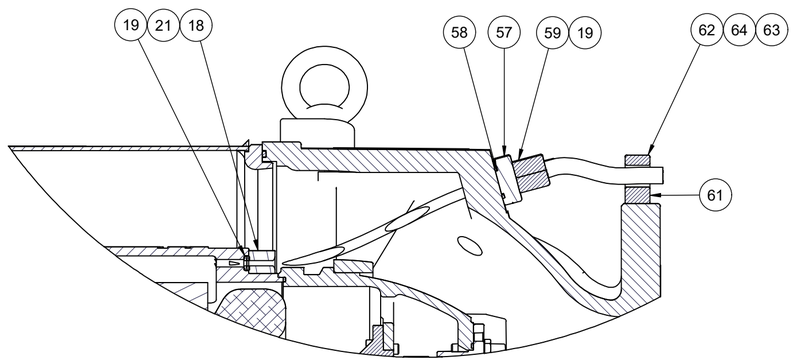


| REV. | DOC. Nº | DESCRIÇÃO | LOCAL | DATA | NOME |
|---|---|---|---|---|---|
| 00 | 000 | Era ... | X-N | dd/mm/aa | Nome |
| 00 | 000 | Era ... | X-N | dd/mm/aa | Nome |
| 00 | 000 | Era ... | X-N | dd/mm/aa | Nome |

Lista de Peças

| Item | Qt | Código | Descrição | Material | Dimensões |
|---|---|---|---|---|---|
| 71 | 2 | 12695 | Plaqueta Higra | Policarbonato Texturizado | 400 x 102 x 1 |
| 70 | 2 | 07745 | Plaqueta Guia Ráp. Inst. Flanges | Vinil Colacril | Ø340 x 1 |
| 69 | 1 | 07242 | Guia Ráp. de Inst. de Bombas Anf. | Policarbonato Texturizado | 250 x 180 x 1 |
| 68 | 2 | 01351 | Parafuso Olhal de Suspensão | Aço SAE 1020 | M24 |
| 67 | 1 | 20173 | Plaqueta do Sentido de Giro | Policarbonato Texturizado | |
| 66 | 1 | 20174 | Plaqueta de Identificação das Bombas | Policarbonato Texturizado | |
| 65 | 2 | 01120 | Bujão | Aço Forjado | 1/2" BSP |
| 64 | 2 | 01274 | Arruela de Pressão DIN 127 | Aço Inoxidável AISI 304 | M10 |
| 63 | 2 | 01343 | Parafuso Sextavado DIN933 | Aço Inoxidável AISI 304 | M10 x 40 |
| 62 | 1 | 15842 | Protetor dos Cabos Superior | Aço SAE 1020 | 186 x 19 x 7,9 |
| 61 | 1 | 07208 | Protetor dos Cabos Inferior | Aço SAE 1020 | 186 x 19 x 7,9 |
| 60 | 2 | 7637 | Parafuso Allen DIN912 | Aço Inoxidável AISI 304 | M8 x 50 |
| 59 | 1 | 15841 | Prensa-Cabo Bipartido | Aço SAE 1020 | 110 x 24 x 24 |
| 58 | 1 | 06405 | O'ring 2-136 | Borracha NBR | Øi50,47 - W2,62 |
| 57 | 1 | 15839 | Tampa dos Fios | Aço SAE 1020 | 110 x 36 x 14 |
| 56 | 8 | 00149 | Porca Sextavada DIN934 | Aço Carbono Zincado | M20 |
| 55 | 8 | 00151 | Arruela de Pressão DIN 127 | Aço Carbono Zincado | M20 |
| 54 | 8 | 03333 | Arruela Lisa DIN125 | Aço Carbono Zincado | M20 |
| 53 | 4 | 02900 | Tirante Externo | Aço SAE 1045 | Ø20 x 640 - M20 |
| 51 | 1 | 00966 | Carcaça Externa Dianteira | FoFo Nodular D4512 | Ø496 x 191 |
| 50 | 1 | 00892 | Rotor 260 | FoFo Nodular D4512 | Ø260 x 100 |
| 49 | 2 | 20187 | Anel de Desgaste | Bronze TM-23 | Ø220 x 16 |
| 48 | 8 | 00910 | Arruela de Pressão DIN127 | Aço Inoxidável AISI 304 | M8 |
| 47 | 8 | 07335 | Parafuso Sextavado DIN933 | Aço Inoxidável AISI 304 | M8 x 30 |
| 46 | 1 | 00974 | Bucha do Difusor | Bronze TM-23 | Ø67 x 25 |
| 45 | 1 | 02899 | Difusor 260 | FoFo Nodular D4512 | Ø406 x 201 |
| 44 | 2 | 00087 | Cordão de Borracha 4mm | Borracha NBR | 2,85m |
| 43 | 1 | 06619 | Tubo de Fluxo | Aço SAE 1020 | Ø466 x 516 |
| 42 | 1 | 06680 | Mangueira SPT250 | PVC | 3/8 |
| 41 | 1 | 07210 | Mangueira SPT250 | PVC | 1/2 |
| 40 | 1 | 15845 | Carcaça Externa Traseira | FoFo Nodular D4512 | Ø496 x 306 |
| 39 | 1 | 01375 | Porca do Rotor Esquerda | Latão | M28 x 2 Esq. |
| 38 | 1 | 01028 | Porca do Rotor Esquerda | Latão | M28 x 2 Esq.2 |
| 37 | 1 | 01376 | Chaveta do Rotor | Aço SAE 1045 | 10 x 53 x 8 |
| 36 | 1 | 03363 | Filtro Equalizador de Pressão - Ø50 | Latão / Borracha NBR | Ø88 x 65,5 |
| 35 | 3 | 01848 | Parafuso Allen DIN912 | Aço Inoxidável AISI 304 | M8 x 16 |
| 34 | 1 | 20694 | Protetor do Selo | Bronze TM-23 | Ø122 x 72 |
| 33 | 3 | 3053 | Parafuso Allen DIN912 | Aço Inoxidável AISI 304 | M8 x 45 |
| 32 | 1 | 20689 | Placa de Travamento do Selo | Bronze TM-23 | Ø186 x 14 |
| 31 | 1 | 20684 | Caixa do Selo Invertida | Bronze TM-23 | Ø186 x 24 |
| 30 | 1 | 02762 | O'Ring - 2-153 | Borracha NBR | Øi88,57 - W2,62 |
| 29 | 1 | 05063 | Selo Mecânico M477G-55-00 | Aço Inox / Silicio | Ø182 x 34,5 |
| 28 | 8 | 00908 | Porca Sextavada DIN934 | Aço Inoxidável AISI 304 | M10 |
| 27 | 8 | 06552 | Arruela Lisa DIN125 | Aço Inoxidável AISI 304 | M10 |
| 26 | 4 | 01369 | Tirante Interno | Aço Inoxidável AISI 304 | Ø10 x 370 - M10 |
| 25 | 1 | 15331 | Mancal Radial Dianteiro Mon Bz | FoFo Nodular D4512 | Ø170 x 133,5 |
| 24 | 1 | 02196 | O'ring 2-160 | Borracha NBR | Øi133,02 - W2,62 |
| 23 | 1 | 09821 | Suporte do Mancal Dianteiro | FoFo Nodular D4512 | Ø270 x 92 |
| 22 | 2 | 10028 | Cordão Borracha NBR 2,5mm | Borracha NBR | 1,6m |
| 21 | 2 | 2314 | Parafuso Allen DIN 912 | Aço Inoxidável AISI 304 | M8 x 25 |
| 19 | 28 | 00438 | O'ring 2-109 | Borracha NBR | Ø int. 7,59 - W2,59 |
| 18 | 1 | 15831 | Prensa-Cabos Raiado | Aço SAE 1020 | R152 x 145 x 20 |
| 17 | 1 | 08186 | Cabo Flexível 0,6/1KV 1 x 16mm² | Cobre / PVC | 16,5m |
| 16 | 1 | 13713 | Cabo Shield 3 x 0,75mm | Cobre / PVC | 5,5m |
| 15 | 1 | 10319 | Bobinado | Cobre Encapado | - |
| 14 | 1 | 9563 | Carcaça do Motor B160L Pct200 | FoFo Nodular D4512 | Ø272 x 258 |
| 13 | 12 | 00096 | Parafuso Sextavado DIN933 | Aço Carbono Zincado | M8 x 20 |
| 12 | 1 | 00153 | Parafuso Allen DIN912 | Aço Carbono Zincado | M16 x 40 |
| 11 | 1 | 02394 | Arruela do Anel de Deslizamento | Aço SAE 1020 | Ø60 x 8 |
| 10 | 1 | 01377 | Chaveta do Anel de Deslizamento | Aço SAE 1020 | 14 x 19,5 x 9 |
| 9 | 1 | 00709 | Anel de Deslizamento | Aço AISI D2 | Ø140 x 30 |
| 8 | 1 | 09582 | Eixo Motriz | | Ø157 x 726 |
| 7 | 1 | 15328 | Mancal Radial Traseiro | FoFo Nodular D4512 | Ø188 x 125 |
| 6 | 6 | 00977 | Parafuso Allen DIN 933 | Aço Inoxidável AISI 304 | M8 x 25 |
| 4 | 1 | 09584 | Suporte do Mancal Traseiro | FoFo Nodular D4512 | Ø277 x 175,4 |
| 3 | 6 | 17418 | Parafuso Allen DIN7984 | Aço Carbono Zincado | M6 x 12 |
| 2 | 2 | 00110 | Anel de Grafite | Grafite CM-13 | Ø140 x 10 |
| 1 | 1 | 01346 | Tampa Traseira | FoFo Nodular D4512 | Ø190 x 45 |

HIGRA

Beneficiamento Externo: N.A.

Desenhado: Rafael O. — Data: 11/01/2023

Aprovado: Greco Moura — Data: 11/01/2023

Material: Vide Lista de Peças

Peso: - kg

Produto: R1-260;

Código Desenho: - X -

Descrição Interna: R1-260/40B - ID48891 - Lista de Peças

Código Peça: - X -

Descrição: R1-260/40B - ID48891 - Lista de Peças

Rev: 00

É proibida a reprodução total ou parcial deste desenho sem prévia autorização da engenharia da empresa.

Sem Escala

A2