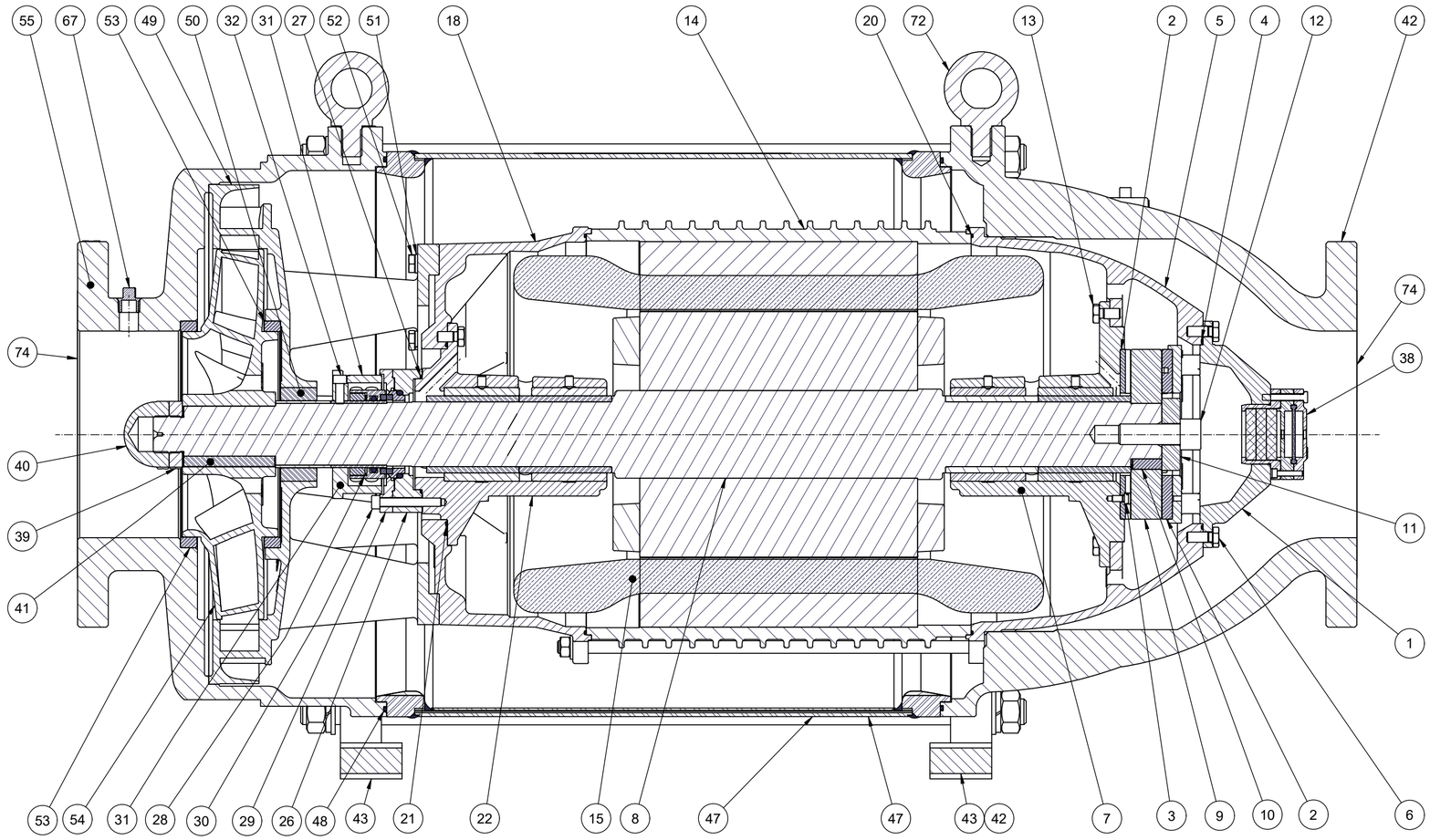

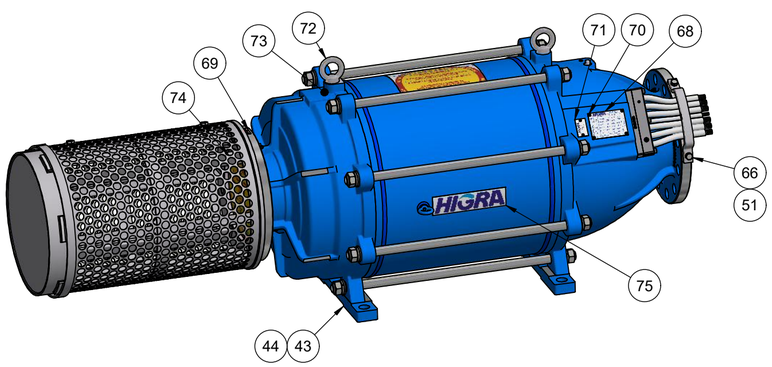

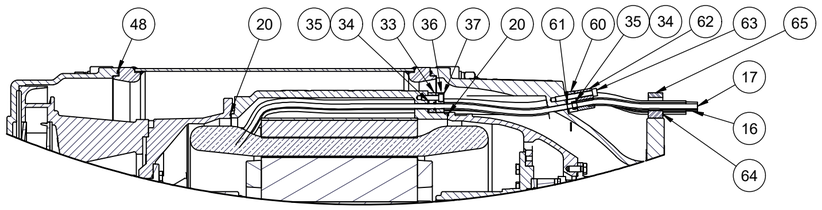

Corte parcial
Detalhe de passagem dos Cabos

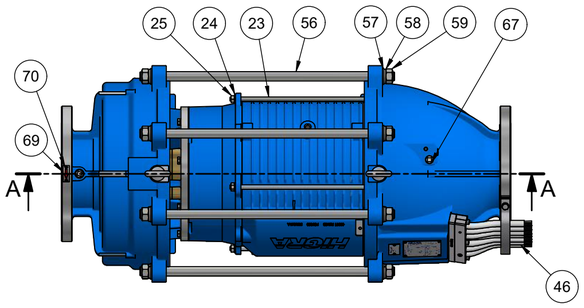

REV.	DOC. Nº	DESCRIÇÃO	LOCAL	DATA	NOME
01	000	Alterada Pos.02 (16045 era 111), Pos.07 (15198 era 305), Pos.09 (18185 era 134) e Pos.22 (14988 era 303).	X-N	16/12/21	Bruno Z.
00	000	Era...	X-N	dd/mm/aa	Nome
00	000	Era...	X-N	dd/mm/aa	Nome

Lista de Peças

Item	Código	Qtd.	Descrição	Material	Dimensões
76	06438	1	Crivo	Aço SAE1020	Ø425 x 623
75	04909	2	Plaqueta Logotipo Higra	Policarbonato Texturizado	212 x 54
74	07745	2	Plaqueta Guia Rápido Instalação Flanges	Vinil Coacryl	Ø280 x 0,25
73	07242	1	Guia Rápido de Instalação de Bombas Anfíbias	PVC	250 x 180 x 0,3
72	00159	2	Parafuso Olhal de Suspensão DIN580	Aço Forjado Zincado	M20
71	12933	1	Plaqueta Garantia Higra	Aço Inoxidável AISI 304	30 x 50
70	02564	8	Rebite	Aço Inoxidável AISI 304	Ø3,2 x 8
69	02290	1	Plaqueta do Sentido de Giro	Aço Inoxidável AISI 304	45 x 17 x 0,5
68	00612	1	Plaqueta de Identificação das Bombas	Aço Inoxidável AISI 304	104 x 75 x 0,5
67	01120	2	Bujão	Aço Forjado Zincado	BSP 1/2 - 14 fios
66	01343	2	Parafuso Sextavado DIN 933	Aço Inoxidável AISI 304	M10 x 40
65	07974	1	Protetor dos Cabos Superior	Aço SAE 1020	25 x 68 x 242
64	07287	1	Protetor dos Cabos Inferior	Aço SAE 1020	25,4 x 12,7 x 197
63	11265	3	Parafuso Allen DIN 912	Aço Inoxidável AISI 304	M8 x 65
62	10994	1	Prensa-Cabo Bipartido 50mm²	Aço Carbono SAE 1020	34 x 30 x 187
61	10670	1	O-Ring 2-157	Borracha NBR	Øi. 113,97 - W 2,62
60	10575	1	Tampa dos Fios 50mm²	Aço Carbono SAE 1020	35 x 17 x 187
59	00090	16	Porca Sextavada DIN 934	Aço Carbono Zincado	1"
58	00091	16	Arruela de Pressão Usinada DIN 127	Aço Carbono Zincado	1"
57	03987	16	Arruela Lisa Usinada DIN 125	Aço Carbono Zincado	Ø44 x Ø25,4 x 1/8"
56	02847	8	Tirante Externo	Aço SAE 1045	Ø25,4 x 705
55	00220	1	Carcaça Externa Dianteira	FoFo Nodular D4512	Ø614 x 600 x 300,5
54	11422	1	Rotor	Aço Inoxidável AISI 304	Ø360 x 93,5
53	00222	2	Anel de Desgaste	Bronze TM-23	Ø220,5 x Ø200 x 18
52	00912	8	Parafuso Sextavado DIN 933	Aço Inoxidável AISI 304	M10 x 35
51	01274	10	Arruela de Pressão DIN 127	Aço Inoxidável AISI 304	M10
50	13795	1	Bucha do Difusor	Bronze TM-23	Ø91 x Ø65 x 35
49	02853	1	Difusor	FoFo Nodular D4512	Ø486 x 224
48	00087	2	Cordão de Borracha	Borracha NBR	Ø4 x 1680
47	02845	1	Tubo de Fluxo	Aço SAE 1020	Ø549,5 x 558
46	07055	6	Mangueira SPT 250	PVC Trançado Translúcido	Ø3/4" x 190
45	06680	1	Mangueira SPT 250	PVC Trançado Translúcido	Ø3/8" x 190
44	02108	4	Parafuso Allen DIN 912	Aço Carbono Zincado	M20 x 40
43	07263	2	Pé Dianteiro R1-360	FoFo Nodular D4512	440 x 60 x 35
42	00224	1	Carcaça Externa Traseira	FoFo Nodular D4512	600 x 585 x 405
41	00331	1	Chaveta do Rotor	Aço Carbono SAE 1045	16 x 10 x 118
40	00226	1	Porca do Rotor	Latão	Sext. 2.1/2" x 43,8
39	06247	1	Porca do Rotor Esquerda	Latão	Sext. 2.1/2" x 13
38	03363	1	Filtro Equalizador de Pressão - Ø50	Latão, Borracha NBR	Ø88 x 65,5
37	04397	3	Parafuso Allen DIN 912	Aço Inoxidável AISI 304	M8 x 30
36	16056	1	Prensa-Cabos Raiado Carcaça 225S	FoFo Nodular D4512	14 x 33 x 182
35	13090	3	O'ring 2-202	Borracha NBR	W=3,53
34	10850	42	O'ring 2-204	Borracha NBR	W=3,53
33	16055	1	Tampa dos Fios Raiada	FoFo Nodular D4512	14 x 33 x 182
32	01856	3	Parafuso Allen - DIN 912	Aço Inoxidável AISI 304	M8 x 20
31	03038	1	Protetor do Selo	Bronze	Ø125 x 48
30	02942	3	Parafuso Allen - DIN 912	Aço Inoxidável AISI 304	M8 x 60
29	03036	1	Placa de Travamento do Selo	Bronze	Ø152 x 14
28	13983	1	Selo Mecânico M477-65	Aço Inox / Silício	Ø86 x Ø65,1 x 53,8
27	02112	2	O'Ring 2-156	Borracha NBR	Øi 107,62 - W 2,62
26	03034	1	Caixa do Selo Invertida	Bronze	Ø152 x 29
25	00849	8	Porca Sextavada - DIN 934	Aço Inoxidável AISI 304	M12
24	03457	8	Arruela Lisa - DIN 125	Aço Inoxidável AISI 304	M12
23	00218	4	Tirante Interno	Aço Inoxidável AISI 304	Ø12 x 430
22	14988	1	Mancal Radial Dianteiro	FoFo Nodular D4512	Ø216 x 186,5
21	10629	1	O'ring 2-166	Borracha NBR	Øi. 171,12 - W 2,62
20	10028	2	Cordão de Borracha	Borracha NBR	2,5 x 1220
19	01066	2	Bujão 3/4" BSP	Aço Forjado Zincado	BSP 3/4 - 14 fios
18	09096	1	Suporte do Mancal Dianteiro	FoFo Nodular D4512	Ø443 x 165
17	13713	1	Cabo Flexível - 3 x 0,75mm NBR7289	PVC / Cobre	-
16	08245	6	Cabo Flexível - 0,6 / 1kV - 1 x 25mm²	PVC / Cobre	-
15	09241	1	Bobinado	Cobre encapado	Aproximadamente 780m
14	13035	1	Carcaça do Motor 225S Pct 270	FoFo Nodular D4512	Ø470 x 374
13	00098	14	Parafuso Sextavado - DIN 933	Aço Carbono Zincado	M10 x 20
12	00329	1	Parafuso Allen - DIN 912	Aço Carbono Zincado	M20 x 60
11	02092	1	Arruela do Anel de Deslizamento	Aço SAE 4140	Ø70 x Ø21 x 18
10	00415	1	Chaveta do Anel de Deslizamento	Aço SAE 1020	16 x 10 x 28
9	18185	1	Anel de Deslizamento	Aço AISI D2	Ø165 x 30
8	12837	1	Eixo Motriz	Aço Inoxidável AISI 420	Ø240 x 980,4
7	15198	1	Mancal Radial Traseiro	FoFo Nodular D4512	Ø258 x 169
6	01041	6	Parafuso Sextavado - DIN 933	Aço Inoxidável AISI 304	M10 x 25
5	09086	1	Suporte do Mancal Traseiro	FoFo Nodular D4512	Ø440 x 230,6
4	10630	1	O'ring 2-167	Borracha NBR	Øi. 177,47 - W 2,62
3	17418	6	Parafuso Allen DIN7984	Aço Carbono Zincado	M6 x 12
2	16045	2	Anel de Grafite	Grafite	Ø165 x 10
1	00135	1	Tampa Traseira	FoFo Nodular D4512	Ø220 x 100

HIGRA

Beneficiamento Externo: N.A.

Desenhado: Bruno Z. — Data: 16/12/2021

Aprovado: Greco de Moura — Data: 16/12/2021

Material: Vide Lista de Peças

Peso: - kg

Produto: R1-360;

Código Desenho: - X -

Descrição Interna: R1-360/125B

Código Peça: - X -

Descrição: R1-360 (75, 100, 125CV)B

Rev: 01

É proibida a reprodução total ou parcial deste desenho sem prévia autorização da engenharia da empresa.

Sem Escala A2