REV.	Descrição / Description	Local	Data / Date	Nome / Name

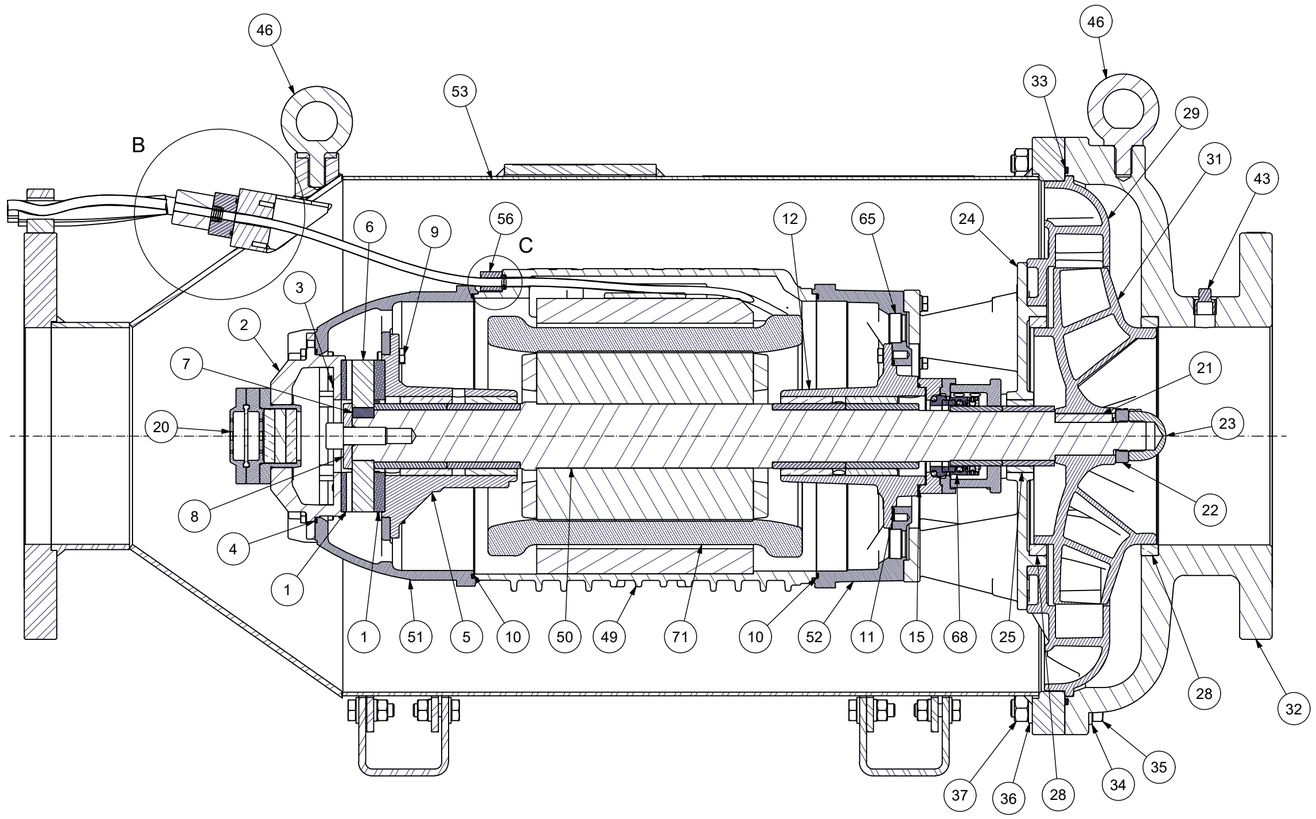

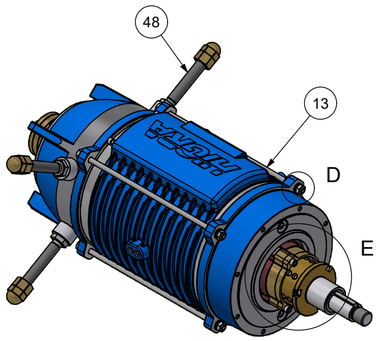

Detalhe / Detail "D"

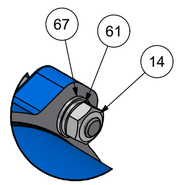

Detalhe / Detail "B"

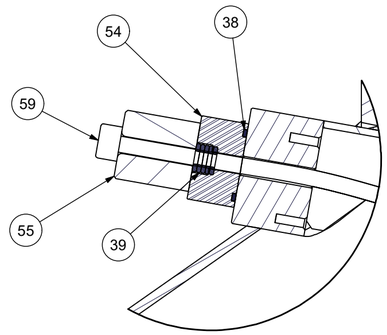

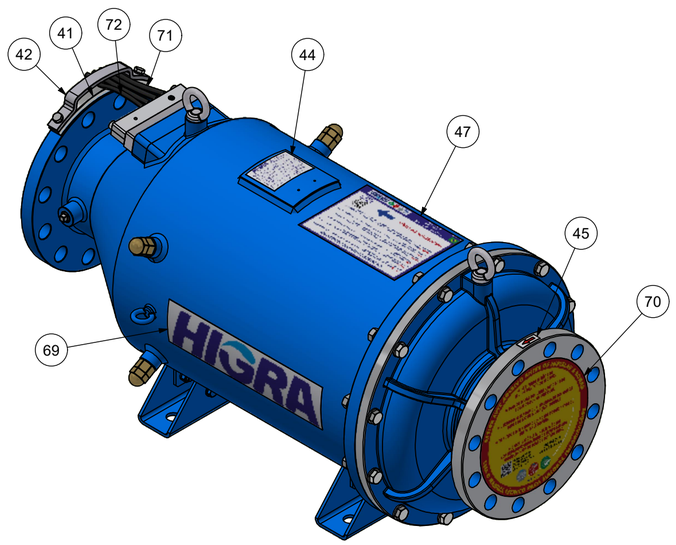

Detalhe / Detail "E"

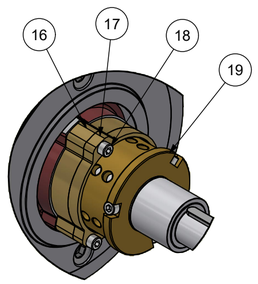

Detalhe / Detail "C"

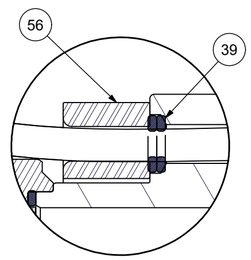

Lista de Peças / Parts List

Item	Cod.	Qtd/Qty	Descrição / Description	Material	Dim.
73	19400	1	Sensor temperatura RTD / Temperature sensor RTD	Cobre / Copper	- X -
72	8186	5	Flexible Cable / Cabo Flexivel 0,6/1KV 1x16mm² NBR7286	Cobre / Copper	16mm²x5 MT
71	10318	1	Bobinado / Widing Coil	Cobre / Copper	- X -
70	7745	2	Guia Instalação Flanges / Guide Installation Flanges	Polycarbonate, Clear	Ø280
69	12695	2	Plaqueta Logo Higra 400mm / Higra Logo Plate 400mm	Polypropylene	96x400
68	21387	1	Selo Mecânico Ø55 / Mechanical Seal Ø55	AISI 304	Ø72x45
67	6552	8	Arruela Lisa DIN 125 / Flat Washer DIN 125	AISI 304	M10
66	1848	3	Parafuso Allen DIN912 / Cylinder Head Cap Screw DIN912	AISI 304	M8
65	15569	2	Bujão DIN 906 3/4 / Plug DIN 906 3/4	SAE 1020 Zinc.	R3/4
64	2314	2	Parafuso Allen DIN912 / Cylinder Head Cap Screw DIN912	AISI 304	M8
63	153	1	Parafuso Allen DIN912 / Cylinder Head Cap Screw DIN912	SAE 1020	M16
62	977	6	Parafuso Sextavado DIN933 / Hex-head bolt DIN933	AISI 304	M8
61	1274	10	Arruela de Pressão DIN127 / Spring Washer DIN127	AISI 304	M10
60	1343	2	Parafuso Sextavado DIN933 / Hex-head bolt DIN933	AISI 304	M10
59	10791	2	Parafuso Allen DIN912 / Cylinder Head Cap Screw DIN912	AISI 304	M10
58	438	6	O'ring 2-109 - Ø int. 7,59 Ø Secção 2,59	NBR	Ø7,59 x Ø2,59
57	15887	3	Vedação carc. Motor / Motor housing seal	PVC, Unplasticized	13,5x6,2
56	15831	1	Prensa-Cabos Raiado 160L / Radius Cable Gland 160L	SAE 1020	R152x145
55	24665	1	Prensa-Cabo Bipartido 16mm² / Split Cable Gland 16mm²	SAE 1020	35x180
54	24664	1	Tampa dos Fios / Wire Cover	SAE 1020	180x22
53	24656	1	Tubo de Fluxo R1-310/40B / Flow Tube R1-310/40B	SAE 1020	Ø551 x 960
52	9821	1	Suporte do Mancal Dianteiro / Front Bearing Support	SAE J434 D4512	Ø322x92
51	24659	1	Suporte do Mancal Traseiro / Rear Bearing Support	SAE J434 D4512	Ø322 x 179
50	24654	1	Eixo Motriz / Driving Shaft	AISI 304	Ø157,5 x 732,5
49	9563	1	Carcaça do Motor B160L Pct200 / Engine Housing B160L Pcg200	SAE J434 D4512	Ø275x316
48	19785	4	Parafuso do Calço de Apoio / Support Pad Screw	SAE 1020	Ø42x179
47	7242	1	Guia Rápido de Instalação / Installation Quick Guide	ABS Plastic	250x180
46	1351	2	Olhal de Suspensão M16 / Suspension Eye M16	SAE 1020 Zinc.	M16
45	20173	1	Plaqueta do Sentido de Giro / Rotation Direction Plate	ABS Plastic	45X17
44	20174	1	Plaqueta de Identificação das Bombas / Pump Identification Plate	ABS Plastic	75 x 104
43	1120	2	Bujão / Plug	SAE 1045	1/2"
42	19422	1	Protetor dos Cabos Superior / Protetor dos Cabos Superior	SAE 1020	25 x 65 x 241
41	19421	1	Protetor dos Cabos Inferior / Lower Cable Protector	SAE 1020	25 x 49 x 236
40	10850	3	O'ring 2-204 / O'ring 2-204	NBR	3,53 Ø9,12
39	13090	7	O'ring 2-202 / O'ring 2-202	NBR	3,53 Øi5,94
38	11074	1	O'ring 2-155 / O'ring 2-155	NBR	3,5X1,8
37	936	12	Porca Sextavada DIN934 / Hex Nut DIN934	AISI 304	M16
36	937	12	Arruela de Pressão DIN127 / Spring Washer DIN127	AISI 304	M16
35	19963	12	Parafuso Sextavado DIN933 / Hex-head bolt DIN933	AISI 304	M16
34	2505	12	Arruela Lisa DIN 125 / Flat Washer DIN 125	AISI 304	M16
33	87	1	Cordão Borracha 4mm / 4mm Rubber Cord	NBR	Øi485,0
32	10932	1	Carcaça Externa Dianteira / front outer casing	SAE J434 D4512	Ø551x191,2
31	10923	1	Rotor 310 Balanceado / Impeller 310 balanced	SAE J434 D4512	310x113
30	1623	8	Parafuso Allen DIN912 / Cylinder Head Cap Screw DIN912	AISI 304	M10
29	10926	1	Difusor 310 / Diffuser 310	SAE J434 D4512	Ø480x76
28	20187	2	Anel de Desgaste / Wear Ring	Bronze TM-23	Ø220,5 x 16
27	7335	8	Parafuso Sextavado DIN933 / Hex-head bolt DIN933	AISI 304	M8
26	910	8	Arruela de Pressão DIN127 / Spring Washer DIN127	AISI 304	M8
25	22662	1	Bucha do Difusor / Diffuser Bushing	Bronze TM-23	Ø67 x 25
24	10929	1	Acoplamento Centralizador / Centralizing Coupling	SAE J434 D4512	Ø320X132
23	1375	1	Porca do Rotor Esquerda / Left Rotor Nut	Latão / Brass	24x44,45
22	22848	1	Porca do Rotor Esquerda M28x2,0 / Left Rotor Nut M28x2,0	Latão / Brass	44,45(1.3/4")x12
21	1376	1	Chaveta do Rotor / Rotor Key	SAE 1020	53x10
20	3363	1	Filtro Equalizador de Pressão / Pressure Equalizer Filter	Bronze TM-23	Ø88 x 65,5
19	20694	1	Protetor do Selo / Seal protector	Bronze TM-23	Ø105x46,8
18	3053	3	Parafuso Allen DIN912 / Cylinder Head Cap Screw DIN912	AISI 304	M8
17	20689	1	Placa de Travamento do Selo / Seal Locking Plate	Bronze	Ø128x14
16	20684	1	Caixa do Selo Invertida / Inverted Stamp Box	Latão / Brass	Ø128x22,5
15	2762	1	O'Ring - 2-153 / O'Ring - 2-153	NBR	Øi 88,57 x 2,62
14	908	8	Porca Sextavada DIN934 / Hex Nut DIN934	AISI 304	M10
13	1369	4	Tirante Interno / Internal tie rod	AISI 304	10x370
12	15331	1	Mancal Radial Dianteiro Mon Bz / Front Radial bearing Mou	D4512/TM-23	Ø170x133,5
11	2196	1	O'ring 2-160 / O'ring 2-160	NBR	2,62 x Øi133,02
10	10028	2	Cordão Borracha NBR 2,5mm / Rubber Cord NBR 2,5mm	NBR	2,5mm
9	96	12	Parafuso Sextavado DIN933 / Hex-head bolt DIN933	SAE 1020 Zinc.	M8
8	2394	1	Arruela do Anel de Deslizamento / Slip Ring Washer	SAE 1020	Ø60x8
7	1377	1	Chaveta do Anel de Deslizamento / Slip Ring Keyway	SAE 1045	19,5x14
6	709	1	Anel de Deslizamento / Slip Ring	AISI D2	Ø140X20
5	15328	1	Mancal Radial Traseiro / Rear Radial Bearing	D4512/TM-23	Ø188 x 125
4	10562	1	O'ring NBR-2-163 / O'ring NBR-2-163	NBR	2,62X152,07
3	17418	6	Parafuso Allen DIN7984 / Cylinder Head Cap Screw DIN7984	SAE 1020 Zinc.	M6
2	1346	1	Tampa Traseira / Back Cover	SAE J434 D4512	Ø190 x 69
1	14737	2	Anel de Grafite / Gaphite ring	Graphite FH82Z5 Schunk	Ø140 x 10

HIGRA

DESCRIÇÃO / Description:

R1-310/40B

(160 L)

TOLERÂNCIAS NÃO INDICADAS
NOT INDICATED TOLERANCES
(DIN 7168-m)
Dimensões / Dimensions (mm)

< 6	± 0,1	< 10º	± 1º
>6-30	± 0,2	>10-50	± 30´
>30-120	± 0,3	>50-120	± 20´
>120-400	± 0,5	>120-400	± 10´
>400-1000	± 0,8	>400	± 5´

	Projetado Designed	Desenhado Drawn	Aprovado Approved	Material	Peso / Weight:
Nome Name	Vinicius L.	Cauan R.	Greco de Moura		N/A
Data Date	19/09/2024	24/09/2024	19/09/2024		

Código de Peça / Part Number: - X -

REV: 00

É proibida a reprodução total ou parcial deste desenho sem a prévia autorização da área de engenharia. // Total or partial reproduction of this drawing is prohibited without prior authorization from the engineering area.