REV.	Descrição / Description	Local	Data / Date	Nome / Name

Flange Descarga / Discharge Flange
DN200 PN40

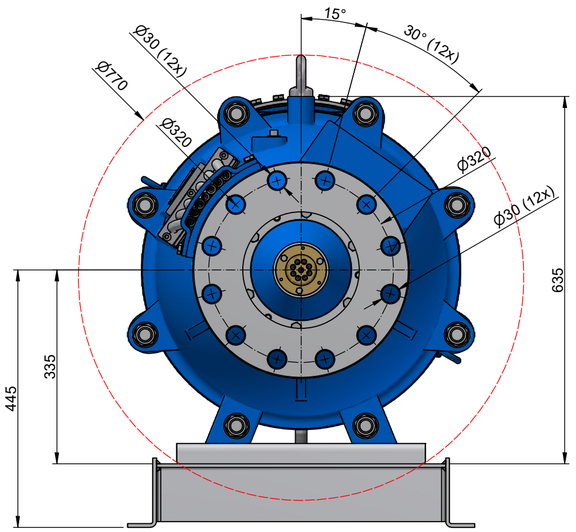

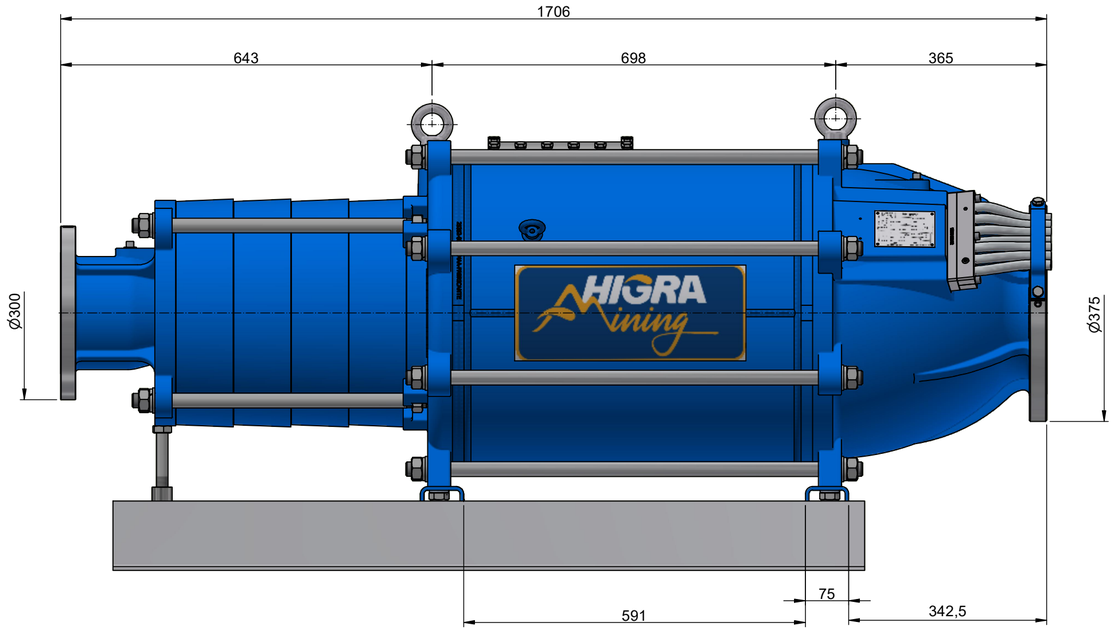

Flange Sucção / Succion Flange
DN150 PN40

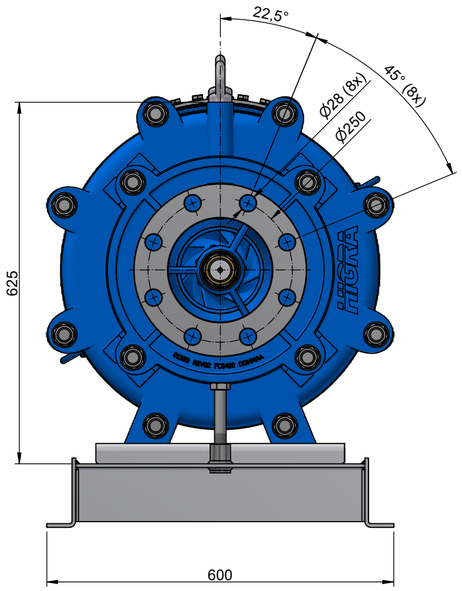

B

Vista / View " B "

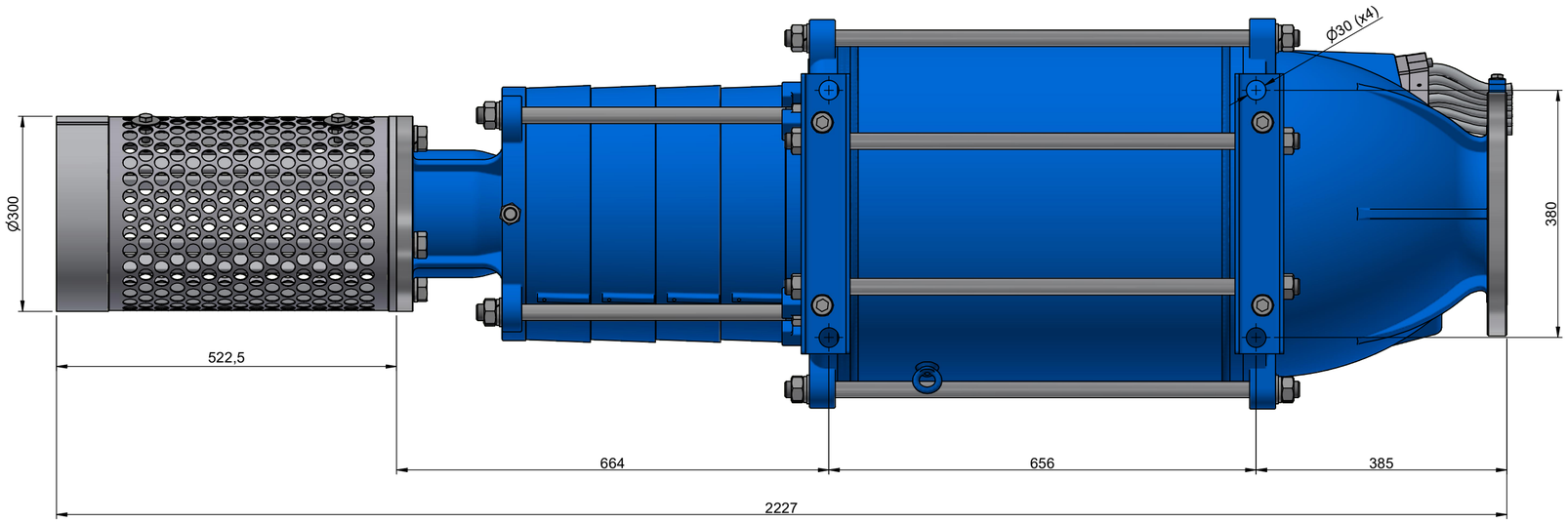

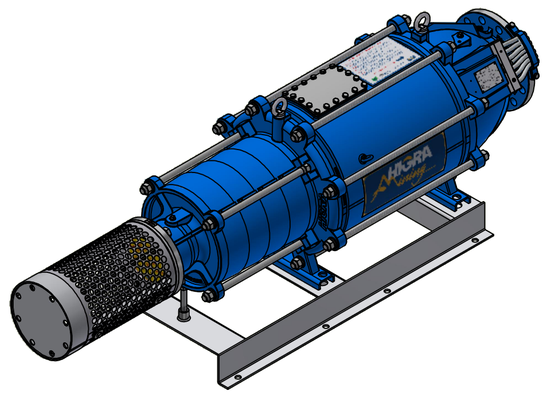

Notas:

1 - Para cotas que envolvem os flanges são de acordo com a norma ISO-2531;
2 - Para cotas gerais usar uma tolerância de ± 3mm;

Notes:

1 - For dimensions involving the flanges are according to the standard: ISO-2531;
2 - For general dimensions use a tolerance of ± 3mm;

HIGRA	DESCRIÇÃO / Description: R5-265 - Dimensional R5-265 - Dimensional				TOLERÂNCIAS NÃO INDICADAS NOT INDICATED TOLERANCES (DIN 7168-m) Dimensões / Dimensions (mm)
	Projetado Designed	Desenhado Drawn	Aprovado Approved	Material: Diversos / Divers	Peso / Weight: 950,00
Nome Name	Bruno Z.	Bruno Z.	Greco de Moura	CÓDIGO PEÇA / Part Number: - X -	REV: 00
Data Date	20/01/25	20/01/25	20/01/25		

< 6	± 0,1	< 10°	± 1°
>6-30	± 0,2	>10-50	± 30´
>30-120	± 0,3	>50-120	± 20´
>120-400	± 0,5	>120-400	± 10´
>400-1000	± 0,8	>400	± 5´

É proibida a reprodução total ou parcial deste desenho sem a prévia autorização da área de engenharia. // Total or partial reproduction of this drawing is prohibited without prior authorization from the engineering area.