REV.	DOC. N°	DESCRIPCIÓN	LOCAL	FECHA	NOMBRE
00	000	Era..	X-N	dd/mm/aa	Nombre
00	000	Era ...	X-N	dd/mm/aa	Nombre
00	000	Era ...	X-N	dd/mm/aa	Nombre

Reborde de Descarga
DN200 PN40

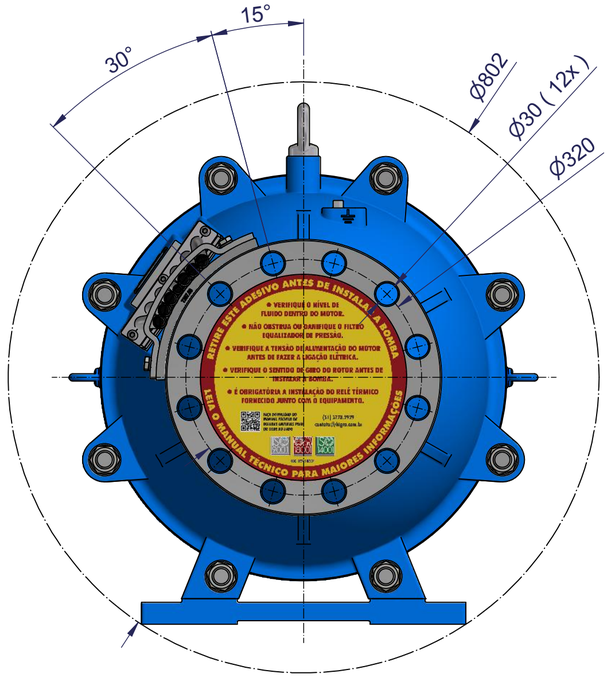

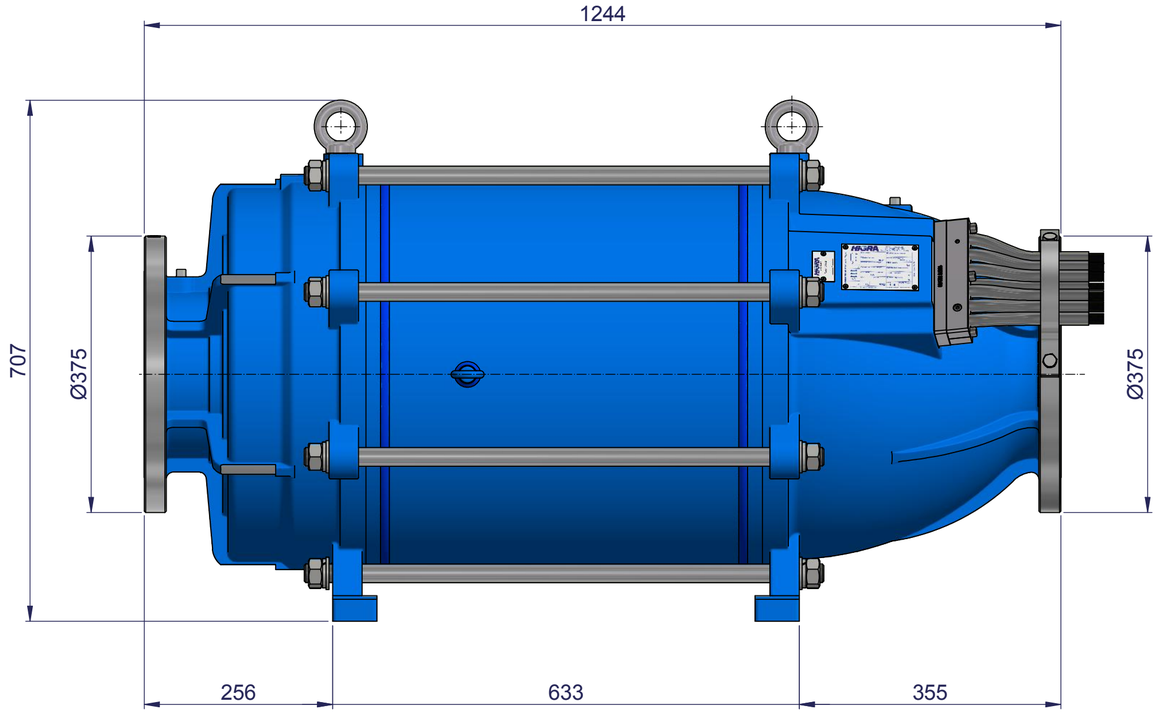

Reborde de Sucção
DN200 PN40

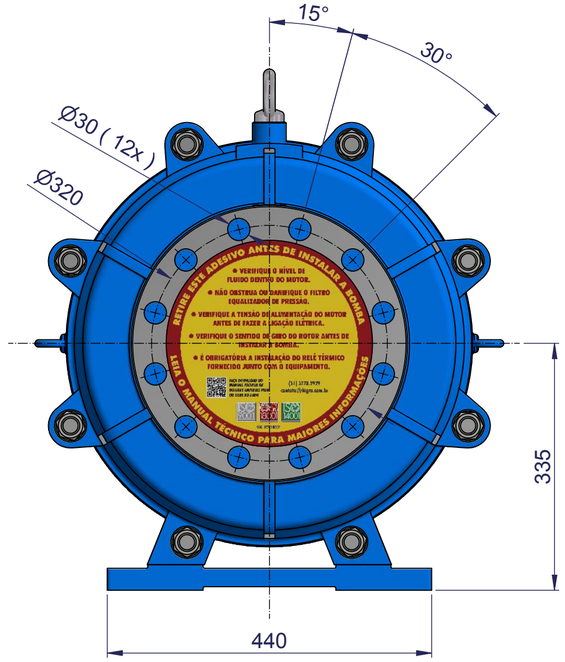

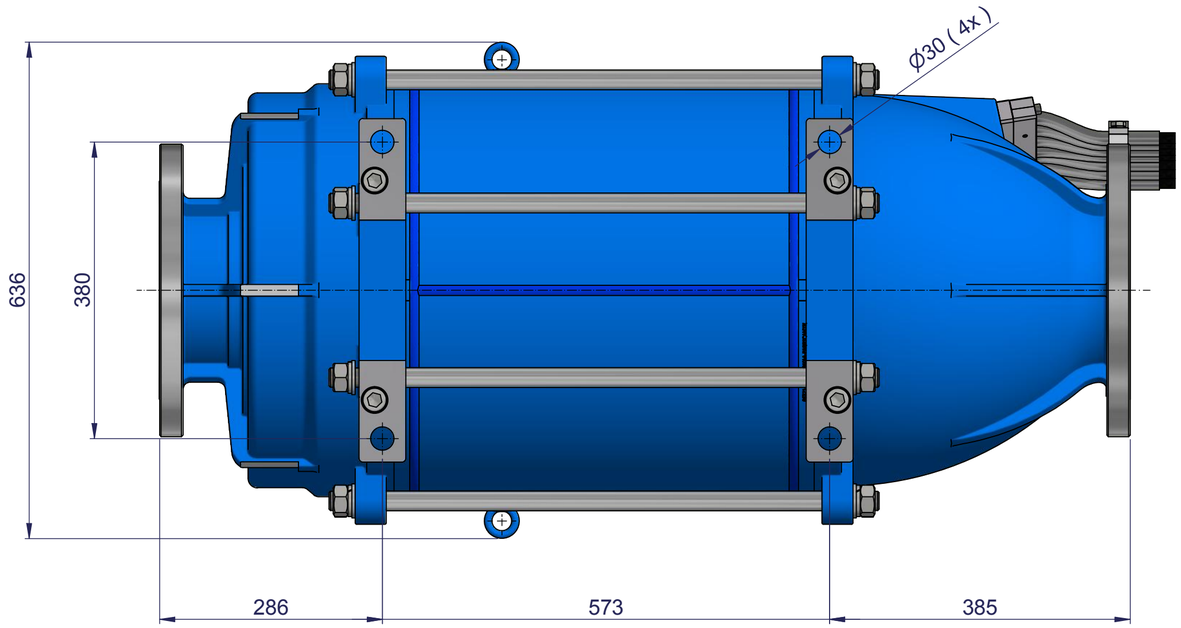

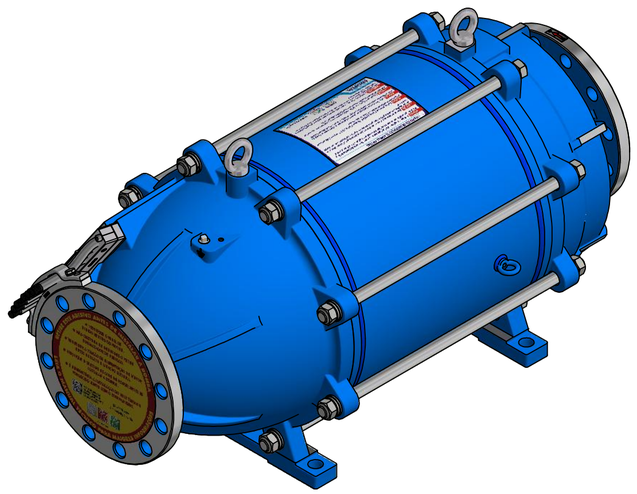

Nota:
1- Para los contingentes que implican los rebordes están de acuerdo con la norma ISO-2531;
2- Contingentes generales para utilizar una tolerancia de +-3 mm.

HIGRA	Beneficio Externo: N/A	Diseñada: Rafael X.	Fecha 12/07/2018
		Bien: Greco de Moura	Fecha 12/07/2018
Material: N/A		Peso: 633,28 kg	
Produto: R1-360 _50		Código Diseño: -X-	
Descripción Interna: R1-360_50B		Código Parte: - X -	
Descripción: R1-360 _50			Rev: 00

Se prohíbe la reproducción total o parcial de este dibujo sin previa autorización de la ingeniería de la empresa.

Sin Escala A2