REV.	DOC. Nº	DESCRIÇÃO	LOCAL	DATA	NOME
00	000	Era ...	X-N	dd/mm/aa	Nome
00	000	Era ...	X-N	dd/mm/aa	Nome
00	000	Era ...	X-N	dd/mm/aa	Nome

Flange Descarga: DN300 PN40

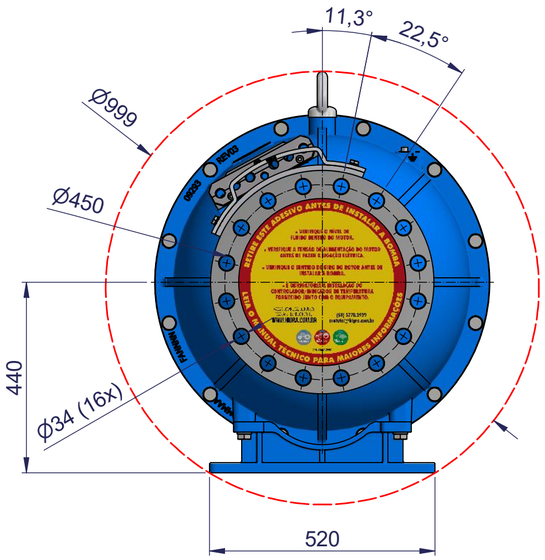

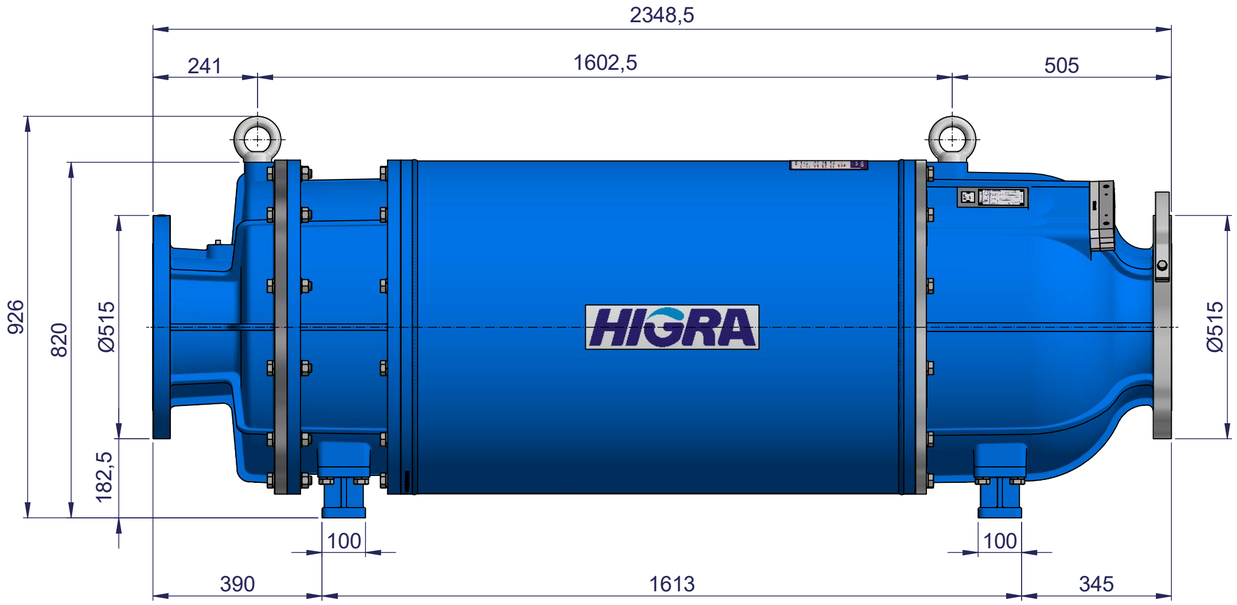

Flange Sucção: DN300 PN40

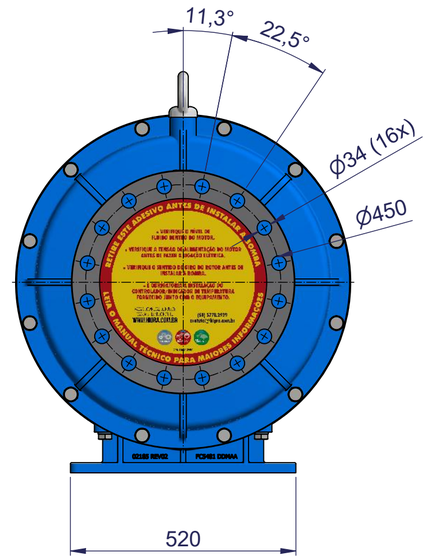

A

Vista de 'A'

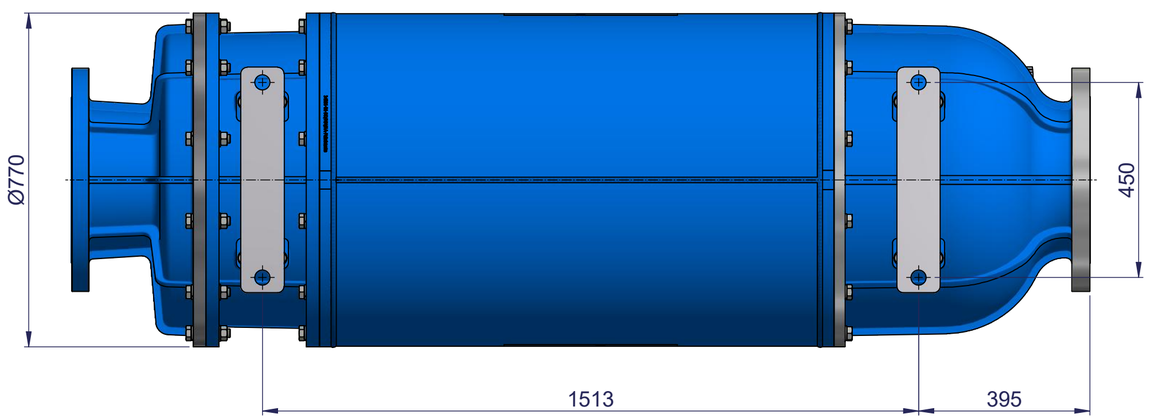

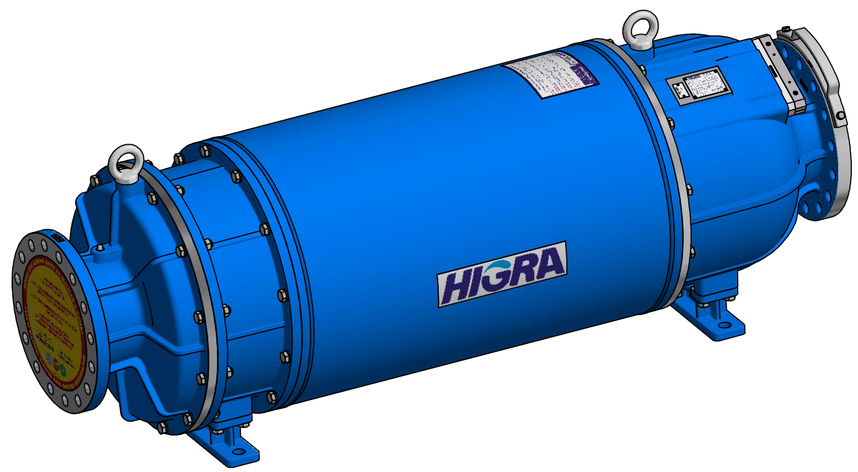

HIGRA	Beneficiamento Externo: N.A.	Desenhado: Bruno Z.	Data: 12/08/2021
		Aprovado: Greco de Moura	Data: 12/08/2021
Material: Diversos		Peso: 2600,00 kg	
Produto: R2-390;		Código Desenho: - X -	
Descrição Interna: R2-390/500B - ID52470 - Dimensional		Código Peça: - X -	
Descrição: R2-390/500B			Rev: 00

É proibida a reprodução total ou parcial deste desenho sem prévia autorização da engenharia da empresa.

Sem Escala A2