REV.	DOC. Nº	DESCRIÇÃO	LOCAL	DATA	NOME
00	000	Era...	X-N	dd/mm/aa	Nome
00	000	Era ...	X-N	dd/mm/aa	Nome
00	000	Era ...	X-N	dd/mm/aa	Nome

DESCARGA:
FLANGE DN300 PN25

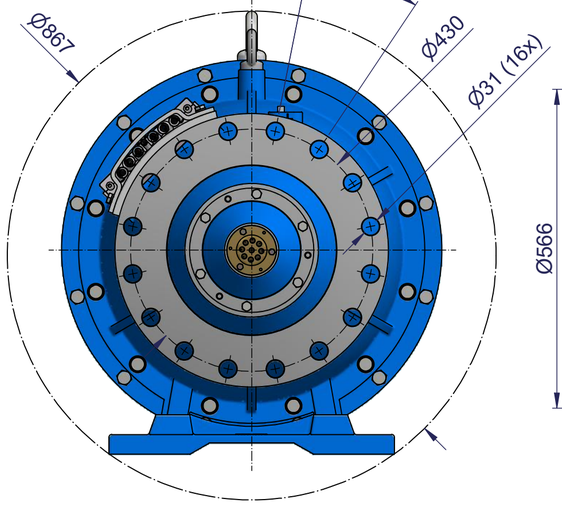

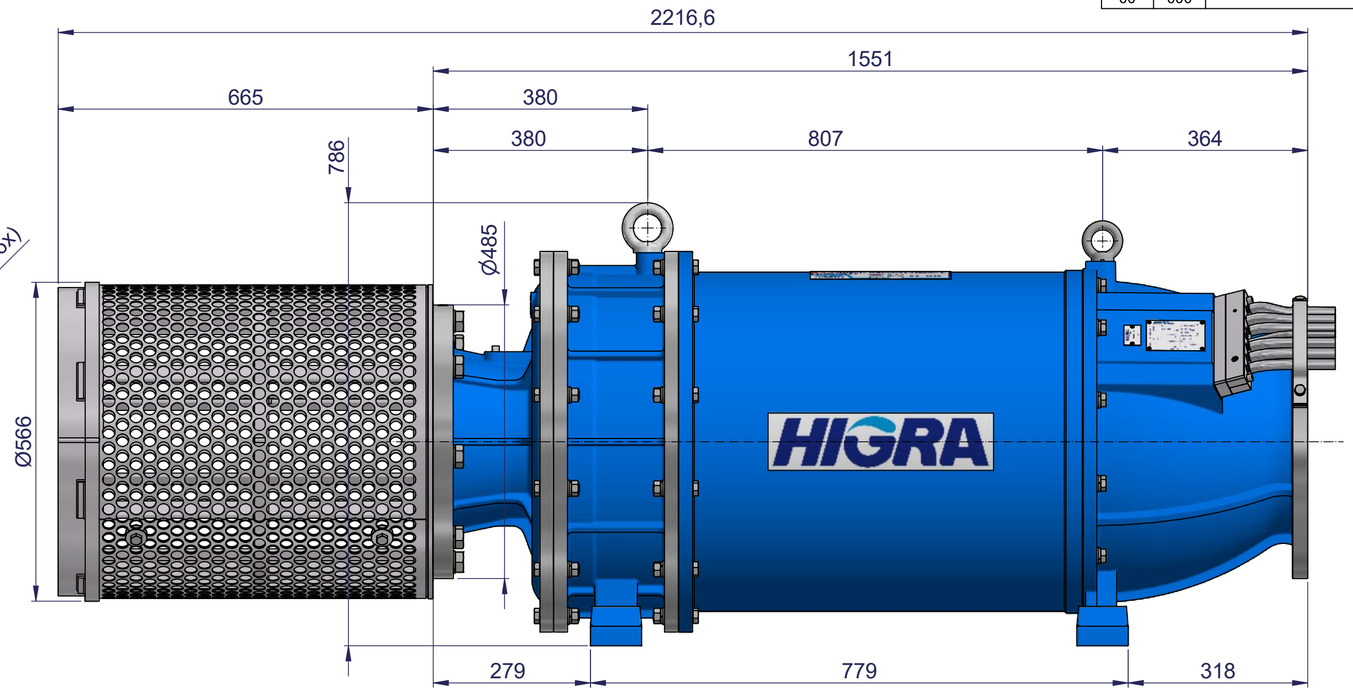

SUCÇÃO:
FLANGE DN300 PN25

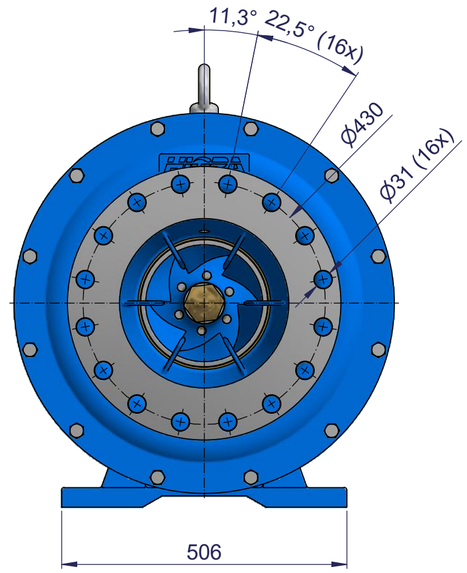

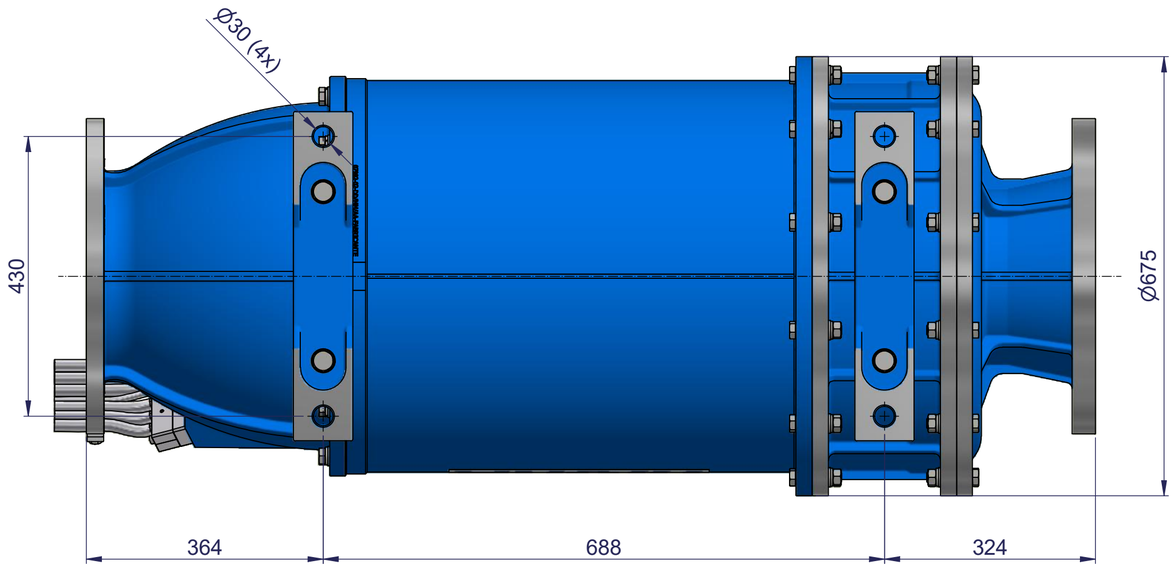

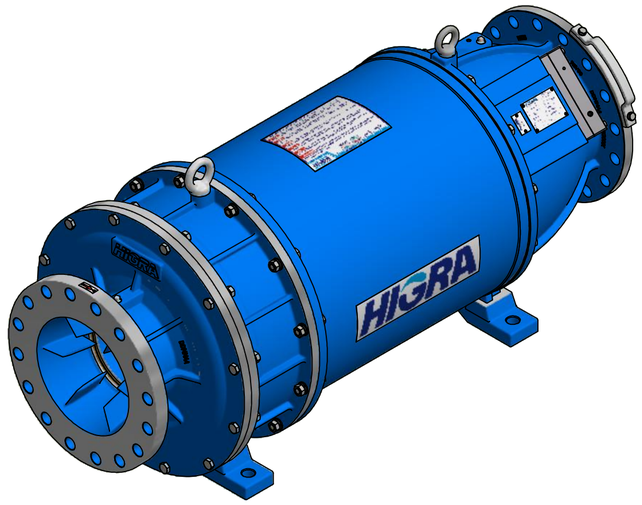

Nota:
1- Para cotas que envolvem os flanges são de acordo com a norma ISO-2531;
2- Para cotas gerais usar uma tolerância de +-3 mm.

HIGRA	Beneficiamento Externo:	Desenhado: Rafael X.	Data: 10/07/2018
		Aprovado: Greco de Moura	Data: 10/07/2018
Material: Diversos		Peso: 1100,00 kg	
Produto: R1-365 /175		Código Desenho: - X -	
Descrição Interna: R1-365 / 175		Código Peça: - X -	
Descrição: R1-365 /175			Rev: 00

É proibida a reprodução total ou parcial deste desenho sem prévia autorização da engenharia da empresa.

Sem Escala A2