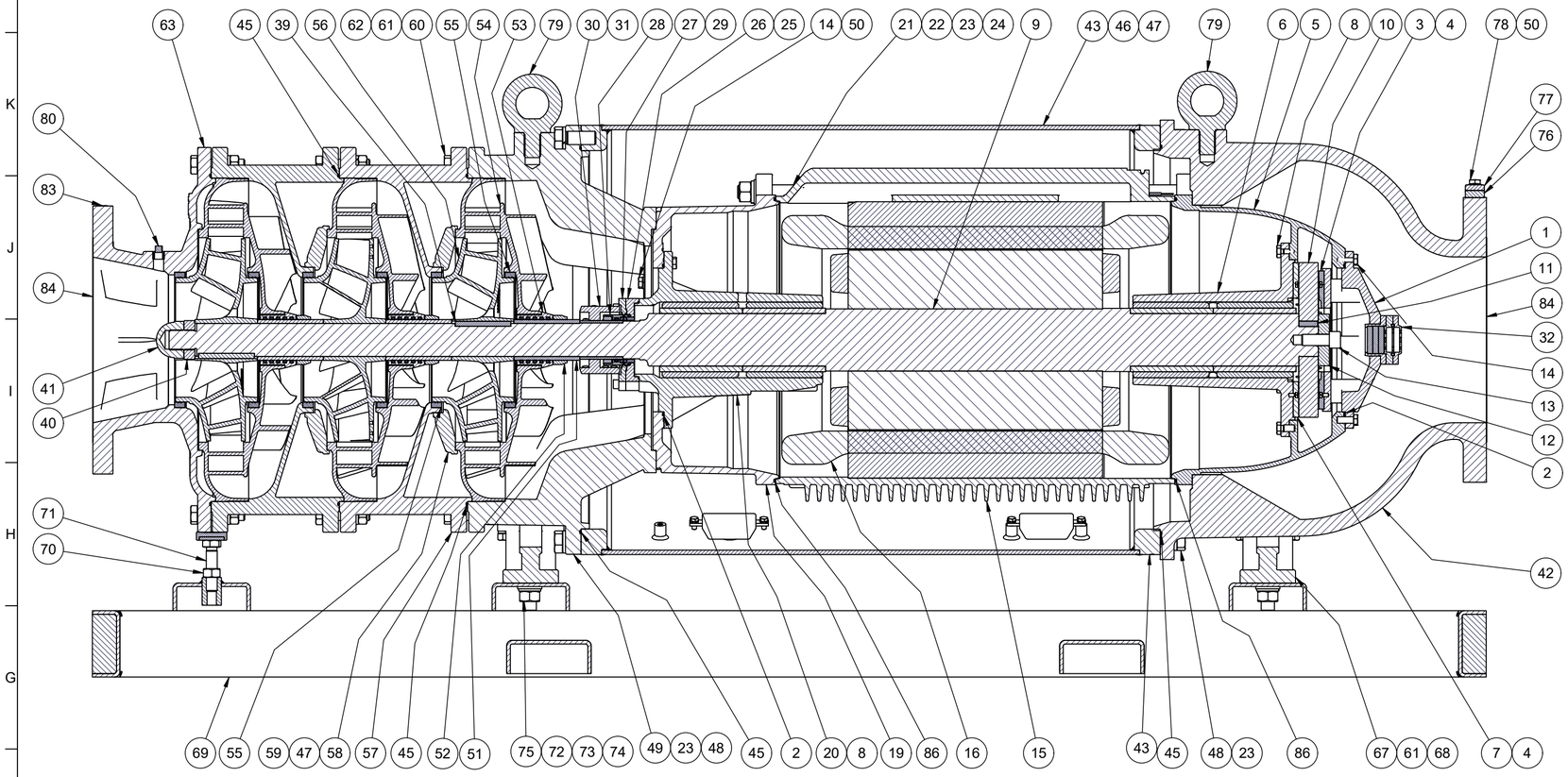

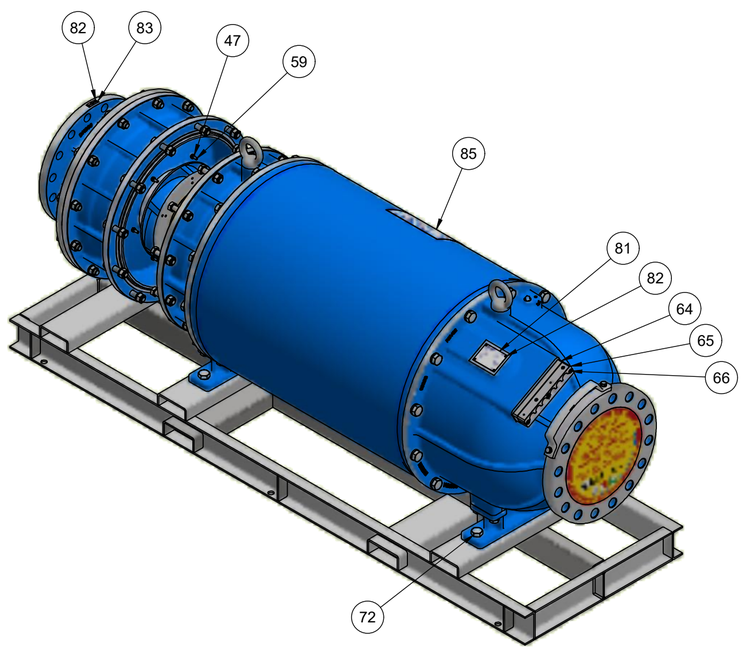

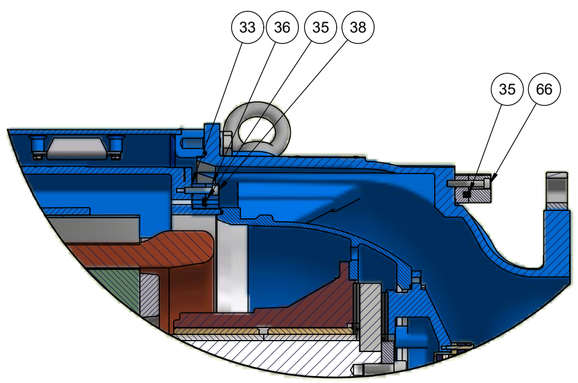

REV.	DOC. Nº	DESCRIÇÃO	LOCAL	DATA	NOME
00	000	Era ...	X-N	dd/mm/aa	Nome
00	000	Era ...	X-N	dd/mm/aa	Nome
00	000	Era ...	X-N	dd/mm/aa	Nome

Lista de Peças

Item	Código	Qt	Descrição	Material	Dimensões
86	00087	2	Cordão de Borracha	Borracha NBR	Ø4 x Ø696
85	07242	1	Guia Rap. de Inst. de Bombas Anfíbias	Vinil Coacryl	250 x 180 x 0,25
84	07747	2	Plaqueta Guia Rápido Inst. Flanges	Vinil Coacryl	Ø370 x 0,25
83	02290	1	Plaqueta do Sentido de Giro	Aço Inoxidável AISI 304	45 x 17 x 0,5
82	02564	6	Rebite 3,2 x 8 (Inoxidável)	Aço Inoxidável AISI 304	Ø3,2 x 8
81	00612	1	Plaqueta de Ident. das Bombas	Aço Inoxidável AISI 304	104 x 75 x 0,5
80	01120	2	Bujão	Aço Forjado Zincado	BSP 1/2 - 14 Fios
79	11247	2	Parafuso Olhal	Aço Forjado	M30
78	01814	2	Parafuso Sextavado DIN 933	Aço Inoxidável AISI 304	M12 x 45
77	11341	1	Protetor dos Cabos Superior	Aço SAE 1020	337 x 34
76	11340	1	Protetor dos Cabos Inferior	Aço SAE 1020	329 x 34
75	00090	4	Porca Sextavada	Aço Carbono Zincado	1"
74	00091	4	Arruela Pressão DIN 127	Aço Carbono Zincado	1"
73	03494	4	Arruela Lisa DIN 125	Aço Carbono Zincado	1"
72	01506	4	Parafuso Sextavado DIN 933	Aço Carbono Zincado	1" x 3"
71	11335	1	Regulagem de Altura do Calço	Aço SAE 1020	99 x Ø55
70	00149	1	Porca Sextavada	Aço Carbono Zincado	M20
69	11402	1	Chassi R3-365	Aço SAE 1020	2521 x 770 x 170
68	02657	8	Parafuso Sextavado DIN 933	Aço Carbono Zincado	M20 x 50
67	02186	2	Pé Dianteiro	FoFo Nodular D4512	118 x 100 x 520
66	10997	3	Parafuso Allen DIN 912	Aço Inoxidável AISI 304	M10 x 70
65	10535	1	Prensa-Cabo Bipartido 185mm²	Aço SAE 1020	258 x 36 x 44
64	10552	1	Tampa dos Fios 185mm²	Aço SAE 1020	258 x 22 x 44,5
63	11339	1	Carcaça de Entrada	FoFo Nodular D4512	Ø696 x 222
62	00149	36	Porca Sextavada	Aço Carbono Zincado	M20
61	00151	44	Arruela Pressão DIN 127	Aço Carbono Zincado	M20
60	00147	36	Parafuso Sextavado DIN 933	Aço Carbono Zincado	M20 x 90
59	01864	12	Parafuso Sextavado DIN 933	Aço Inoxidável AISI 304	M8 x 20
58	10790	2	Adaptador do Difusor 365	FoFo Nodular D4512	Ø413 x 44
57	10787	2	Carcaça de Estágio 365	FoFo Nodular D4512	Ø696 x 240
56	11338	3	Rotor 365	FoFo Nodular D4512	Ø366 x 148
55	10327	6	Anel de Desgaste	Bronze TM-23	Ø245 x 19
54	10333	3	Difusor R1-365	FoFo Nodular D4512	Ø585 x 190
53	11256	3	Bucha do Difusor	Bronze TM-23	Ø100 x Ø70
52	11243	3	Centrifugador	FoFo Nodular D4512	Ø90 x 25
51	11255	3	Bucha Espaçadora	Aço AISI D6	Ø65 x 116,5
50	00850	10	Arruela Pressão DIN 127	Aço Inoxidável AISI 304	M12
49	10676	1	Carcaça Externa Dianteira 365	FoFo Nodular D4512	Ø776 x 341
48	02293	20	Parafuso Sextavado DIN 933	Aço Carbono Zincado	M24 x 60
47	00195	28	Arruela Pressão DIN 127	Aço Carbono Zincado	M8
46	00992	16	Parafuso Sextavado	Aço Carbono Zincado	M8 x 16
45	00087	5	Cordão de Borracha	Borracha NBR	Ø348 x Ø4
44	03560	8	Ânodo de Sacrifício AES-0,4 MSB	Aluminio	100 x 75 x 25
43	11254	1	Tubo de Fluxo	Aço SAE 1020	1047,5 x Ø776,5
42	11346	1	Carcaça Externa Traseira	FoFo Nodular D4512	Ø770 x 599
41	11360	1	Porca do Rotor Direita	Aço Inoxidável AISI 420	63,5 x 49,8
40	11359	1	Porca do Rotor Diteita	Aço Inoxidável AISI 420	63,5 x 49,8
39	11337	3	Chaveta do Rotor	Aço SAE 1045	100,5 x 14 x 9
38	07791	3	Parafuso Allen DIN 912	Aço Inoxidável AISI 304	M10 x 45
37	10003	18	O'Ring 2-212	Borracha NBR	W=3,53 - Ø21,82
36	10001	1	Prensa-Cabos Raiado	FoFo Nodular D4512	249 x 22
35	00438	8	O'ring 2-109	Borracha NBR	W=2,62 - Ø7,59
34	10562	48	O'ring 2-163	Borracha NBR	W=2,62 - Ø152,07
33	10002	1	Tampa dos Fios Raiada	FoFo Nodular D4512	250 x 22
32	03363	1	Filtro Equalizador de Pressão	Latão, Borracha NBR	Ø88 x 65,5
31	01856	3	Parafuso Allen DIN 912	Aço Inoxidável AISI 304	M8 x 20
30	07394	1	Protetor do Selo	Bronze TM-23	Ø122 x 72
29	00692	3	Parafuso Allen DIN 912	Aço Inoxidável AISI 304	M10 x 50
28	07415	1	Selo Mecânico M477G-S5	Aço Inox. / Carb. Tung	Ø86 x Ø65,1 x 53,8
27	07392	1	Placa de Travamento do Selo	Bronze TM-23	Ø186 x 14
26	07387	1	Caixa do Selo Invertida	Bronze TM-23	Ø186 x 24
25	02196	1	O'ring 2-160	Borrracha NBR	W=2,62 - 133,02
24	00090	8	Porca Sextavada DIN 934	Aço Carbono Zincado	1"
23	00091	33	Arruela Pressão DIN 127	Aço Carbono Zincado	1"
22	03987	8	Arruela Lisa DIN 125	Aço Carbono Zincado	1"
21	07595	4	Tirante Interno	Aço SAE 1045	Ø24,9 x 860
20	07932	1	Mancal Radial Dianteiro	FoFo Nodular D4512	Ø320 x 340
19	06698	1	Suporte do Mancal Dianteiro	FoFo Nodular D4512	228 x 620
18	08243	1	Cabo Flexível - 0,6/1,5kV - 2 x 1,5mm²	PVC / Cobre	- x -
17	09984	1	Cabo Flexível - 0,6/1,5kV - 1 x 185mm²	PVC / Cobre	- x -
16	9992	1	Bobinado	Cobre encapado	Aprox. 700
15	07594	1	Carcaça do Motor 315L	FoFo Nodular D4512	Ø616 x 722
14	00988	14	Parafuso Sextavado DIN933	Aço Inoxidável AISI 304	M12 x 30
13	06427	1	Parafuso Allen DIN 912	Aço Carbono Zincado	M20 x 50
12	02259	1	Arruela Anel de Deslizamento	Aço SAE 4140	Ø93,5 x 20
11	04369	1	Chaveta Anel de Deslizamento	Aço SAE 1045	34 x 10 x 16
10	07382	1	Anel de Deslizamento	Aço AISI D2	Ø280 x 35
9	10871	1	Eixo Motriz	Aço Carbono / Aluminio	Ø325,2 x 2078,6
8	01132	12	Parafuso Sextavado DIN933	Aço Carbono Zincado	M12 x 25
7	07383	1	Anel de Grafite	Grafite CM-13	Ø280 x 10
6	07397	1	Mancal Radial Traseiro	FoFo Nodular D4512	Ø350 x 293
5	07396	1	Suporte do Mancal Traseiro	FoFo Nodular D4512	Ø524 x 314
4	00099	12	Parafuso Fenda - ISO 1207	Aço Carbono Zincado	M6 x 12
3	02159	1	Anel de Grafite	Grafite CM-13	Ø250 x 10
2	10870	2	O'ring 2-264	Borracha NBR	W=3,53 - Ø190,09
1	02184	1	Tampa Traseira	FoFo Nodular D4512	Ø320 x 105

HIGRA

Beneficiamento Externo:

Desenhado: Rodrigo Krul — Data: 07/06/2016

Aprovado: Greco de Moura — Data: 07/06/2016

Material: Vide Lista de Peças

Peso: 2800,00 kg

Produto: R3-365

Código Desenho: -X-

Descrição Interna: R3-365/600B

Código Peça: -X-

Descrição: R3-365/600B

Rev: 00

É proibida a reprodução total ou parcial deste desenho sem prévia autorização da engenharia da empresa.

Sem Escala

A2