REV.	DOC. N°	DESCRIÇÃO	LOCAL	DATA	NOME
00	000	Era ...	X-N	dd/mm/aa	Nome
00	000	Era ...	X-N	dd/mm/aa	Nome
00	000	Era ...	X-N	dd/mm/aa	Nome

DESCARGA:
FLANGE DN250 PN40

SUCÇÃO:
FLANGE DN250 PN40

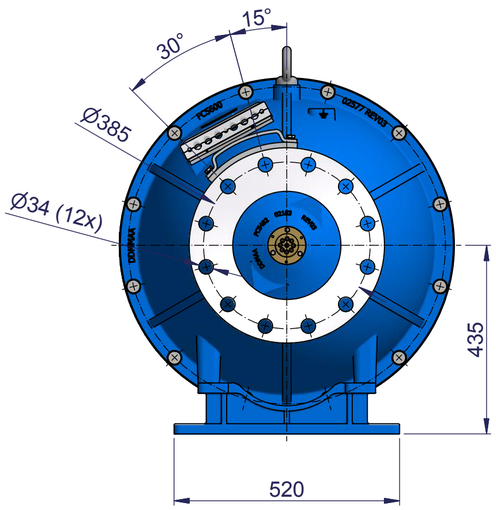

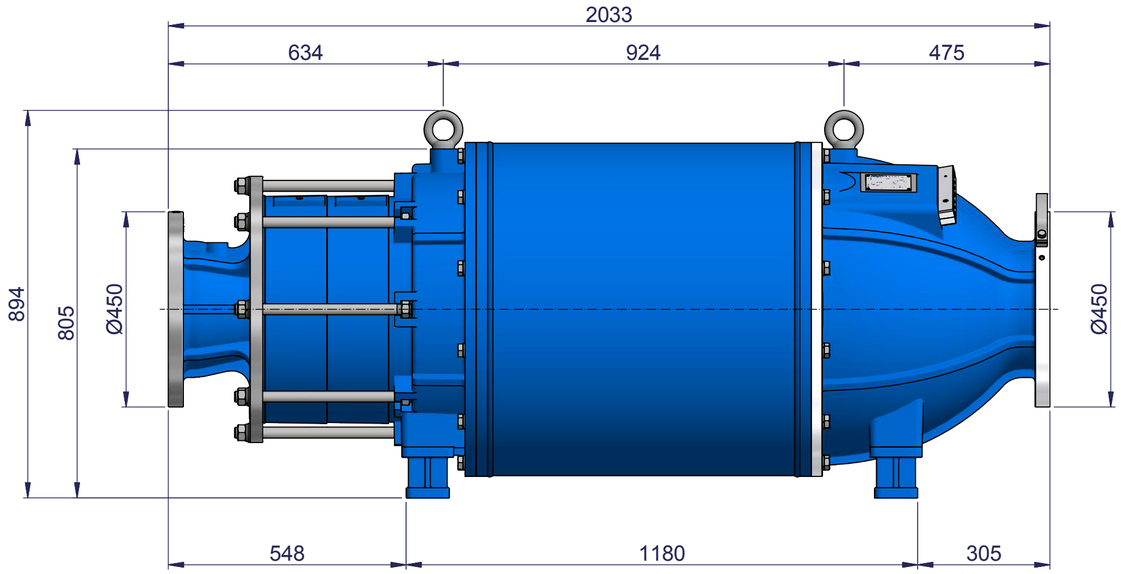

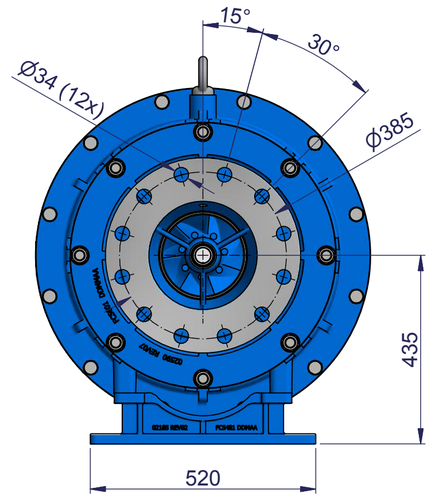

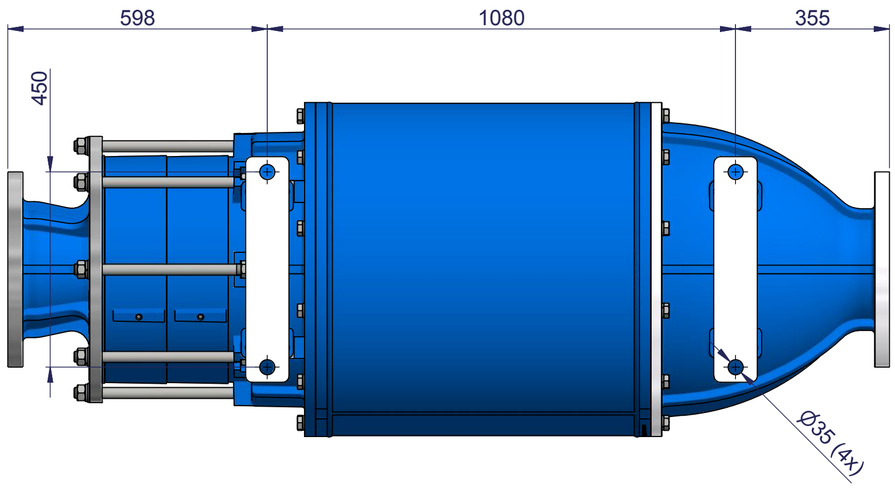

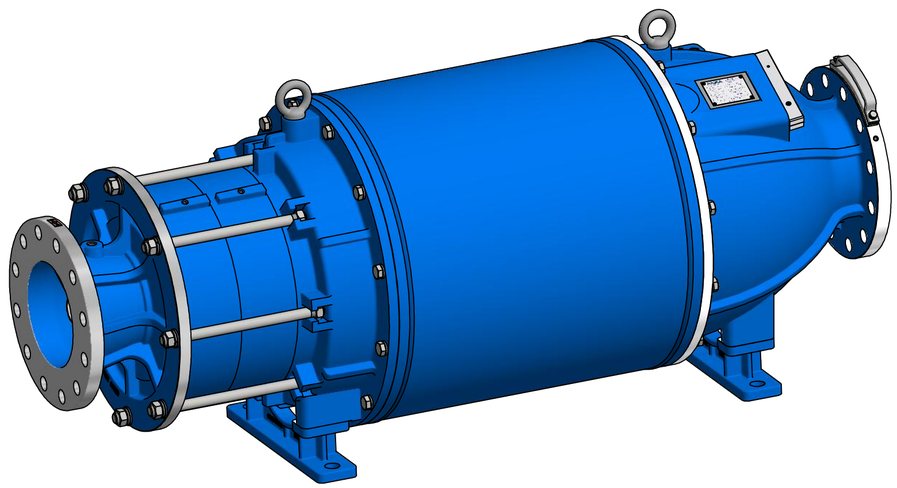

HIGRA BOMBAS ANFÍBIAS E AERADORES	Beneficiamento Externo:	Desenhado: Rodrigo Sedres	Data: 02/02/2015
		Aprovado: Greco de Moura	Data: 02/02/2015
Material: Diversos		Peso: 1600 kg	
Produto: R3-360 (300,350,400)B (Dimensional)		Código Desenho: - X -	
Descrição Interna: R3-360 (300,350,400)B (Dimensional)		Código Peça: - X -	
Descrição: R3-360 (300,350,400)B (Dimensional)			Rev: 03

É proibida a reprodução total ou parcial deste desenho sem prévia autorização da engenharia da empresa.

Sem Escala A2