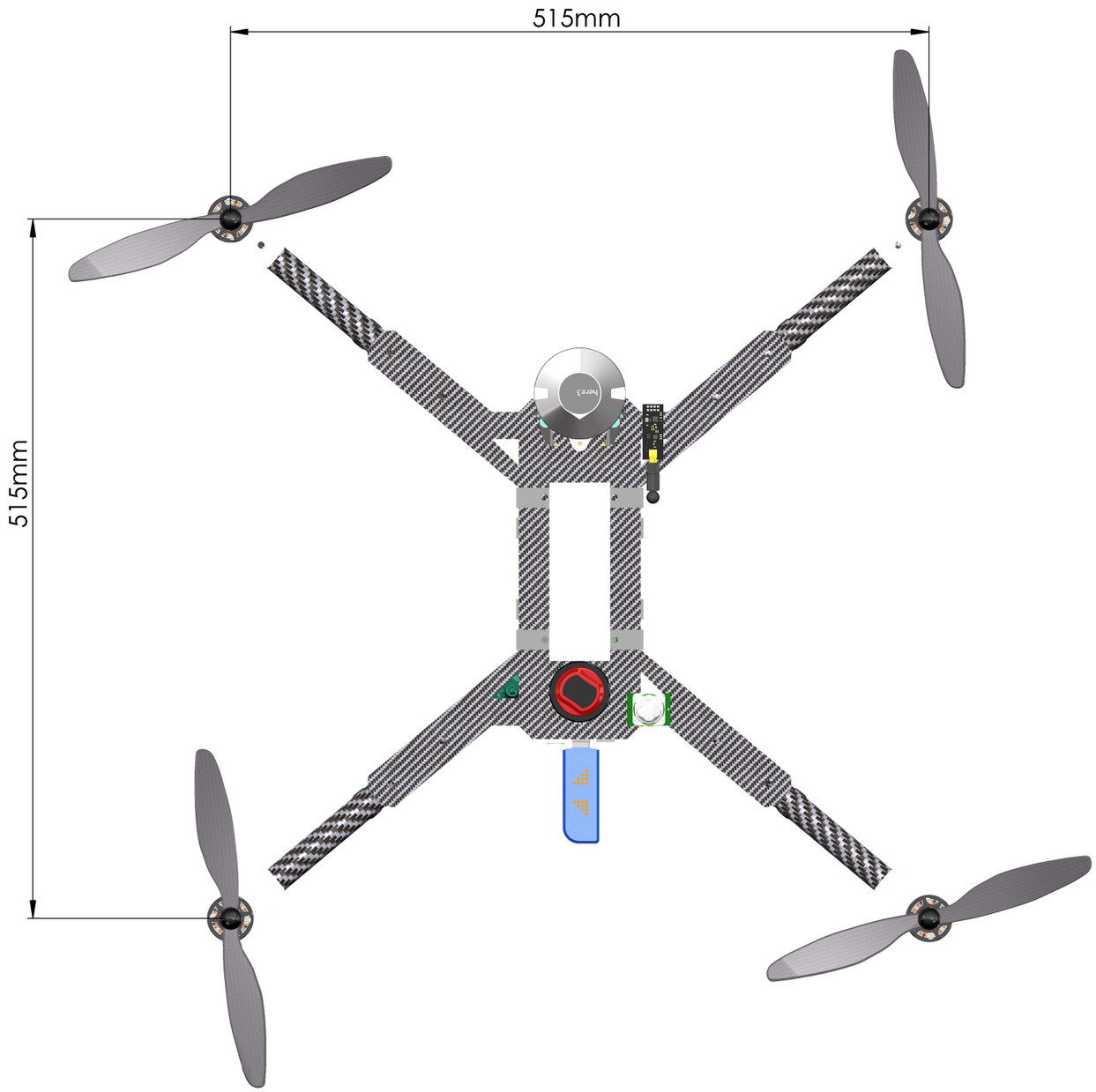

AKSİ BELİRTİLMEDİĞİ SÜRECE: BOYUTLAR MİLİMETREDİR YÜZEY CİLASI: TOLERANSLAR: DOĞRUSAL: AÇISAL:	BİTİRME:			KESKİN KENARLARI PAHLAYIN VE KIRIN	TEKNİK RESMİ ÖLÇEKLENDİRMEYİN	REVİZYON
	İSİM	İMZA	TARİH		BAŞLIK:	
ÇİZEN						
DENET.						
ONAY.						
ÜRET.						
KALİTE				MALZEME:	RESİM NO. Montaj	A3
				AĞIRLIK:	ÖLÇEK:1:10	SAYFA 1 / 1