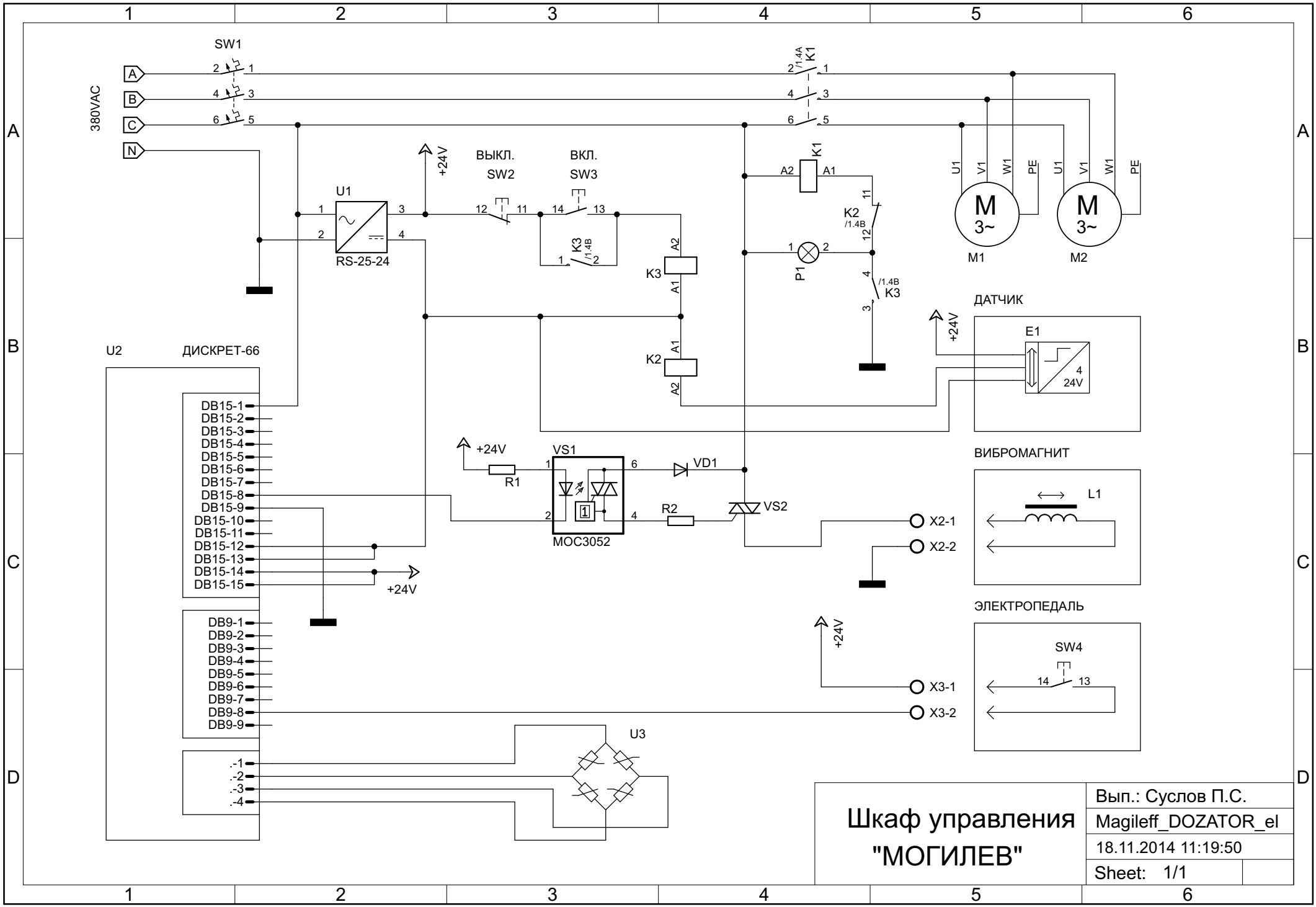
SW1
380VAC
A
B
C
N
U1
RS-25-24
+24V
ВЫКЛ.
SW2
ВКЛ.
SW3
K3
/1.4B
K2
K1
/1.4A
P1
M
3~
M1
M2
U1
V1
W1
PE
ДАТЧИК
E1
4
24V
ВИБРОМАГНИТ
L1
ЭЛЕКТРОПЕДАЛЬ
SW4
U2
ДИСКРЕТ-66
DB15-1
DB15-2
DB15-3
DB15-4
DB15-5
DB15-6
DB15-7
DB15-8
DB15-9
DB15-10
DB15-11
DB15-12
DB15-13
DB15-14
DB15-15
DB9-1
DB9-2
DB9-3
DB9-4
DB9-5
DB9-6
DB9-7
DB9-8
DB9-9
.-1
.-2
.-3
.-4
R1
VS1
MOC3052
VD1
R2
VS2
X2-1
X2-2
X3-1
X3-2
U3
Шкаф управления
"МОГИЛЕВ"
Вып.: Суслов П.С.
Magileff_DOZATOR_el
18.11.2014 11:19:50
Sheet: 1/1