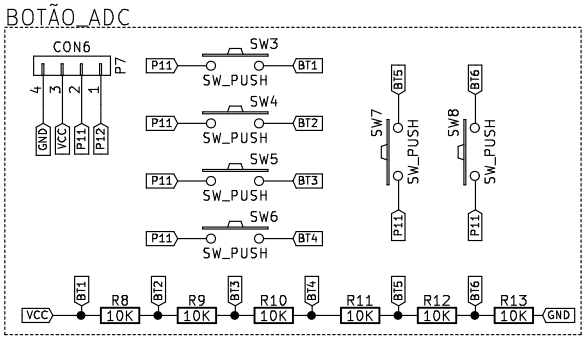

Projetista: @pedro_ibs (www.instagram.com/pedro_ibs/)
Website: gerserobotica.com
Instagram: www.instagram.com/gerserobot/
Facebook: www.facebook.com/gerserobot/
GERSE – Grupo de Estudos em Robótica e sistemas Embarcados

Sheet: /
File: BotaoADC.sch

Title: Sensor Botão ADC para Shield Sensor Base Grover GERSE

Size: A4	Date: 2017-07-11	**Rev: 1.0**
KiCad E.D.A. kicad 4.0.2+dfsg1-stable		Id: 1/1